Onderdelenboek behorende bij de wiellader

Werklust

Model

WG 18 F

TIER 3

Dit onderdelenboek behoort bij een WERKLUST wiellader type **WG18F**.

Bij het bestellen van onderdelen dient men het volgende op te geven:

1. Type machine (**WG18F**)
2. Chassisnummer
3. Artikelnummer
4. Beschrijving van het onderdeel
5. Benodigde aantal

Bij het bestellen van onderdelen van de **motor** dient men naast bovengenoemde 5 punten ook nog op te geven:

■ Typenummer motor
■ Motornummer

Bij het bestellen van onderdelen van de **transmissie** dient men naast eerstgenoemde 5 punten ook nog op te geven:

■ Type transmissie
■ Stuklijst nummer (zie typeplaatje)

Bij het bestellen van onderdelen van de **assen** dient men naast eerstgenoemde 5 punten ook nog op te geven:

■ Type as
■ Stuklijst nummer (zie typeplaatje)

EEN POSITIE NUMMER MET EEN *** (STER)** ERVOOR IS GEEN RESERVE ONDERDEEL

In het belang van voortgaande ontwikkelingen, behoudt WERKLUST zich het recht wijzigingen aan te brengen, die doelmatig geacht worden.

U kunt zowel schriftelijk als telefonisch onderdelen bestellen, of u kunt de onderdelen zelf afhalen.

ONS ADRES:

WERKLUST HOLLAND B.V.

AFD. ONDERDELENMAGAZIJN
KANAAL ZUID 114
7332 BD APELDOORN

TELEFOON:	**055 - 533 43 63**
FAX:	**055 - 542 83 31**
EMAIL:	
ALGEMEEN	**info@werklust.nl**
VERKOOP	**verkoop@werklust.nl**
SERVICE	**service@werklust.nl**
MAGAZIJN	**onderdelen@werklust.nl**
WEBSITE	**www.werklust.nl**

Diesem Ersatzteilen buch gehört zum WERKLUST Radlader Type **WG18F**

Für die Bestellung von Ersatzteile sind folgende Angaben erforderlich:

1. Maschinentyp (**WG18F**)
2. Fahrgestellnummer
3. Artikelnummer
4. Beschreibung des Ersatzteiles
5. Verlangte Anzahl

Für die Bestellung von Ersatzteile des **Motors** sind neben die oben genannte 5 Punkte auch erforderlich:

■ Typnummer des Motors
■ Motornummer

Für die Bestellung von Ersatzteile des **Getriebes** sind neben die oben genannte 5 Punkte auch erforderlich:

■ Getriebetyp
■ Stücklistennummer (Typenschild)

Für die Bestellung von Ersatzteile den **Achsen** sind neben die oben genannte 5 Punkte auch erforderlich:

■ Achstyp
■ Stücklistennummer (Typenschild)

WERKLUST behält sich das Recht vor Änderungen anzubringen, wenn es wirksam geachtet wird.

Sie können schriftlich sowie telefonisch Ersatzteilen bestellen.

Die Anschrift:

WERKLUST HOLLAND B.V.

ERSATZTEIL DEPOT
KANAAL ZUID 114
7332 BD APELDOORN
NIEDERLANDE

TELEFON:	**(0031) 55 – 533 43 63**
FAX:	**(0031) 55 – 542 83 31**
EMAIL	
ALL GEMEIN	**info@werklust.nl**
VERKAUF	**verkoop@werklust.nl**
SERVICE	**service@werklust.nl**
ERSATZTEIL DEPOT	**onderdelen@werklust.nl**
WEBSITE	**www.werklust.nl**

This parts catalogue belongs to a WERKLUST wheel loader type **WG18F**.

When you want to order spare parts, the following items must be quoted:

1. Type of machine (**WG18F**)
2. Frame number
3. Part number
4. Description of the spare part
5. Required quantity

When you want to order spare parts for the **engine**, besides the first 5 points the following are important:

■ Assembly number engine
■ Engine number

When you want to order spare parts for the **transmission**, besides the first 5 points the following are also important:

■ Type of transmission
■ Item list number (sign plate)

When you want to order spare parts for the **axles**, besides the first 5 points the following are also important:

■ Type of axle
■ Item list number (sign plate)

For the interest of proceeding development, WERKLUST retains the right to make changes that are considered functional.

You can order spare parts written as well as by telephone.

The address is:

WERKLUST HOLLAND B.V.

DEPARTMENT PARTS STORAGE
KANAAL ZUID 114
7332 BD APELDOORN
THE NETHERLANDS

TELEPHONE:	**(0031) 055 – 533 43 63**
FAX:	**(0031) 055 – 542 83 31**

EMAIL	
GENERAL	**info@werklust.nl**
DEP. SALES	**verkoop@werklust.nl**
DEP. SERVICE	**service@werklust.nl**
PARTS STORAGE	**onderdelen@werklust.nl**
WEBSITE	**www.werklust.nl**

FILTERLIJST -FILTERLISTE - FILTER LIST

POS: POS: POS:	AANTAL: ANZAHL: QUANTITY:	ARTIKELNUMMER: ARTIKELNUMMER: PARTNUMBER:	BESCHRIJVING:	BESCHREIBUNG	DESCRIPTION:
	1	121.006.504.836	MOTOROLIEFILTER	MOTOROELFILTER	ENGINE OIL FILTER
	1	121.006.522.878	BRANDSTOFFILTER FIJN	KRAFTSTOFFFILTER FEIN	FUEL FILTER FINE
	1	121.006.529.643	BRANDSTOFFILTER GROF	KRAFTSTOFFILTER GROB	FUEL FILTER COARSE
	1	121.003.005.079	LEIDINGFILTER GROF 5079	LEITUNGFILTER GROB	FUEL LINE FILTER COARSE
	1	121.000.057.112	LUCHTFILTERELEMENT P77-8905	LUFTFILTER ELEMENT P77-8905	AIR CLEANER ELEMENT P77-8905
	1	121.000.057.119	LUCHTFILTERELEMENT P77-8906	LUFTFILTER ELEMENT P77-8906	AIR CLEANER ELEMENT P77-8906
	1	121.000.050.014	CABINEFILTER	KABINENFILTER	CAB FILTER
	1	121.006.516.553	O-RING SET TBV FILTERS COMPLEET	DICHTUNGSSATZ FUR FILTER KPL.	O-RINGSET FOR FILTERS COMPLETE
	1	122.214.310.390	HYDRAULIEKFILTER	HYDRAULIKFILTER	HYDRAULICS FILTER
	1	052.002.221.070	O-RING TANKDEKSEL	DICHTRING TANKDECKEL	O-RING TANK LID
	1	141.0501.323154	TRANSMISSIEFILTER ZF	GETRIEBEFILTER ZF	TRANSMISSIONFILTER ZF
	1	164.000.500.379	MULTIRIEM	MULTIRIEM	MULTIBELT
	1	164.000.518.097	MULTIRIEM SPANROL	MULTIRIEM SPANNER	MULTIBELT TENSIONER

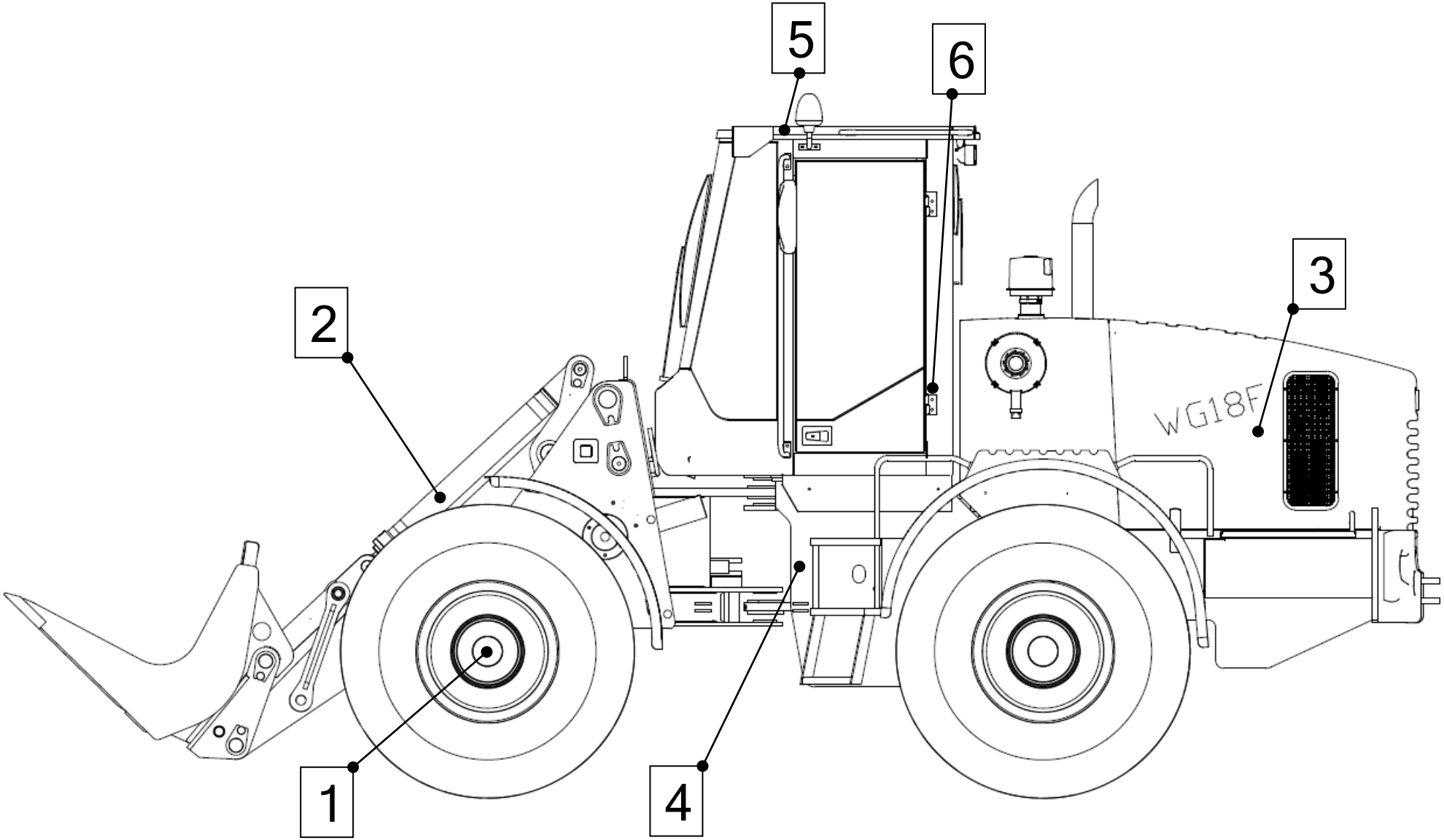
5
6
2
3
WG18F
1
4

HOOFDSTUK	INHOUDSOPGAVE	INHALTVERZEICHNIS	TABLE OF CONTENTS	PAGINA
	VOORWOORD	VORWORT	PREFACE	2 - NL 3 - DE 4 – EN
	FILTERLIJST	FILTERLISTE	FILTER LIST	5
1	**ONDERSTEL**	**FAHRGESTELL**	**UNDERCARRIAGE**	**7**
	ONDERSTEL	FAHRGESTELL	UNDERCARRIAGE	12-15
	SCHAMEL	SCHEMEL	BOGIE	16-17
	KNIKPUNT	KNICKGELENKPUNKT	PIVOT POINT	18-19
	ASBESCHERMING VOOR	SCHUTZGEHÄUSE	PROTECT DISH ASSEM. FRONT	20-21
	ASBESCHERMING ACHTER	SCHUTZGEHÄUSE	PROTECT DISH ASSEM. BEHIND	22-23
	BESCHERMBAK TRANSMISSIE	SCHUTZGEHÄUSE GETRIEBE	PROTECTIVE HOUSING TRANSM.	24-25
	ACHTERFRAME	HINTERRAHMEN	REAR FRAME	26-27
2	**HEF-/ KIPINSTALLATIE**	**HEBE-/ KIPF ANLAGE**	**LIFTING-/ TILTING INSTALLATION**	**27**
	INSTALLATIE	INSTALLATION	INSTALLATION	30-33
	SNELWISSELAAR HYDRAULISCH	SCHNELL WECHSELE (HYDRO-)	QUICK CHANGER (HYDRO)	34-35
	DUBBELGESTUURDE TERUGSLAGKLEP	RÜCKSCHLAGVENTIL	RETURN VALVE	36-37
3	**CARROSSERIE EN TANKS**	**KAROSSERIE UNDER BEHÄLTER**	**COACHWORK AND TANKS**	**39**
	SPATBORDEN EN OPSTAP	KOTFLÜGEL UND AUFTRITT	MUDGUARDS AND STEP	40-41
	HYDRAULIEK TANK	OIL BEHÄLTER	OIL TANK	42-43
	VULLEIDING HYDRAULIEK TANK	LEITUNG	DUCT	44-45
	MOTORKAP	MOTORHAUBE	BONNET	46-47
	CABINE	FAHRERHAUS	CABIN	48-53
	AIRCO (KLIMAATREGELING)	AIRCO	AIRCO	54-59
	KANTELCILINDER	FAHRERHAUS ZYLINDER	TILT CYLINDER	60-61
	BEKLEDING CABINE	VERKLEIDUNG FAHRERHAUS	UPHOLSTERY CABIN	62-63
	STICKERS	AUFKLEBERSTUHL	STICKERS	64-65
	BINNEN CABINE	INNENKABINE	INSIDE CABIN	66-67

HOOFDSTUK	INHOUDSOPGAVE	INHALTVERZEICHNIS	TABEL OF CONTENTS	PAGINA
4	**AANDRIJVING**	**ANTRIEB**	**DRIVE SECTION**	**68**
	MOTOR	MOTOR	MOTOR	70-71
	TRANSMISSIE	GETRIEBE	TRANSMISSION	72-73
	HANDREM	HANDBREMSE	HAND BRAKE	74-77
	REMPEDAAL	BREMSPEDAL	BRAKE PEDAL	78-79
	TUSSENASSEN	GELENKWELLEN	DRIVE SHAFTS	80-81
	COMBI KOELER	KOMBI KÜHLER	COMBI COOLER	82-85
	HYDRAULIEK OLIE KOELER	OIL KÜHLER	OIL COOLER	86-87
	KOELING TRANSMISSIE	KÜHLUNG GETRIEBE	COOLING TRANSMISSION	88-89
	BRANDSTOFTANK	KRAFTSTOFF BEHÄLTER	FUEL TANK	90-91
	UITLAAT	AUSPUFF	EXHAUST	92-93
	INLAAT	LUFT EINLASS	AIR INLET	94-95
5	**HYDRAULISCHE INSTALLATIE**	**HYDRAULISCHE ANLAGE**	**HYDRAULIC INSTALLATION**	**97**
	BESTURING	LENKANLAGE	STEERING SYSTEM	100-105
	PERS- EN RETOURLEIDING	DRUCK- UND RÜCKLEITUNG	PRESSURE AND RETURN PIPE	106-107
	PRIORITEITSVENTIEL	PRIORITÄTSVENTIL	PRIORITY VALVE	108-109
	ZUIG- EN LEKLEIDING	SAUG- UND LECKLEITUNG	SUCTION AND LEAK-OFF PIPE	110-111
	HYDRAULIEK	HYDRAULIK	HYDRAULIC	112-117
	BEDIENINGSHANDEL	BEDIENUNGSHANDGRIFF	CONTROL HANDLE	118-119
	DERDE SECTIE (NORMAAL)	DRITTEN SEKTION (NORMAL)	THIRD SECTION (NORMAL)	120-121
	DERDE SECTIE (DRIEWEGKRAAN)	DRITTEN SEKTION (DREIWEGEHAHN)	THIRD SECTION (THREE-WAY COCK)	122-123
	DERDE SECTIE (KEUZEVENTIEL)	DRITTEN SEKTION (WAHLVENTIL)	THIRD SECTION (SELECTOR VALVE)	124-125
	SMEERSYSTEEM	SCHMIERSYSTEM	GREASE SYSTEM	126-127

HOOFDSTUK	INHOUDSOPGAVE	INHALTVERZEICHNIS	TABEL OF CONTENTS	PAGINA
6	**ELEKTRISCHE INSTALLATIE**	**ELEKTRISCHE ANLAGE**	**ELECTRIC INSTALLATION**	**129**
	KABELBOOM DASHBOARD	DRAHTBÜNDEL ARMATURENBRETT	CABLE TREE DASHBOARD	130-131
	KABELBOOM CABINE	DRAHTBÜNDEL KABINE	CABLE TREE CABIN	132-133
	KABELBOOM PRINTPLAAT	DRAHTBÜNDEL LEITERPLATTE	CABLE TREE PRINTED CIRCUIT	134-135
	KABELBOOM BOVEN CABINE	DRAHTBÜNDEL OBEN KABINE	CABLE TREE ABOVE CABIN	136-137
	KABELBOOM TRANSMISSIE	DRAHTBÜNDEL GETRIEBE	CABLE TREE TRANSMISSION	138-139
	KABELBOOM ONDER CABINE	DRAHTBÜNDEL UNTEN KABINE	CABLE TREE UNDER CABIN	140-141
	KABELBOOM VOORFRAME	DRAHTBÜNDEL VORDERRAHMEN	CABLE TREE FRONT FRAME	142-143
	KABELBOOM ACHTERFRAME	DRAHTBÜNDEL HINTEN RAHMEN	CABLE TREE REAR FRAME	144-145
	KABELBOOM MOTOR	DRAHTBÜNDEL MOTOR	CABLE TREE ENGINE	146-147
	KABELBOOM ECM	DRAHTBÜNDEL ECM	CABLE TREE ECM	148-149
	KABELBOOM ZUIL	DRAHTBÜNDEL SPALTE	CABLE TREE COLUMN	150-151
	KABELBOOM TRANSMISSIE CABINE	DRAHTBÜNDEL GETRIEBE KABINE	CABLE TREE TRANSMISSION CABINE	152-153
	MASSASTRIPPEN	MASSESTREIFEN	MASS STRIP	154-155
7	**OVERIGE ONDERDELEN**	**ÜBRIGEN KOMPONENTEN**	**OTHER COMPONENTS**	**157**
	MEEGELEVERDE ONDERDELEN	MITGELIEFERTEN KOMPONENTEN	SUPPLIED COMPONENTS	158-159

HOOFDSTUK 1

ONDERSTEL	FAHRGESTELL	UNDERCARRIAGE
ONDERSTEL	FAHRGESTELL	UNDERCARRIAGE
SCHAMEL	SCHEMEL	BOGIE
KNIKPUNT	KNICKGELENKPUNKT	PIVOT POINT
ASBESCHERMING VOOR	SCHUTZGEHÄUSE	PROTECT COVER ASSEM. FRONT
ASBESCHERMING ACHTER	SCHUTZGEHÄUSE	PROTECT COVER ASSEM. REAR
BESCHERMBAK TRANSMISSIE	SCHUTZGEHÄUSE GETRIEBE	PROTECTIVE HOUSING TRANSM.

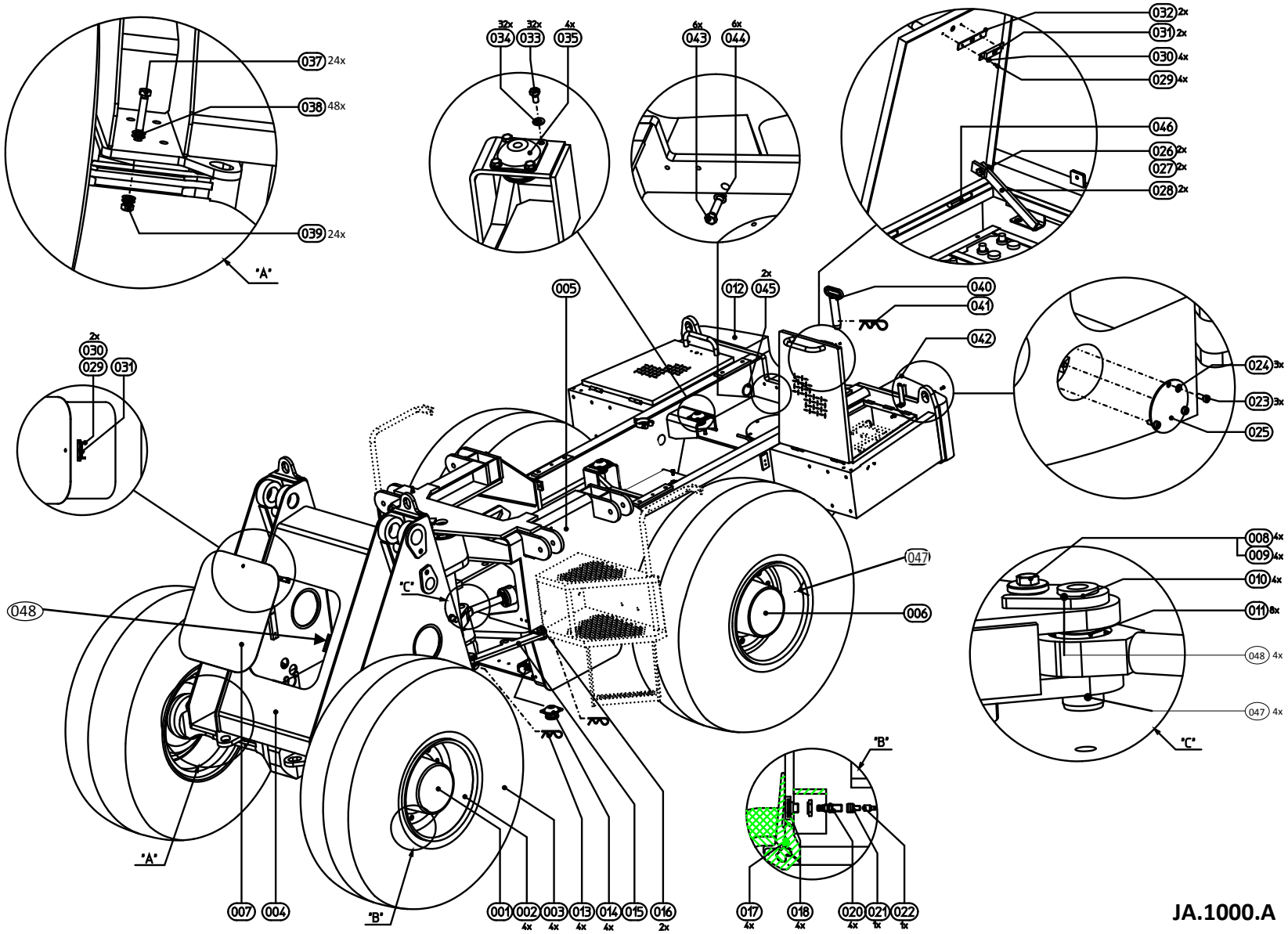
037 24x
038 48x
039 24x
"A"
32x 034
32x 033
4x 035
6x 043
6x 044
032 2x
031 2x
030 4x
029 4x
046
026 2x
027 2x
028 2x
005
012
2x 045
040
041
042
2x 030
029
031
024 3x
023 3x
025
008 4x
009 4x
010 4x
011 8x
048 4x
047 4x
"C"
047
006
048
"C"
"B"
"A"
007
004
"B"
001
002 4x
003 4x
013 4x
014 4x
015
016 2x
017 4x
018 4x
020 4x
021 1x
022 1x
JA.1000.A

ONDERSTEL - FAHRGESTELL - UNDERCARRIAGE

TEKENINGNUMMER: JA.1000.A

POS: POS: POS:	AANTAL: ANZAHL: QUANTITY:	ARTIKELNUMMER: ARTIKELNUMMER: PARTNUMBER:	BESCHRIJVING:	BESCHREIBUNG	DESCRIPTION:
001	1	130.612.075.103	VOORAS	VORDER ACHSE	FRONT AXLE
002	4	-	WIEL CONTACTEER WERKLUST	RAD KONTAKT WERKLUST	WHEEL CONTACT WERKLUST
003	4	-	BAND CONTACTEER WERKLUST	REIFEN KONTAKT WERKLUST	TYRE CONTACT WERKLUST
004	1	409.JA.11.01.00	VOORFRAME	VORDERRAHMEN	FRONT FRAME
005	1	409.JB.12.01.00	ACHTERFRAME	HINTENRAHMEN	REAR FRAME
006	1	130.613.065.003	ACHTERAS	HINTENACHSE	REAR AXLE
007	1	409.DW.11.50.00	SERVICELUIK VOORFRAME CP	SERVICELUKE	SERVICEPANEL
*008	4	020.004.012.030	ZK.TAPBOUT 8.8 M.12X 30	SECHSKANTSCHRAUBE	HEX BOLT
009	4	409.DW.41.31.00	BORGBUSJE M12	BUCHSE	BUSH
010	4	240.040.105.001	PEN VOOR STUURCIL.	BOLZEN	PIN
011	8	409.031.041.008	RING 48,0X 41,9X 8,4	SCHEIBE	RING
012	1	409.DW.19.01.00	CONTRAGEWICHT LINKS	GEGENGEWICHT LINKS	COUNTERWEIGHT LEFT
013	4	024.021.030.006	BORGVEER 30X 6 MM	FEDERKLEMME	SPRING CLIP
014	4	261.004.001.060	TRILDEMPER R.D. 60 SHORE	SCHWINGUNGSDÄMPFER	VIBRATION ISOLATOR
015	1	409.CF.11.08.00	KNIKSLOTSTANG	TRANSPORTSICHERUNG	TRANSPORT LOCK
016	2	409.012.028.052	PEN ROND 28 X 52 MM	BOLZEN	PIN
017	4	082.002.025.003	O-RING VOOR BAND 25' 3D	O-RING	O-RING
018	4	083.011.001.012	VELGVOET	FELGEFUß	RIM FOOT
*020	4	083.001.001.001	VENTIEL VOOR WIEL RECHT	VENTIL	VALVE
021	1	083.021.001.001	VERL.NIPPEL VOOR VENTIEL	NIPPEL	NIPPLE
022	1	083.011.001.001	STOFDOP VOOR VENTIEL (8	STAUFKAPPE	DUST CAP
*023	3	020.021.008.016	B.Z.K.BOUT 8.8 M. 8X 16	ZYL. SCHR. M. I.S.K.	HEX. SOCKET HEADCAP SCR
*024	3	025.011.008.000	VEERRING STAAL M. 8	FEDERSCHEIBE	SPRING WASHER
025	1	409.DW.37.09.00	MONTAGEPLAAT BLIND	MONTAGEPLATTE	MOUNTING PLATE
*026	2	020.004.012.035	ZK.TAPBOUT 8.8 M.12X 35	SECHSKANTSCHRAUBE	HEX BOLT
*027	2	022.101.012.000	NIJLOC BORGMOER M.12	MUTTER	NUT
028	2	409.DW.18.24.00	LANGE STRIP V. VERGRENDE	STREIFEN	STRIP
*029	6	021.104.004.010	C.K.METAALSCHR. M 4X 10	METALLSCHRAUBE	METAL SCREW

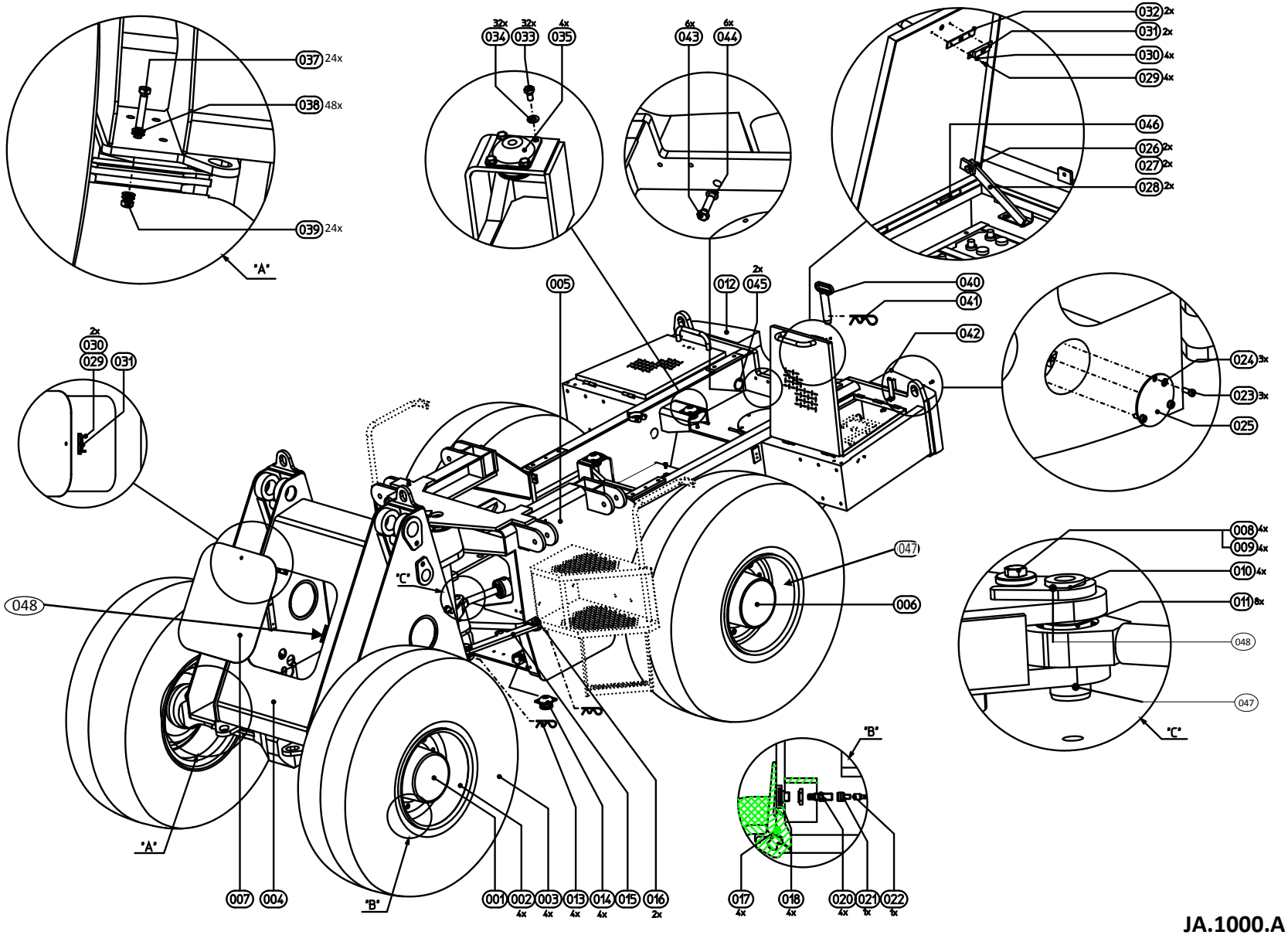
037 24x
038 48x
039 24x
"A"
034 32x
033 32x
035 4x
043 6x
044 6x
032 2x
031 2x
030 4x
029 4x
046
026 2x
027 2x
028 2x
005
012
045 2x
040
041
042
024 3x
023 3x
025
030 2x
029
031
048
"C"
047
006
008 4x
009 4x
010 4x
011 8x
048
047
"C"
"B"
"A"
007
004
"B"
001 4x
002 4x
003 4x
013 4x
014 4x
015
016 2x
017 4x
018 4x
020 4x
021 1x
022 1x

JA.1000.A

ONDERSTEL - FAHRGESTELL - UNDERCARRIAGE

TEKENINGNUMMER: JA.1000.A

POS:	AANTAL:	ARTIKELNUMMER:	BESCHRIJVING:		
POS:	ANZAHL:	ARTIKELNUMMER:		BESCHREIBUNG	
POS:	QUANTITY:	PARTNUMBER:			DESCRIPTION:
*030	6	025.011.004.000	VEERRING STAAL M. 4	FEDERSCHEIBE	SPRING WASHER
031	3	390.001.250.425	BANDENBAKSLOT 250-425	SCHLOß	LOCK
032	2	409.CS.67.23.00	STRIP VOOR SLOT	STREIFEN FÜR SCHLOß	STRIP FOR LOCK
*033	32	020.004.010.020	ZK.TAPBOUT 8.8 M.10X 20	SECHSKANTSCHRAUBE	HEX BOLT
*034	32	025.011.010.000	VEERRING STAAL M.10	FEDERSCHEIBE	SPRING WASHER
035	4	261.004.005.050	TRILDEMPER R.D. 50 SHORE	SCHWINGUNGSDÄMPFER	VIBRATION ISOLATOR
037	24	020.001.024.130	ZK.BOUT 8.8 M.20X110	SECHSKANTSCHRAUBE	HEX BOLT
038	40	025.049.001.020	BORGRING NORD-LOCK M.20	SICHERUNGSRING	LOCK WASHER
*039	20	022.001.020.000	ZESKANTMOER ST.8 M 20	MUTTER	NUT
040	1	409.011.040.135	TREKHAAKPEN ROND 40	BOLZEN	PIN
041	1	024.021.035.007	BORGVEER 35X 7 MM	FEDERKLEMME	SPRING CLIP
042	1	409.DW.19.02.00	CONTRAGEWICHT RECHTS	GEGENGEWICHT RECHTS	COUNTERWEIGHT RIGHT
*043	6	020.002.020.070	ZK.BOUT 8.8 M.20X 70	SECHSKANTSCHRAUBE	HEX BOLT
*044	6	025.011.020.000	VEERRING STAAL M.20	FEDERSCHEIBE	SPRING WASHER
045	2	177.101.001.002	FLEX.KANTBESCHERM. 1-2MM	SEITENSCHUTZ	SIDE PROTECTION
046	4	029.031.100.016	AANLASPAUMELLE 100 X 16	TÜRBAND	HINGE PART
047	48	020.101.022.042	WIELBOUT	RADSCHRAUBE	WHEEL BOLT
048	1	409.FA.51.27.00	STEUN STUURVENTIEL	STÜTZE STEUERVENTIL	SUPPORT STEERING VALVE
049	4	409.EC.41.33.00	OPSLUITRING STUURCILINDER BOVEN	SCHLIEßRING	RETAINING RING
050	4	409.EC.41.34.00	OPSLUITRING STUURCILINDER ONDER	SCHLIEßRING	RETAINING RING

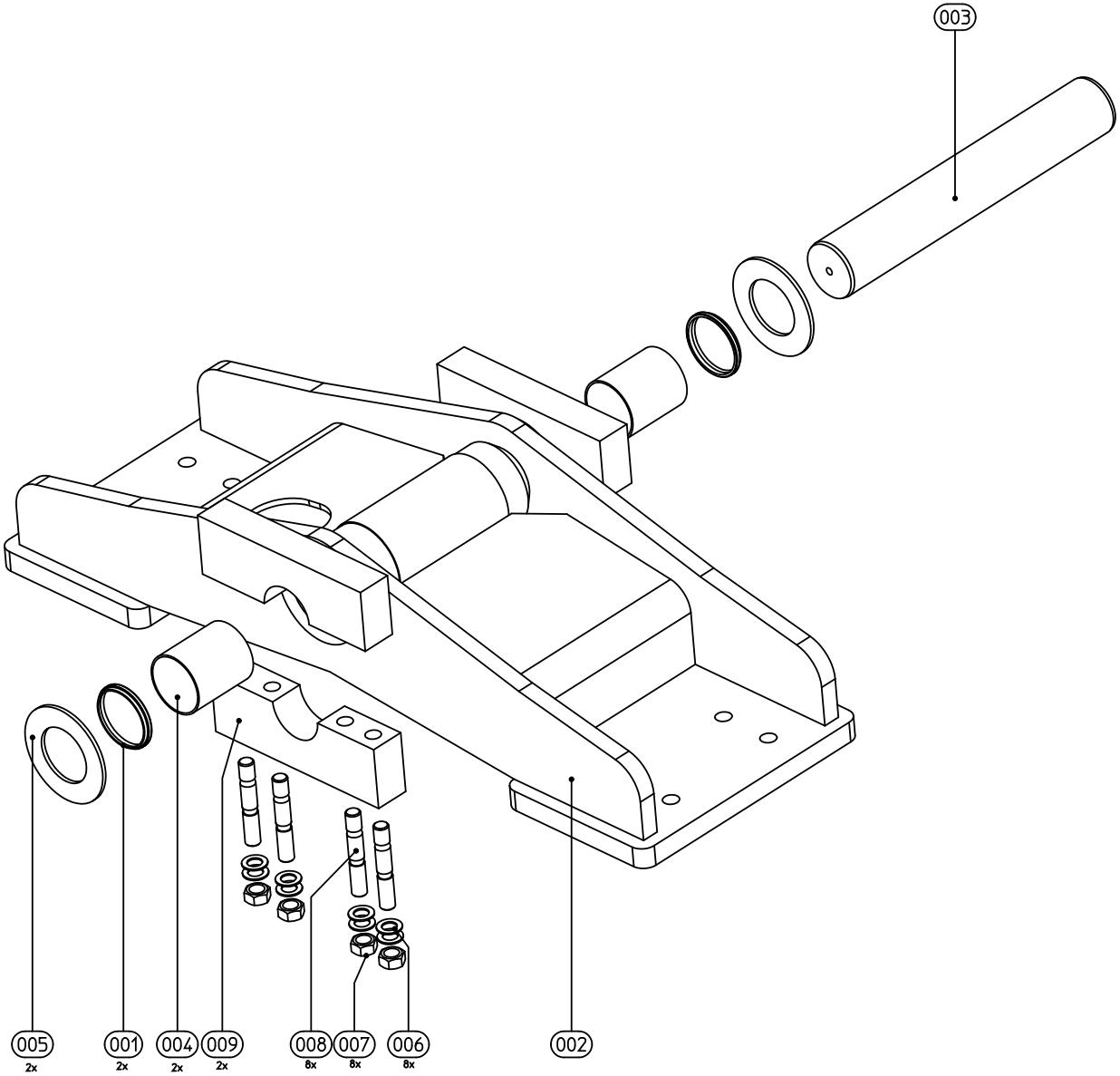
003
005
2x
001
2x
004
2x
009
2x
008
8x
007
8x
006
8x
002

SCHAMEL - SCHEMEL - BOGIE

TEKENINGNUMMER: DX1000 BLAD 2A

POS:	AANTAL:	ARTIKELNUMMER:	BESCHRIJVING:		
POS:	ANZAHL:	ARTIKELNUMMER:		BESCHREIBUNG	
POS:	QUANTITY:	PARTNUMBER:			DESCRIPTION:
001	2	054.001.080.010	AFSTRIJKER 80X 90X10MM	ABSTREIFER	WIPER
002	1	409.DW.14.30.00	SCHAMEL CPL.+	SCHEMEL	BOGIE
003	1	409.DW.14.14.00	SCHAMELAS	ACHSE FÜR SCHEMEL	AXLE FOR BOGIE
004	2	061.502.080.100	LAGERBUS PAP 80100 P14	LAGER	STRIPPER
005	2	409.CF.14.08.00	TAATSLAGER	LAGER	BEARING
006	8	025.049.001.020	BORGRING NORD-LOCK M.20	SICHERUNGSRING	LOCK WASHER
007	8	022.001.020.000	ZESKANTMOER ST.8 M 20	MUTTER	NUT
008	8	028.001.020.100	TAPEIND 8.8 M.20X100	STIFTSCHRAUBE	STUD BOLT
009	2	409.CF.12.55.00	KLEMBLOK CPL.	KLEMMBLOCK	CLAMP BLOCK

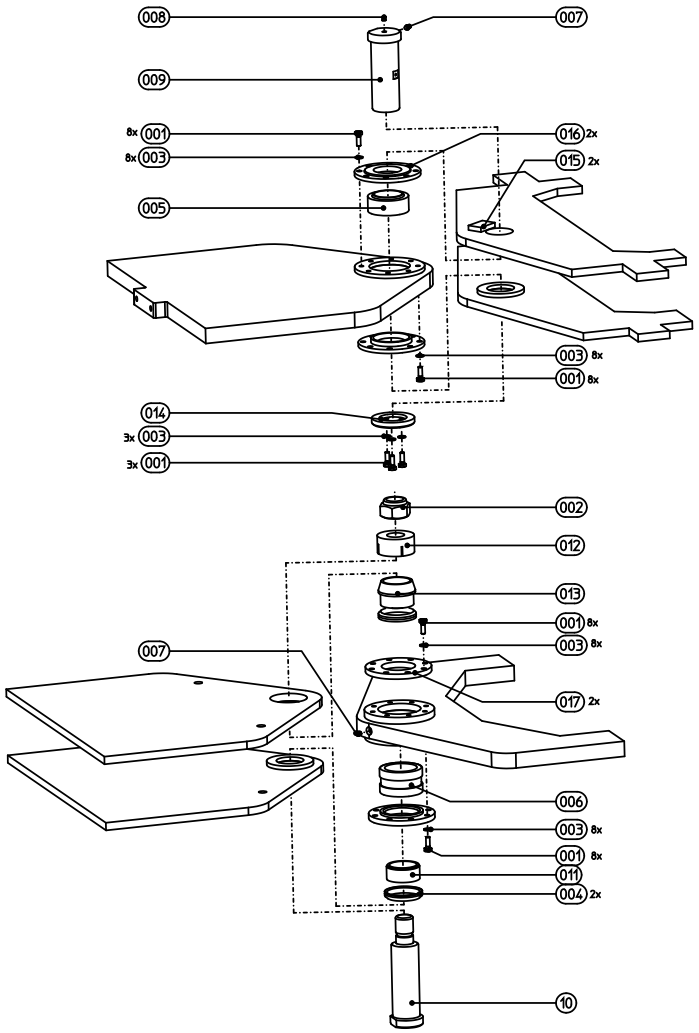
008
007
009
8x 001
8x 003
016 2x
015 2x
005
003 8x
001 8x
014
3x 003
3x 001
002
012
013
001 8x
003 8x
007
017 2x
006
003 8x
001 8x
011
004 2x
10

KNIKPUNT - KNICKGELENKPUNKT - PIVOT POINT

TEKENINGNUMMER: DX1000 BLAD 3A

POS: POS: POS:	AANTAL: ANZAHL: QUANTITY:	ARTIKELNUMMER: ARTIKELNUMMER: PARTNUMBER:	BESCHRIJVING:	BESCHREIBUNG	DESCRIPTION:
01	35	020.005.010.030	ZK.TAPBOUT 10.9 M.10X 30	KOPFSCHRAUBE	TAP BOLT
02	1	022.102.045.003	NIJLOC BORGMOER M.45X3	SICHERUNGSMUTTER	PREV. TORQUE NUT
03	35	025.011.010.000	VEERRING STAAL M.10	FEDERING	SPRING WASHER
04	2	057.001.085.006	RUBBER V-RING V- 85 S	GUMMI V-RING	RUBBER V-RING
05	1	062.014.105.070	KOGELGEWR.LAGER 105X 70	LAGER	BEARING
06	1	062.020.110.070	DUBBEL LAGER 110X 70	LAGER	BEARING
07	2	210.001.120.002	SMEERNIPPEL 180 G 1/8'	SCHMIERNNIPPEL	GREASE NIPPLE
08	1	213.014.002.000	B.Z.PLUG STAAL 1/8' GDR	VERSCHLUß M. I.S.K.	PLUG W. HEX. SOCKET
09	1	409.014.070.185	PEN ROND 70 X 185 MM	BOLZEN	PIN
10	1	409.014.070.194	PEN ROND 70 X 193 MM	BOLZEN	PIN
11	1	409.032.070.036	KLEMRING 70 X 36 MM	KLEMMRING	CLAMP RING
12	1	409.032.095.045	KLEMRING ROND 95X 45 MM	KLEMMRING	CLAMP RING
13	1	409.034.070.066	DRUKRING ROND 70X 66 MM	DRUCKRING	PRESSURE RING
14	1	409.051.110.015	BORGPLAAT 110 X 15 MM	SICHERUNGSPLATTE	SECURING PLATE
16	2	409.104.072.001	KNIKPUNTLAGERDEKSEL	LAGERDECKEL	BEARING CAP
17	2	409.104.087.001	KNIKPUNT LAGERDEKSEL	LAGERDECKEL	BEARING CAP

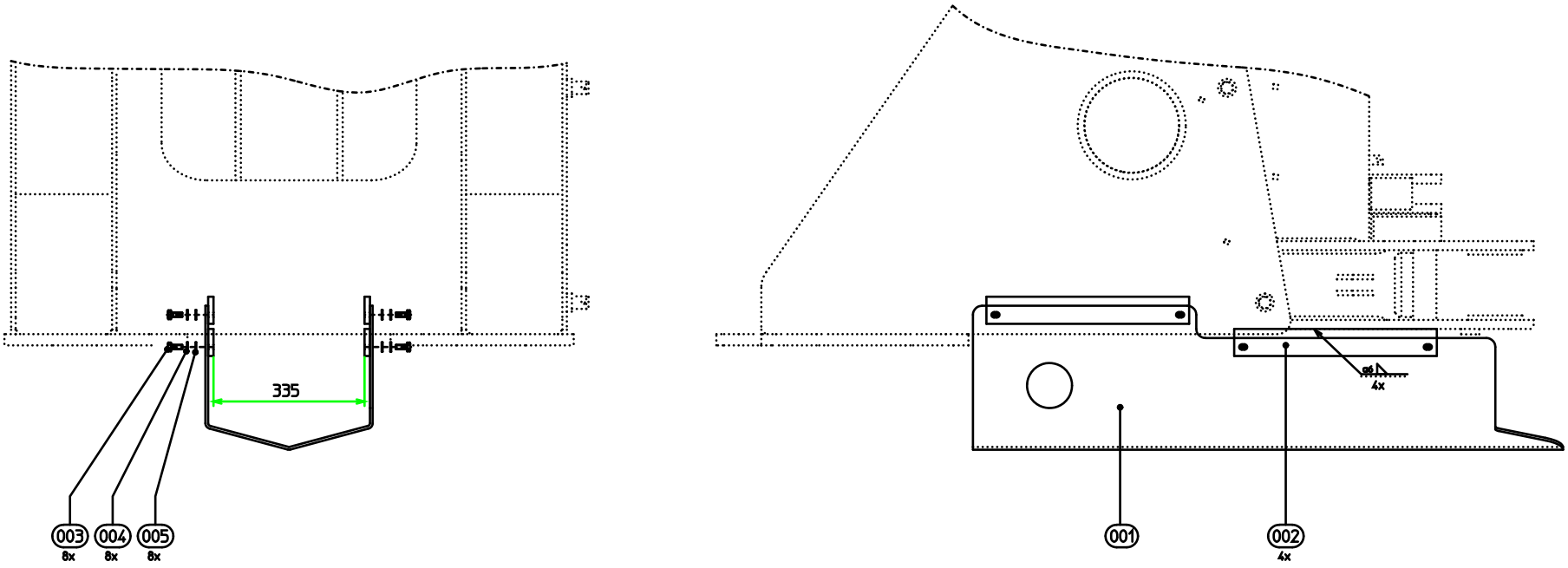

JA.1000.D

ASBESCHERMING VOOR - SCHUTZGEHÄUSE – PROTECT PLATE ASSEM. FRONT

TEKENINGNUMMER: : DW1000/3 BLAD 1A

POS:	AANTAL:	ARTIKELNUMMER:	BESCHRIJVING:		
POS:	ANZAHL:	ARTIKELNUMMER:		BESCHREIBUNG	
POS:	QUANTITY:	PARTNUMBER:			DESCRIPTION:
001	1	409.DW.13.10.00	BESCHERMBAK T-AS VOOR	SCHUTZGEHÄUSE VORNE	PROTECT COVER FRONT
002	4	409.DW.13.06.00	BEV.STRIP BESCHERMBAK	BEFESTIGUNGSBAND	FASTENING STRIP
003	8	020.004.010.025	ZK.TAPBOUT 8.8 M.10X 25	SECHSKANTSCHRAUBE	HEX BOLT
004	8	025.011.010.000	VEERRING STAAL M.10	FEDERSCHEIBE	SPRING WASHER
005	8	025.004.010.000	SLUITRING STAAL M.10	FOLGRING	WASHER

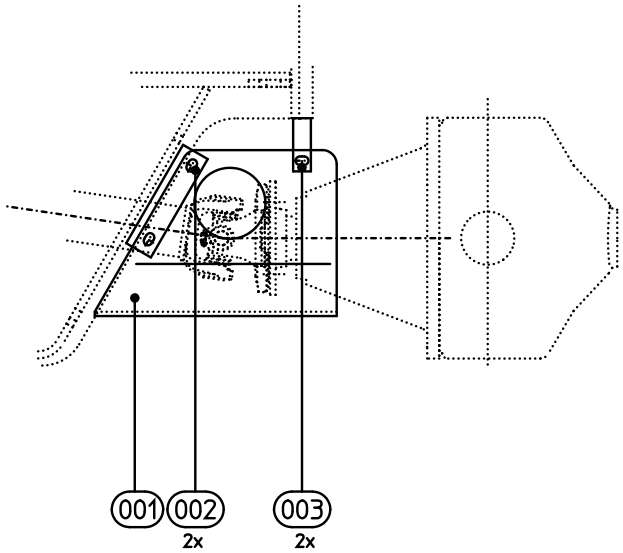

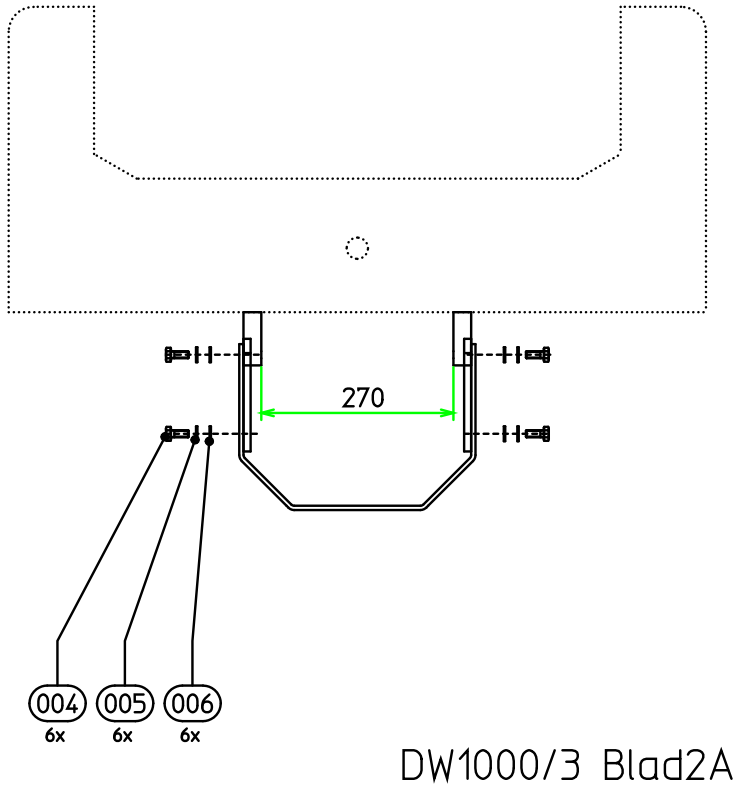

JA.1000.E

ASBESCHERMING ACHTER - SCHUTZGEHÄUSE – PROTECT PLATE ASSEM. FRONT

TEKENINGNUMMER: DW1000/3 BLAD2A

POS:	AANTAL:	ARTIKELNUMMER:	BESCHRIJVING:		
POS:	ANZAHL:	ARTIKELNUMMER:		BESCHREIBUNG	
POS:	QUANTITY:	PARTNUMBER:			DESCRIPTION:
001	1	409.DW.13.15.00	BESCHERMBAK T-AS ACHTER	SCHUTZGEHÄUSE HINTEN	PROTECT COVER REAR
002	2	409.DW.13.07.00	BEV.STRIP BESCHERMBAK	STRIP SCHUTZGEHÄUSE HINTEN	FASTENING STRIP
003	2	409.DW.13.17.00	BEV.VIERKANT BESCHERMBAK	BEFEST. BLOCK SCHUTZGEHÄUSE	FASTENING BLOCK
004	6	020.004.010.025	ZK.TAPBOUT 8.8 M.10X 25	SECHSKANTSCHRAUBE	HEX BOLT
005	6	025.011.010.000	VEERRING STAAL M.10	FEDERSCHEIBE	SPRING WASHER
006	6	025.004.010.000	SLUITRING STAAL M.10	FOLGRING	WASHER

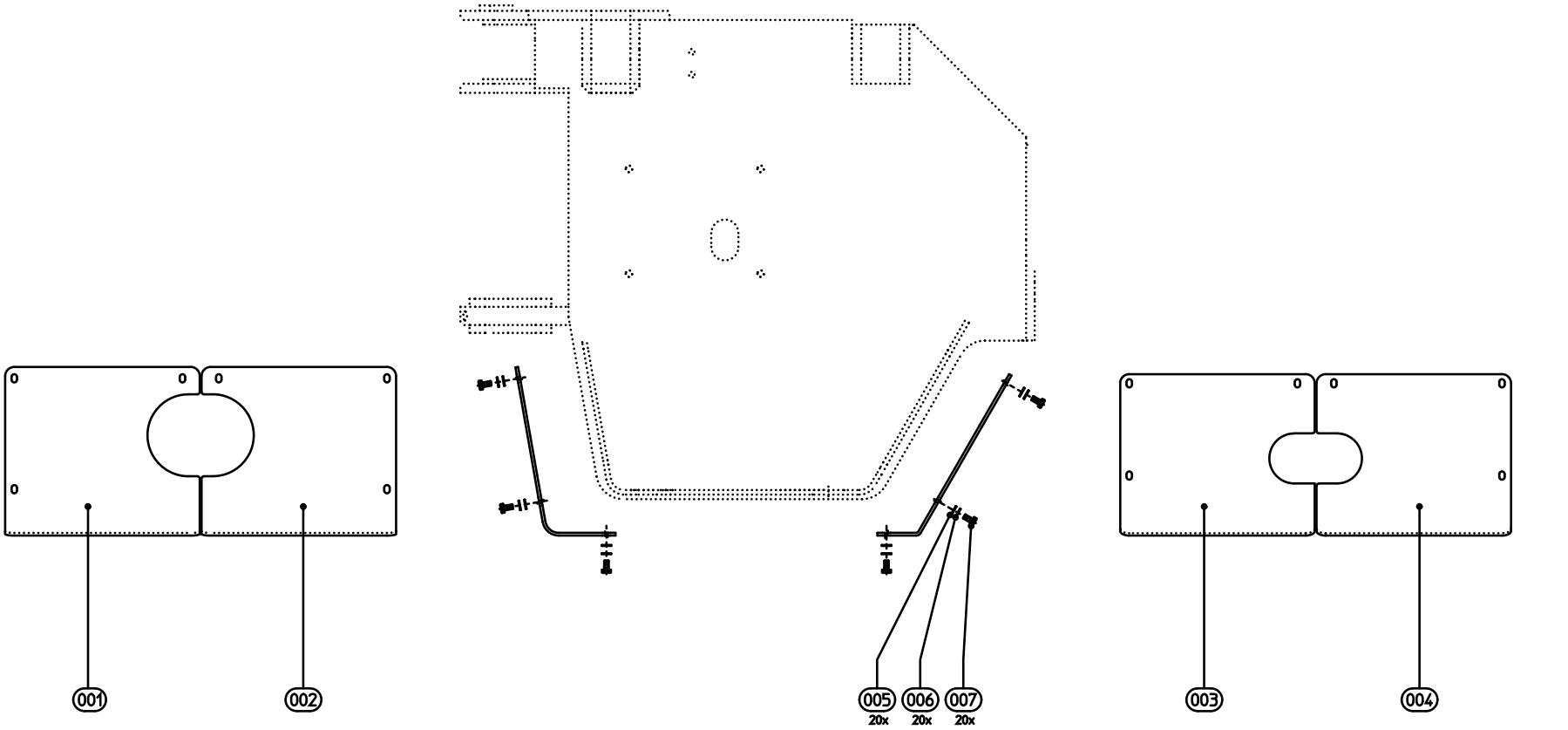
001
002
005
20x
006
20x
007
20x
003
004
DW1000/5 Blad1A

BESCHERMBAK TRANSMISSIE - SCHUTZGEHÄUSE GETRIEBE - PROTECTIVE HOUSING TRANSM.

TEKENINGNUMMER: DW1000/5 BLAD1A

POS:	AANTAL:	ARTIKELNUMMER:	BESCHRIJVING:		
POS:	ANZAHL:	ARTIKELNUMMER:		BESCHREIBUNG	
POS:	QUANTITY:	PARTNUMBER:			DESCRIPTION:
001	1	409.DW.13.02.00	BESCHERMPL. TRANSM. R.V	SCHÜTZPLATTE.	PROTECTING PLATE
002	1	409.DW.13.01.00	BESCHERMPL. TRANSM. L.V	SCHÜTZPLATTE.	PROTECTING PLATE
003	1	409.DW.13.03.00	BESCHERMPL. TRANSM. L.A	SCHÜTZPLATTE	PROTECTING PLATE
004	1	409.DW.13.04.00	BESCHERMPL. TRANSM. R.	SCHÜTZPLATTE	PROTECTING PLATE
005	20	025.004.010.000	SLUITRING STAAL M.10	FOLGRING	WASHER
006	20	025.011.010.000	VEERRING STAAL M.10	FEDERSCHEIBE	SPRING WASHER
007	20	020.004.010.025	ZK.TAPBOUT 8.8 M.10X 25	SECHSKANTSCHRAUBE	HEX BOLT

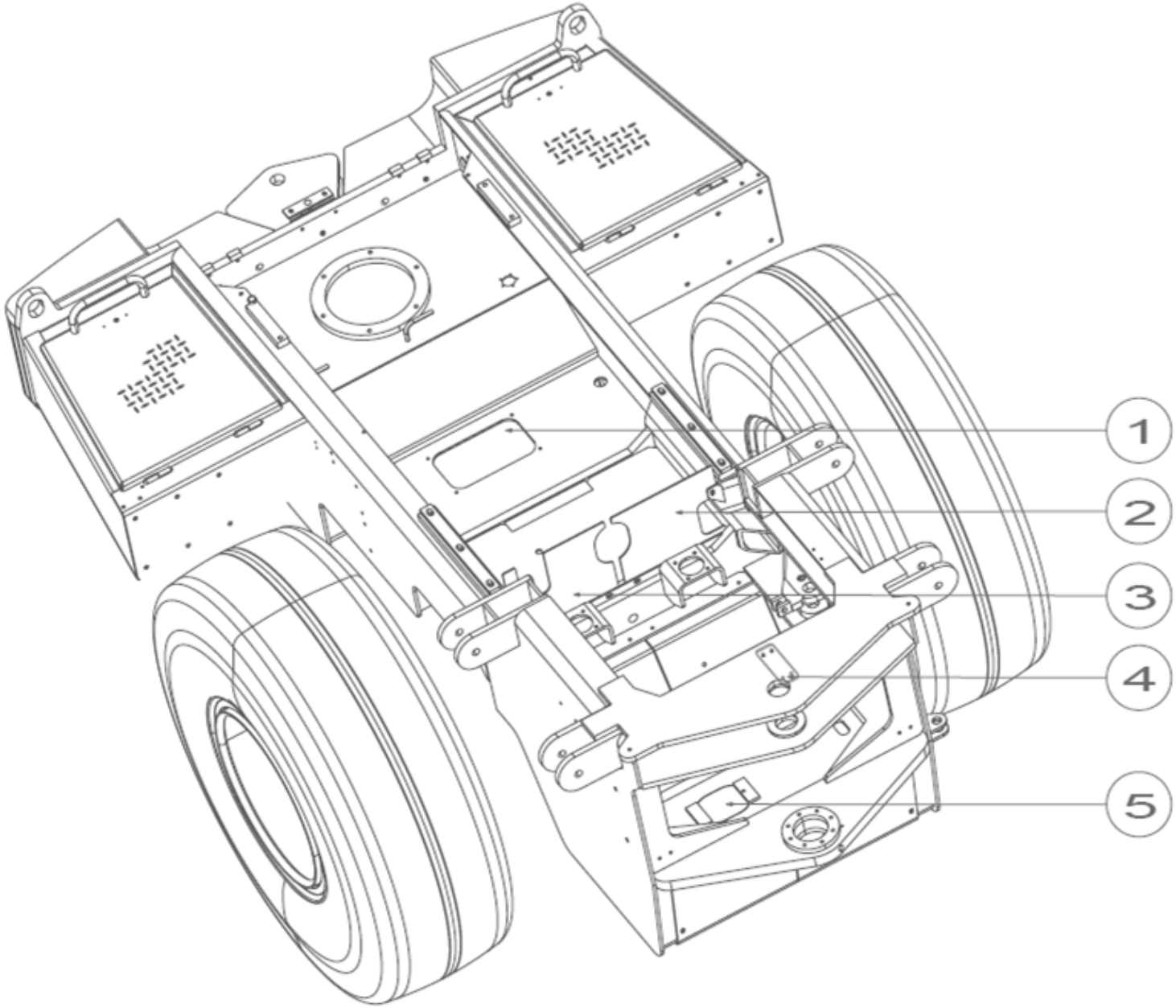
1
2
3
4
5

ACHTERFRAME – HINTERRAHMEN – REAR FRAME

TEKENINGNUMMER: JA.1200.A

POS:	AANTAL:	ARTIKELNUMMER:	BESCHRIJVING:		
POS:	ANZAHL:	ARTIKELNUMMER:		BESCHREIBUNG	
POS:	QUANTITY:	PARTNUMBER:			DESCRIPTION:
001	1	409.JA.12.60.00	DEKSEL SERIVCELUIK ACHTERFRAME	DURCHREICHE	SERVICE HATCH
002	1	409.DZ.62.18.00	GELUIDSISOLATIE PL. LI.	SCHALLISOLIERUNG	SOUND INSULATION
003	1	409.DZ.62.19.00	GELUIDSISOLATIE PL. RE.	SCHALLISOLIERUNG	SOUND INSULATION
004	1	409.JA.17.01.00	BEVESTIGINGSSTRIP REMVENTIEL	BEFESTIGUNGSLEISTE VENTIL	ATTACHMENT STRIP VALVE
005	1	409.DW.12.87.00	DEKSEL T.H.V. TRANSMISSIE	DECKEL	COVER

HOOFDSTUK 2

HEF-/ KIPINSTALLATIE

INSTALLATIE
SNELWISSELAAR HYDRAULISCH
DUBBEL GESTUURDE TERUGSLAGKLEP

HEBE-/ KIPF ANLAGE

INSTALLATION
SCHNELL WECHSELE (HYDRO-)
RÜCKSCHLAGVENTIL

LIFTING-/ TILTING INSTALLATION

INSTALLATION
QUICK CHANGER (HYDRO-)
RETURN VALVE

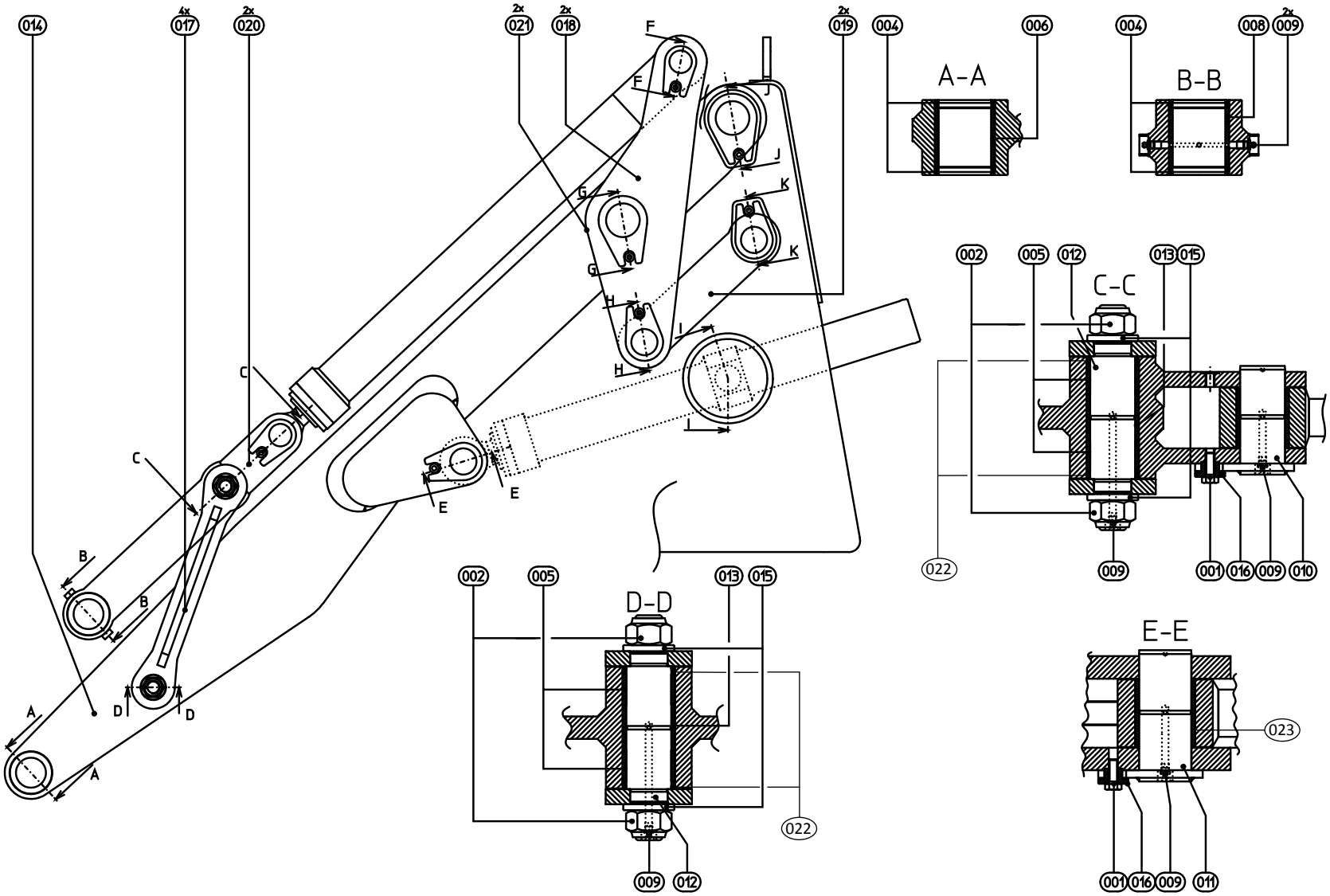
014
4x 017
2x 020
2x 021
2x 018
2x 019
004
006
004
008
2x 009
A-A
B-B
002
005
012
013
015
C-C
022
009
001
016
009
010
002
005
013
015
D-D
022
009
012
E-E
023
001
016
009
011
A
B
C
D
E
F
G
H
I
J
K

INSTALLATIE - INSTALLATION - INSTALLATION

TEKENINGNUMMER: DW4000 BLAD 1A

POS:	AANTAL:	ARTIKELNUMMER:	BESCHRIJVING:		
POS:	ANZAHL:	ARTIKELNUMMER:		BESCHREIBUNG	
POS:	QUANTITY:	PARTNUMBER:			DESCRIPTION:
001	4	020.004.012.030	ZK.TAPBOUT 8.8 M.12X 30	SECHSKANTSCHRAUBE	HEX BOLT
002	8	022.101.036.003	NIJLOC BORGMOER M.36	SICHERUNGSMUTTER	PREV.TORQUE NUT
004	8	054.001.070.010	AFSTRIJKER 70X 80X10MM	ABSTREIFER	STRIPPER
005	8	061.201.060.040	LAGER PEL 60X 70X 40	LAGER	BEARING
006	2	061.203.070.080	LAGER PEL 70X 80X 80	LAGER	BEARING
008	2	061.203.070.001	LAGER PEL 70X 80X 80	LAGER	BEARING
009	12	210.001.120.002	SMEERNIPPEL 180 G 1/8'	SCHMIERNIPPEL	GREASE NIPPLE
010	2	242.060.130.001	PEN + SMEERGROEF 60X130	BOLZEN	PIN
011	2	242.070.160.001	PEN MET SMEERGROEF	BOLZEN	PIN
012	4	409.015.060.001	PEN	BOLZEN	PIN
013	4	409.031.061.062	AFSTANDBUS	BUCHSE	BUSH
014	1	409.DW.41.40.00	HEFARM CPL	HEBELARM	LIFTING ARM
015	8	409.DW.41.30.00	BORGRING M36	SICHERUNGSRING	LOCK WASHER
016	4	409.DW.41.31.00	BORGBUSJE M12	BUCHSE	BUSH
017	4	409.310.570.002	TUIMELDEEL 570MM	HEBEL	LEVER
018	2	409.311.754.001	TUIMELPLAAT BUITENZIJDE	HEBEL	LEVER
019	2	409.300.400.004	PARALLELSTANG (ACHTER)	PARALLELSTANGE	PARALLEL BAR
020	2	409.300.700.002	PARALLELSTANG VOOR (700	PARALLELSTANGE	PARALLEL BAR
021	2	409.311.754.002	TUIMELPLAAT BINNENZIJDE	HEBEL	LEVER
022	8	054.001.060.010	AFSTRIJKER 60 X 70 X 10 MM	ABSTREIFER	STRIPPER
023	2	061.203.070.090	LAGER PEL 70 X 80 X 90 MM	LAGER	BEARING

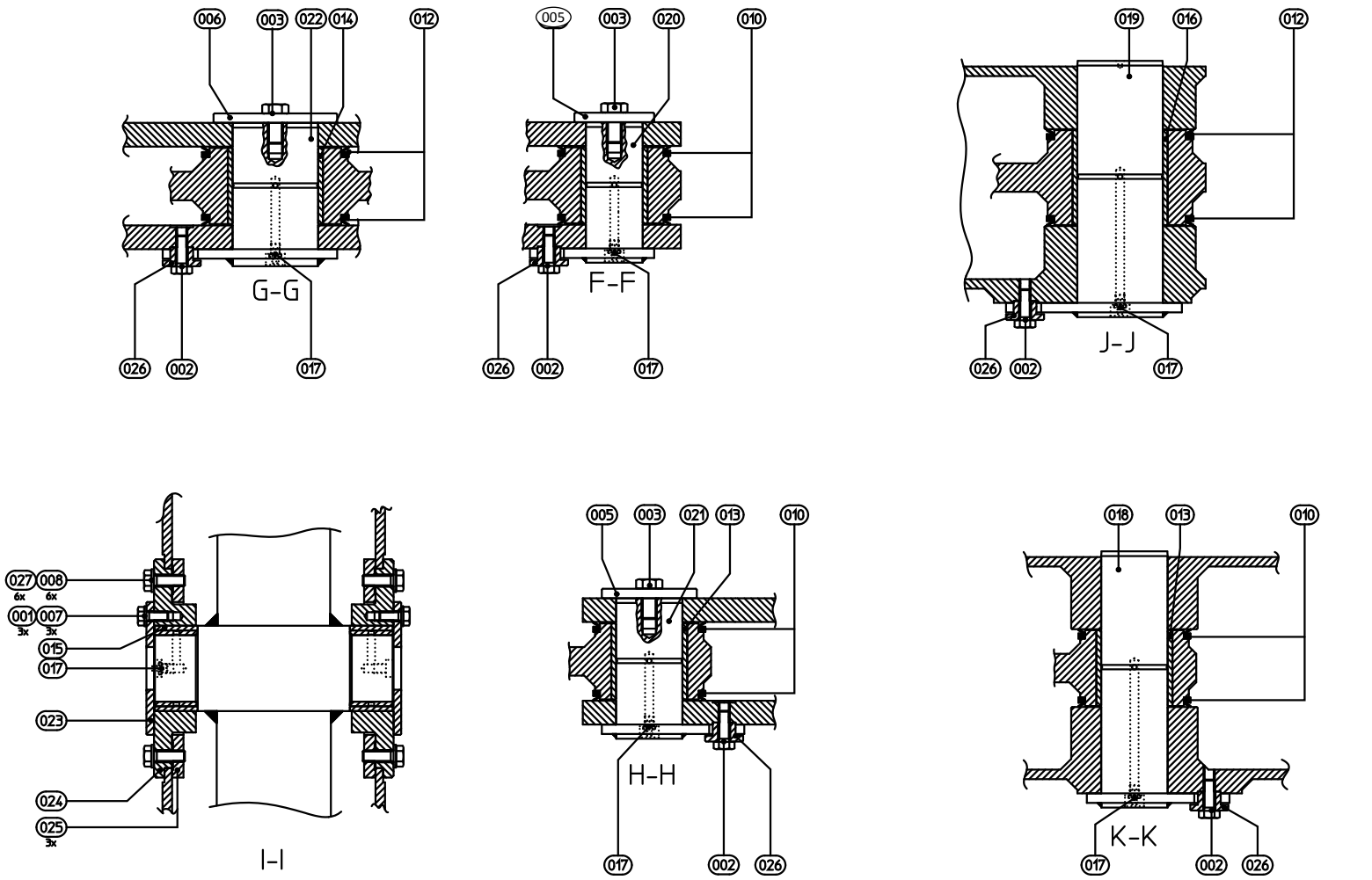

DW4000 Blad2A

INSTALLATIE - INSTALLATION - INSTALLATION

TEKENINGNUMMER: DW4000 BLAD 2A

POS:	AANTAL:	ARTIKELNUMMER:	BESCHRIJVING:		
POS:	ANZAHL:	ARTIKELNUMMER:		BESCHREIBUNG	
POS:	QUANTITY:	PARTNUMBER:			DESCRIPTION:
001	12	020.004.010.025	ZK.TAPBOUT 8.8 M.10X 25	KOPFSCHRAUBE	TAP BOLT
002	10	020.004.012.030	ZK.TAPBOUT 8.8 M.12X 30	KOPFSCHRAUBE	TAP BOLT
003	6	020.004.016.035	ZK.TAPBOUT 8.8 M.16X 35	KOPFSCHRAUBE	TAP BOLT
005	4	023.019.100.001	BORGSCHIJF VOOR PEN 70MM	SICHERUNGSSCHEIBE	PREV. TORQUE NUT
006	2	023.019.130.001	BORGSCHIJF VOOR PEN 90MM	SICHERUNGSSCHEIBE	PREV. TORQUE NUT
007	12	025.011.010.000	VEERRING STAAL M.10	FEDERRING	SPRING WASHER
008	34	025.004.012.000	SLUITRING STAAL M.12	SCHEIBE	WASHER
010	12	057.002.100.090	RUBBER V-RING V-100.A	GUMMI V-RING	RUBBER V-RING
012	8	057.002.140.105	RUBBER V-RING V-140.A	GUMMI V-RING	RUBBER V-RING
013	4	061.201.070.080	LAGER PEL 70X 80X 80	LAGER	BEARING
014	2	061.201.090.080	LAGER PEL 90X100X 80	LAGER	BEARING
015	4	061.201.080.045	LAGER PEL 80X 90X 45	LAGER	BEARING
016	2	061.201.090.100	LAGER PEL 90X100X100	LAGER	BEARING
017	12	210.001.120.002	SMEERNIPPEL 180 G 1/8'	SCHMIERNIPPEL	GREASE NIPPLE
018	2	242.070.255.001	PEN + SMEERGROEF 70X255	BOLZEN	PIN
019	2	242.090.255.001	PEN + SMEERGROEF 90X255	BOLZEN	PIN
020	2	409.015.060.133	PEN + SMEERGR. + M16 60X	BOLZEN	PIN
021	2	409.015.070.133	PEN + SMEERGR. + M16 70X	BOLZEN	PIN
022	2	409.015.090.132	PEN + SMEERGR. + M16 90X	BOLZEN	PIN
023	4	409.051.140.008	BORGPLAAT	SICHERUNGSPLATTE	PREV. PLATE
024	4	409.122.230.044	LAGERFLENS	LAGERFLANSCH	BEARINGFLANGE
025	12	409.123.230.012	GEDEELDE FLENS	FLANSCH	FLANGE
026	10	409.DW.41.31.00	BORGBUSJE M12	SICHERUNGSBUSCHE	PREV.BUSH
027	24	020.004.012.035	ZK.TAPBOUT 8.8 M.12X 35	KOPFSCHRAUBE	TAP BOLT

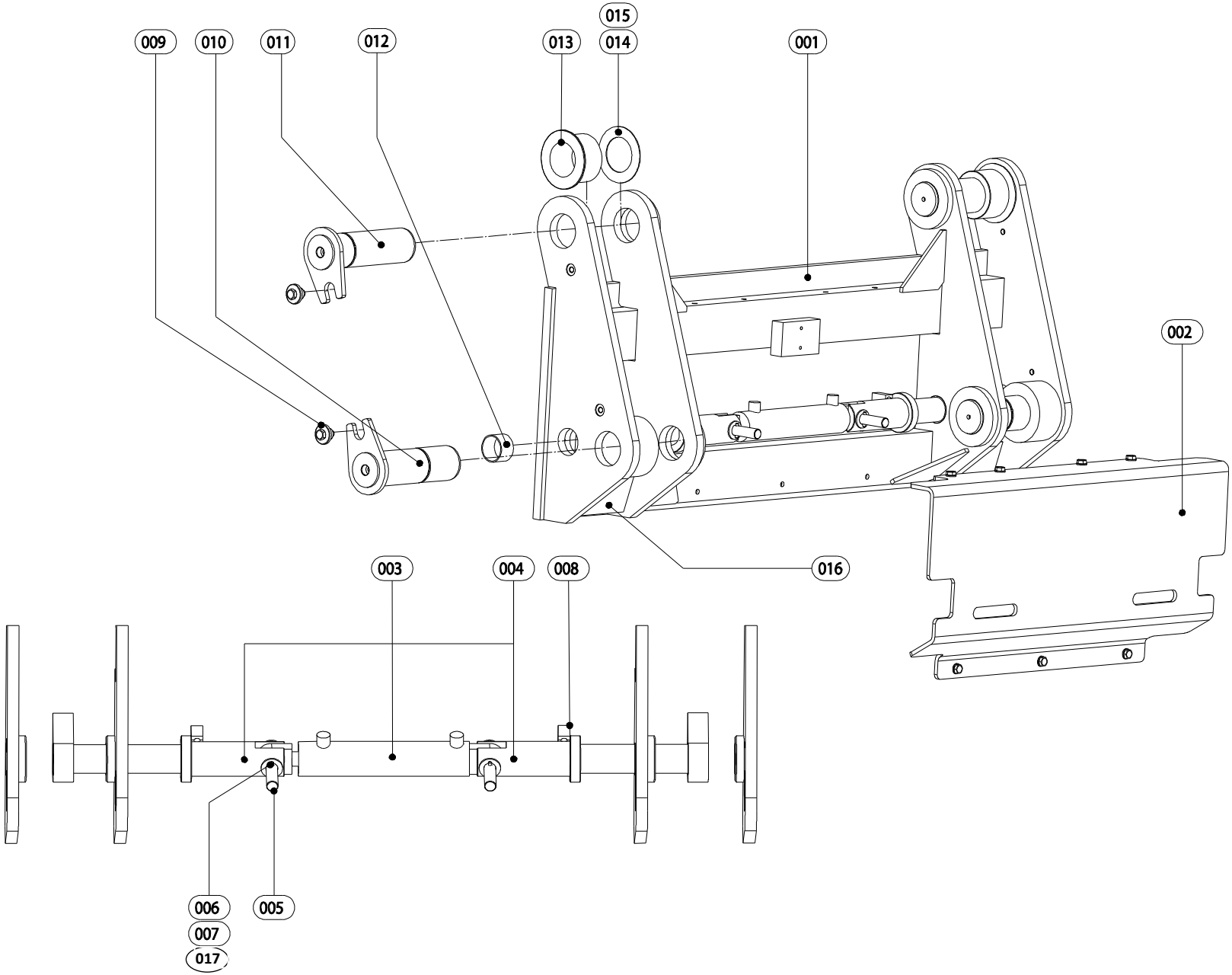
009
010
011
012
013
015
014
001
002
016
003
004
008
006
005
007
017

SNELWISSELAAR HYDRAULISCH - SCHNELL WECHSELE - QUICK CHANGER

TEKENINGNUMMER: 400.EC.010.100-C3

POS:	AANTAL:	ARTIKELNUMMER:	BESCHRIJVING:		
POS:	ANZAHL:	ARTIKELNUMMER:		BESCHREIBUNG	
POS:	QUANTITY:	PARTNUMBER:			DESCRIPTION:
001	1	409.461.185.001	MONTAGEBORD SNELWISSELAAR	MONTAGESCHILD SCHNELL WECHSELE	MOUNTING BOARD QUICK CHANGER
002	1	409.EG.44.08.00	BESCHERMKAP CILINDER	SCHUTZ	PROTECTING
003	1	809.CO44SP05.00	CILINDER HYDR SNELWISSEL	ZYLINDER	CYLINDER
004	2	409.CO44SP02.00	PEN SNELWISSEL	BOLZEN	PIN
005	2	409.CO44SP04.00	AS	ACHSE	AXLE
006	4	026.011.006.030	SPANSTIFT ROND 6X 30	SPANNSTIFT	SPLINE PIN
007	4	025.004.020.000	SLUITRING M20	SCHEIBE	WASHER
008	2	409.CO44SP03.00	AANSLAG	ANSCHLAG	STOP
009	4	409.DW.41.31.00	BORGBUSJE M12	BUCHSE	BUSH
010	2	242.070.230.001	PEN MET SMEERGR. (SNELW.	BOLZEN	PIN
011	2	242.070.230.002	PEN MET SMEERGR. (SNELW.	BOLZEN	PIN
012	6	409.465.018.001	GLACIERLAGER SNELWISSEL.	LAGER	BEARING
013	2	409.DH.44.10.00	ROL MET GELEIDING (70)	LAGER	BEARING
014	4	023.007.114.002	VULSCHIJF 71MM 2MM DIK	SCHEIBE	WASHER
015	4	023.007.114.003	VULSCHIJF 71MM 3MM DIK	SCHEIBE	WASHER
016	2	409.EC.44.10.00	AANSLAG SNELWISSEL	ANSCHLAG	STOP
017	2	061.502.020.020	LAGERBUS PAP 2020 P14	BUCHSE	BUSH

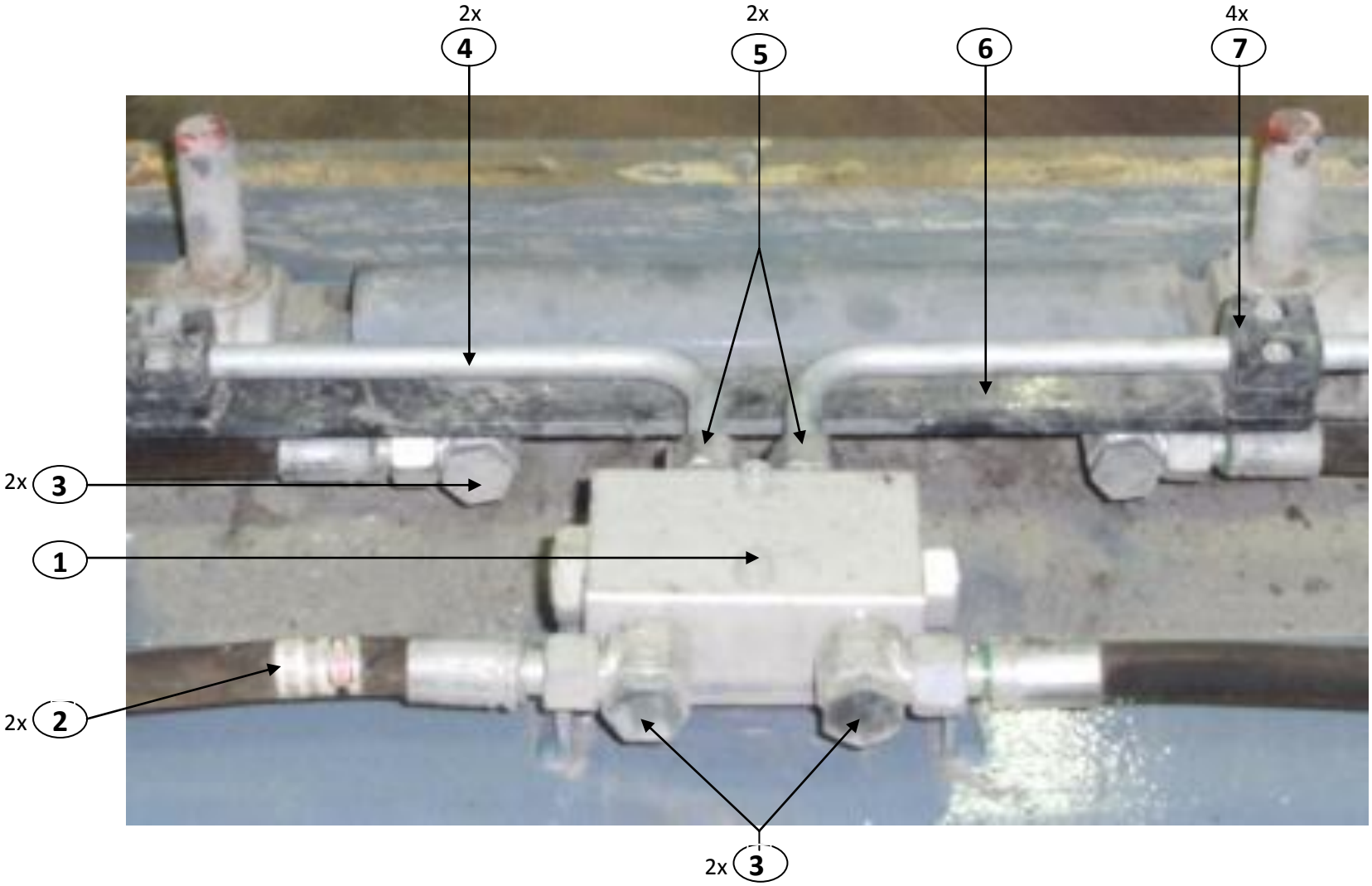

JA.4400.B

DUBBEL GESTUURDE TERUGSLAGKLEP – RÜCKSCHLAGVENTIL – RETURN VALVE

TEKENINGNUMMER: JA.4400.B

POS:	AANTAL:	ARTIKELNUMMER:	BESCHRIJVING:		
POS:	ANZAHL:	ARTIKELNUMMER:		BESCHREIBUNG	
POS:	QUANTITY:	PARTNUMBER:			DESCRIPTION:
1	1	094.509.122.060	DUBBELGESTUURDE TERUGSLAGKLEP	RÜCKSCHLAGVENTIL	RETURN VALVE
2	2	03F06I10I10.055	SLANG PREN 857/1S 3/8”X 550	SCHLAUCH	HOSE
3	4	045.004.012.006	B.KOPP.12- 3/8”GDR ND250	KUPPLUNG	COUPLING
4	2	409.DW.44.25.00	LEIDING HYDR. SNELWISSELAAR	LEITUNG	DUCT
5	2	041.004.012.006	R.KOPP.12- 3/8”GDR ND250	KUPPLUNG	COUPLING
6	1	409.EG.44.10.00	KOPPELSTEUN LEIDINGEN	STÜTZE	SUPPORT
7	2	250.021.002.012	SET KAPPEN BEUGEL 12MM	LEITUNGKLAMME 12MM	PIPECLAMP 12MM

HOOFDSTUK 3

CARROSSERIE EN TANKS	KAROSSERIE UNDER BEHÄLTER	COACHWORK AND TANKS
SPATBORDEN EN OPSTAP	KOTFLÜGEL UND AUFTRITT	MUDGUARDS AND STEP
HYDRAULIEK TANK	OIL BEHÄLTER	OIL TANK
MOTORKAP	MOTORHAUBE	BONNET LINKS
CABINE	FAHRERHAUS	CABIN
AIRCO (KLIMAATREGELING)	AIRCO	AIRCO
KANTELCILINDER	FAHRERHAUS ZYLINDER	TILL CYLINDER
BEKLEDING CABINE	VERKLEIDUNG FAHRERHAUS	UPHOLSTERY CABIN
STICKERS	AUFKLEBER	STICKERS
BINNENCABINE	INNENKABINE	INSIDE CABIN

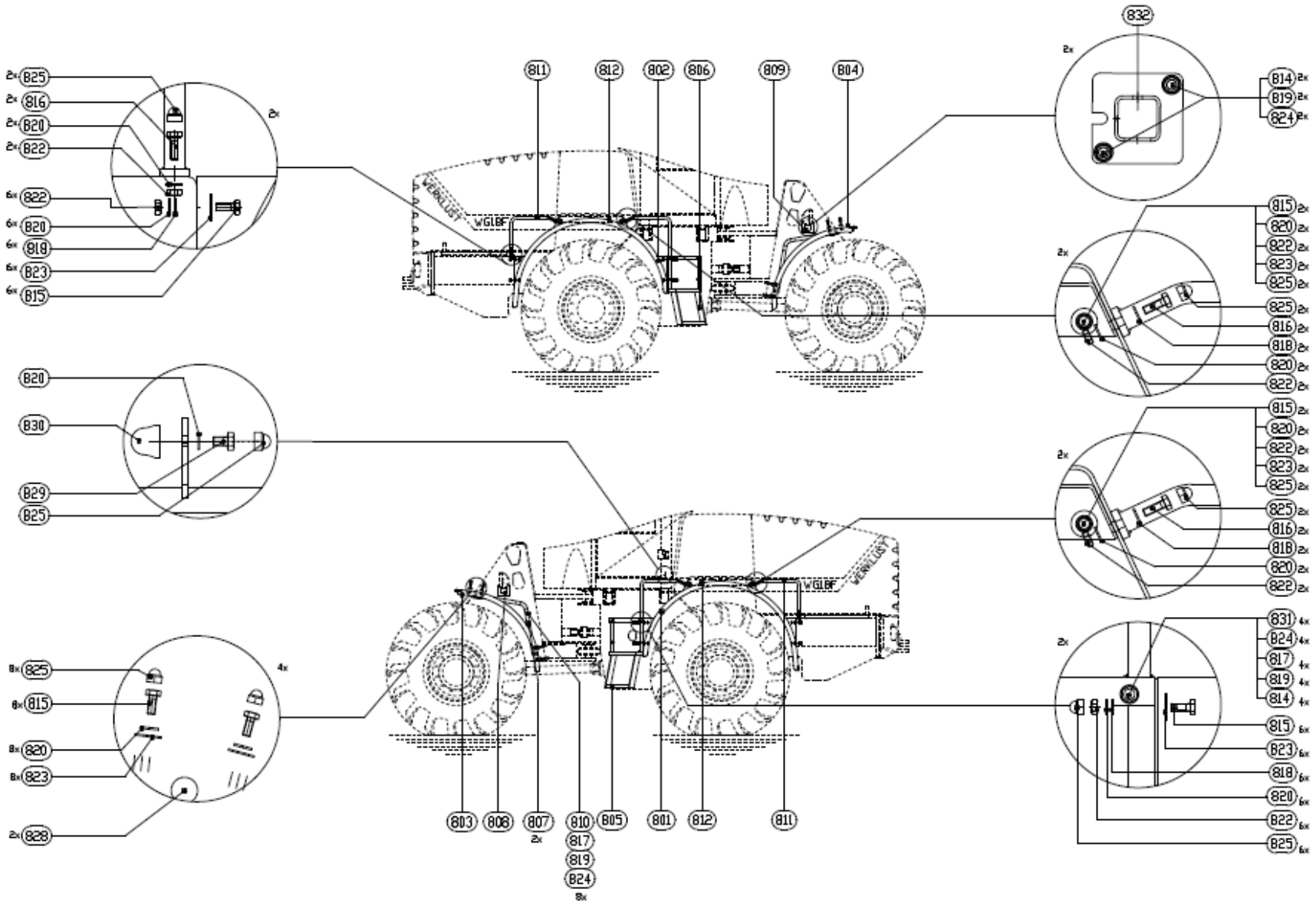
2x B25
2x B16
2x B20
2x B22
6x B22
6x B20
6x B18
6x B23
6x B15
2x
B20
B30
B29
B25
8x B25
8x B15
8x B20
8x B23
2x B28
4x
B11
B12
B02
B06
B09
B04
WERKLUST
WGLBF
B03
B08
B07
2x
B10
B17
B19
B24
8x
B05
B01
B12
B11
2x B32
2x
B14 2x
B19 2x
B24 2x
2x
B15 2x
B20 2x
B22 2x
B23 2x
B25 2x
B25 2x
B16 2x
B18 2x
B20 2x
B22 2x
2x
B15 2x
B20 2x
B22 2x
B23 2x
B25 2x
B25 2x
B16 2x
B18 2x
B20 2x
B22 2x
2x
B31 4x
B24 4x
B17 4x
B19 4x
B14 4x
B15 6x
B23 6x
B18 6x
B20 6x
B22 6x
B25 6x

JA.1800.A

SPATBORDEN EN OPSTAP - KOTFLÜGEL UND AUFTRITT - MUDGUARDS AND STEP

TEKENINGNUMMER: DW1000/8 BLAD 1A

POS:	AANTAL:	ARTIKELNUMMER:	BESCHRIJVING:	BESCHREIBUNG	DESCRIPTION:
POS:	ANZAHL:	ARTIKELNUMMER:			
POS:	QUANTITY:	PARTNUMBER:			
801	1	409.DW.18.05.00	ACHTERSPATBORD LINKS KPL	HINTEN KOTFLÜGEL LINKS	REAR MUDGUARD LEFT
802	1	409.DW.18.06.00	ACHTERSPATBORD RECHTS KP	HINTEN KOTFLÜGEL R.	REAR MUDGUARD RIGHT
803	1	409.DW.18.01.00	VOORSPATBORD LINKS KPL.	VORKOTFLÜGEL LINKS	FRONT MUDGUARD LEFT
804	1	409.DW.18.02.00	VOORSPATBORD RECHTS KPL.	VORKOTFLÜGEL LINKS	FRONT MUDGUARD RIGHT
805	1	409.DW.18.50.01	OPSTAP LINKS CPL.	AUFTRITT LINKS	STEP LEFT
806	1	409.DW18SP51.00	OPSTAP RECHTS CPL	AUFTRITT RECHTS	STEP RIGHT
807	2	409.DW.18.75.00	STEUN VOORSPATBORD L+R	KOTFLÜGELSTÜTZE L+R	MUDGUARD SUPPORT L+R
808	1	409.DW.18.65.00	KOPLAMPSTEUN LINKS KPL.	STÜTZE SCHEINWERFER L	SUPPORT HEADLIGHT L
809	1	409.DW.18.70.00	KOPLAMPSTEUN RECHTS KPL.	STÜTZE SCHEINWERFER R	SUPPORT HEADLIGHT R
810	8	020.001.012.050	ZK.BOUT 8.8 M.12X 50	SECHSKANTSCHRAUBE	HEX BOLT
811	2	409.DW.18.83.00	HANDGREEP ACHTER	HANDGRIFF	HANDGRIP
812	2	409.DW.18.80.00	SPATBORDVERSTERKING ACH	KOTFLÜGEL VERSTÄRKUNG	MUDGUARD STIFFENING
813	8	020.004.012.020	ZK.TAPBOUT 8.8 M.12X 20	SECHSKANTSCHRAUBE	HEX BOLT
814	12	020.004.012.030	ZK.TAPBOUT 8.8 M.12X 30	SECHSKANTSCHRAUBE	HEX BOLT
815	44	020.004.010.025	ZK.TAPBOUT 8.8 M.10X 25	SECHSKANTSCHRAUBE	HEX BOLT
816	12	020.004.010.030	ZK.TAPBOUT 8.8 M.10X 30	SECHSKANTSCHRAUBE	HEX BOLT
817	16	025.004.012.000	SLUITRING STAAL M.12	SCHEIBE	WASHER
818	32	025.004.010.000	SLUITRING STAAL M.10	SCHEIBE	WASHER
819	20	025.011.012.000	VEERRING STAAL M.12	FEDERSCHEIBE	SPRING WASHER
820	53	025.011.010.000	VEERRING STAAL M.10	FEDERSCHEIBE	SPRING WASHER
822	40	022.001.010.000	ZESKANTMOER ST.8 M 10	MUTTER	NUT
823	40	025.007.011.035	CARROSSERIERING M 11 X 3	SCHEIBE	WASHER
824	20	022.205.012.000	SIER-MOERKAP M12	ZIERHAUBE	NUT COVER
825	45	022.205.010.000	SIER-MOERKAP M10	ZIERHAUBE	NUT COVER
826	2	020.001.008.055	ZK.BOUT 8.8 M. 8X 55	SECHSKANTSCHRAUBE	HEX BOLT
827	2	022.101.008.000	NIJLOC BORGMOER M. 8	SICHERUNGSMUTTER	SECURING NUT
828	4	Z01.60.00.286	AFDICHTSTOP D=28.6	KAPPE	COVER
829	1	020.004.010.015	ZK.TAPBOUT 8.8 M.10X 15	SECHSKANTSCHRAUBE	HEX BOLT
830	1	262.040.503.555	AANSLAGRUBBER 38655	ANSCHLAG	STOP
831	8	022.320.012.000	KALEI-MOER M12	MUTTER	NUT
832	2	Z01.60.08.060	LAMELLENSTOP 60×60 MM	LAMELLENSTOPP	LAMELLAE STOP

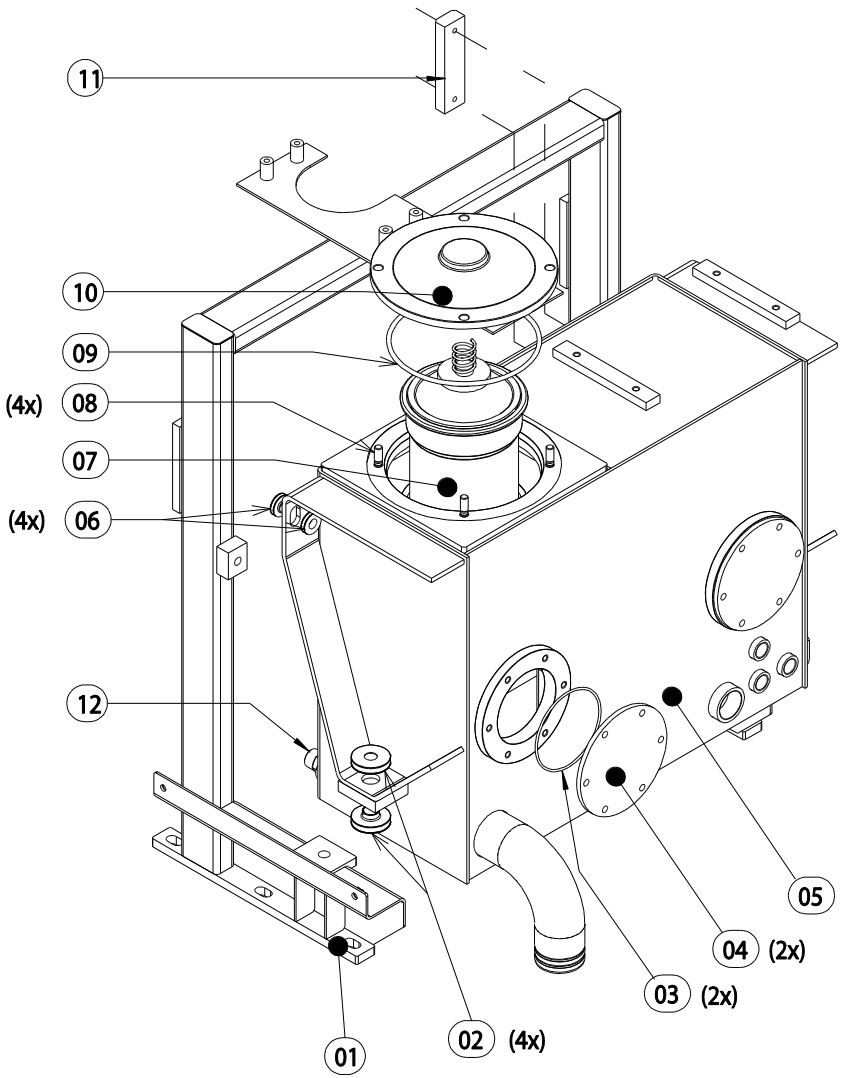
11
10
09
(4x) 08
07
(4x) 06
12
05
04 (2x)
03 (2x)
02 (4x)
01

HYDRAULIEK TANK - OIL BEHÄLTER - OIL TANK

TEKENINGNUMMER: 400.DZ.050.300A

POS: POS: POS:	AANTAL: ANZAHL: QUANTITY:	ARTIKELNUMMER: ARTIKELNUMMER: PARTNUMBER:	BESCHRIJVING:	BESCHREIBUNG	DESCRIPTION:
1	1	409.DZ.53.20.00	FRAME HYDRAULIEKTANK	FRAME HYDRAULIK BEHÄLTER	FRAME HYDRAULIK BEHÄLTER
2	4	261.004.110.092	TRILDEMPER RD 092	SCHWINGUNGSDÄMPFER	VIBRATION ISOLATOR
3	2	052.003.132.035	O-RING 132,95X 3,53 252	O-RING	O-RING
4	2	409.101.185.008	DEKSEL ROND 185 X 8 MM	DECKEL	COVER
5	1	409.DZ.53.01.00	HYDRAULIEKTANK	HYDRAULIK BEHÄLTER	HYDRAULIK BEHÄLTER
6	4	261.004.110.026	TRILDEMPER RD 026	SCHWINGUNGSDÄMPFER	VIBRATION ISOLATOR
7	1	121.220.134.339	INSERTFILTER COMPLETE UNIT	FILTER	FILTER
	1	122.214.310.390	HYDRAULIEKFILTER	FILTER	HYDRAULIC FILTER
8	4	028.001.012.030	TAPEIND 8.8 M.12X 30	GEWINDE STANGE	THREADED ROD
9	1	052.002.221.070	O-RING 221,6 X 7,0	O-RING	O-RING
10	1	019.101.285.003	ALUMINIUM DEKSEL 285 MM	DECKEL	COVER
11	1	101.002.127.012	PEILGLAS	SCHAUGLASS	GAUGE GLASS
12	1	213.182.230.150	AFTAPPLUG M.30 X 1,50	ABLAßSCHRAUBE	DRAIN PLUG

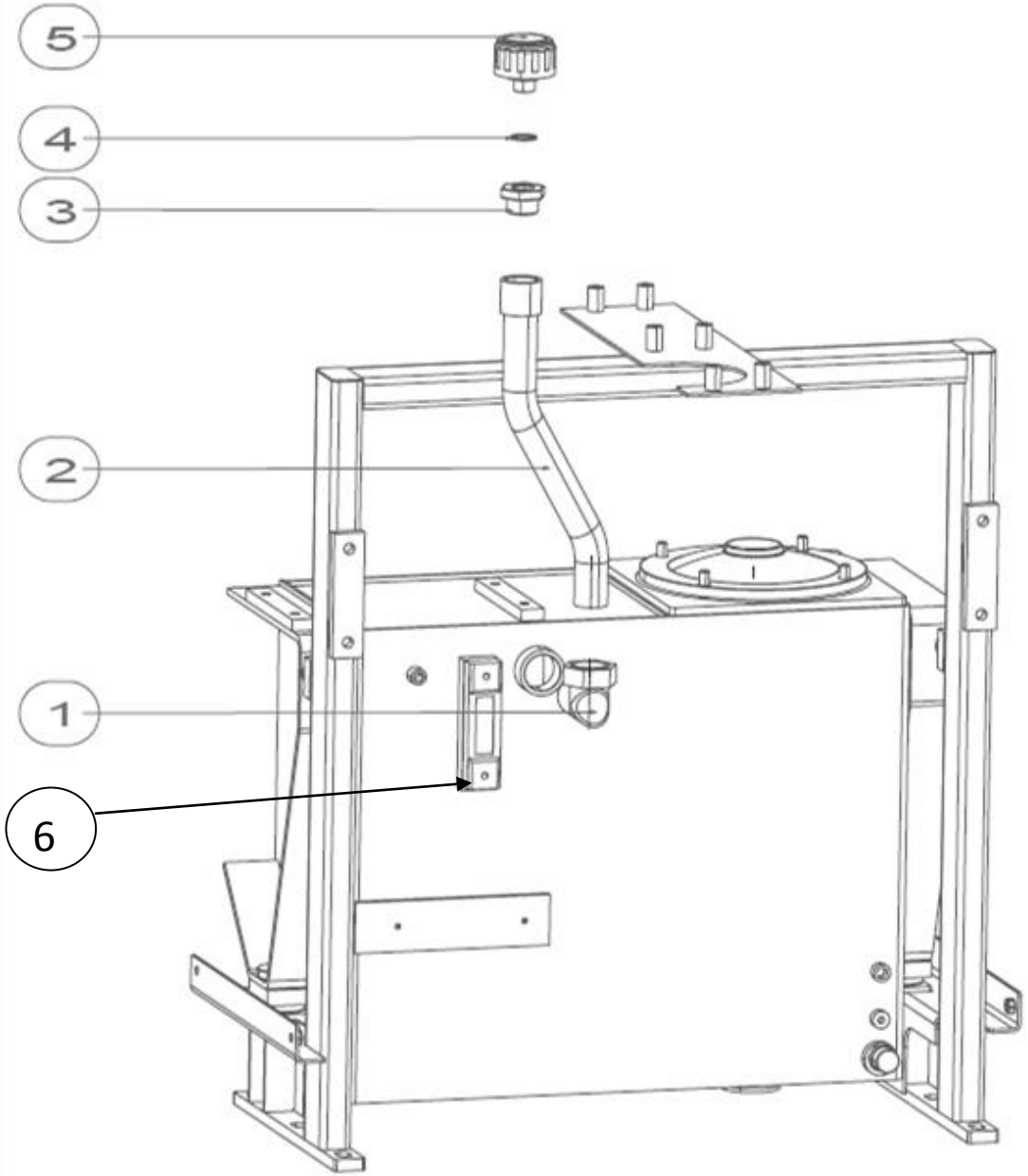

JA.5300.B

VULLEIDING HYDRAULIEKTANK – LEITUNG – DUCT

TEKENINGNUMMER: JA.5300.B

POS: POS: POS:	AANTAL: ANZAHL: QUANTITY:	ARTIKELNUMMER: ARTIKELNUMMER: PARTNUMBER:	BESCHRIJVING:	BESCHREIBUNG	DESCRIPTION:
1	1	042.030.042.042	KNIEKOPP. L 42mm ND100	KUPPLUNG	COUPLING
2	1	409.DZ.53.30.00	VULLEIDING HYDR.TANK	LEITUNG	DUCT
3	1	216.002.020.012	VERLOOPNIPPEL BU 1 ¼ BI ¾‘ GDR	KUPPLUNG	COUPLING
4	1	051.011.026.020	ALUM. RING 31.9×26.3×2.0	SCHEIBE	WASHER
5	1	121.000.011.001	FILTER DOP	FILTER	FILTER
6	1	101.002.127.012	PEILGLAS	SCHAUGLASS	GAUGE GLASS

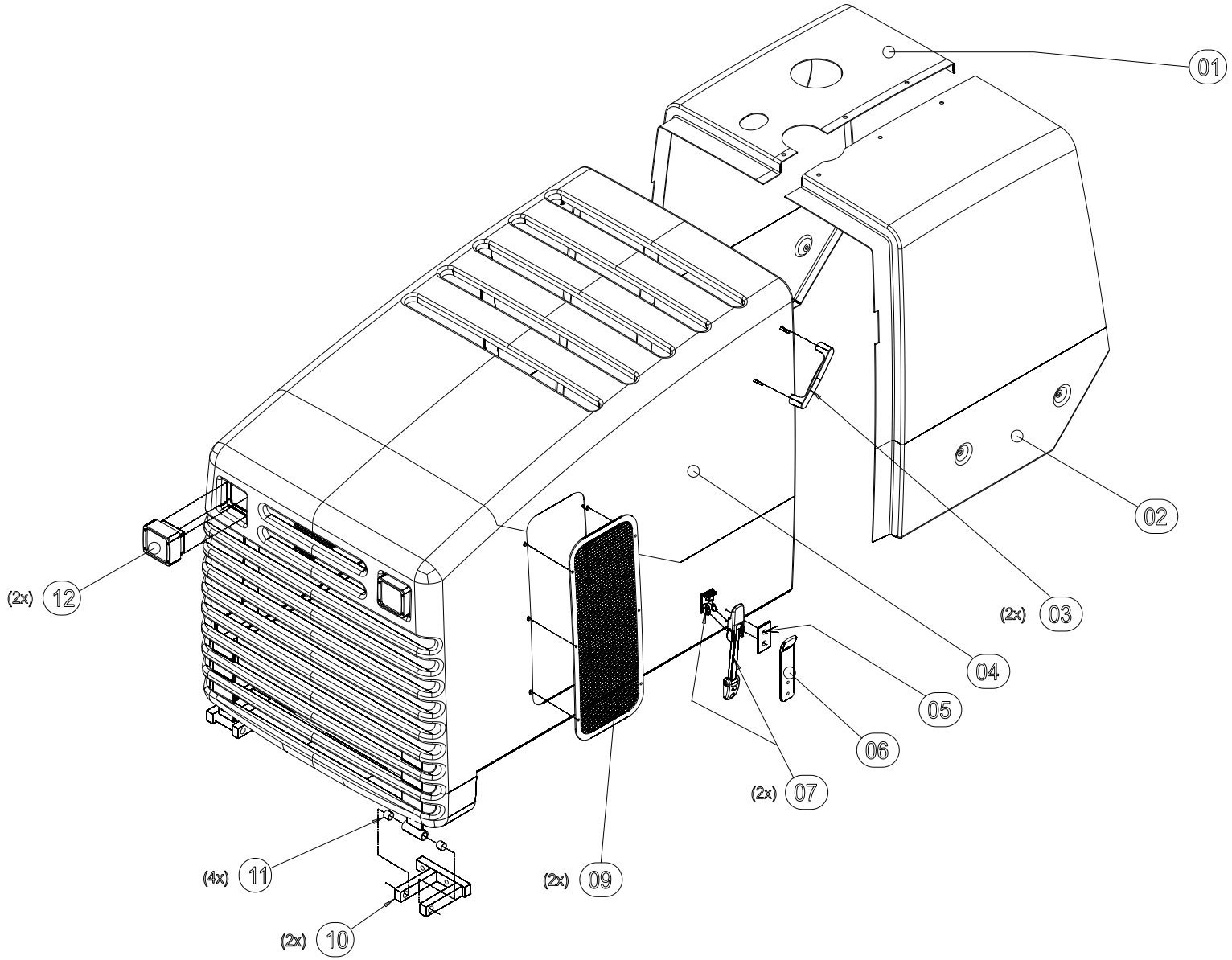
01
02
(2x) 03
04
05
06
(2x) 07
(2x) 09
(4x) 11
(2x) 10
(2x) 12

MOTORKAP - MOTORHAUBE - HOOD

TEKENINGNUMMER: 400.DZ.060.200A_2

POS: POS: POS:	AANTAL: ANZAHL: QUANTITY:	ARTIKELNUMMER: ARTIKELNUMMER: PARTNUMBER:	BESCHRIJVING:	BESCHREIBUNG	DESCRIPTION:
1	1	409.JA.62.03.00	ZIJPANEEL GVK LINKS	SEITENFLÜGEL L	TREE SIDE PANEL L
2	1	409.JA.62.04.00	ZIJPANEEL GVK RECHTS	SEITENFLÜGEL R	TREE SIDE PANEL R
3	2	397.003.001.001	HANDGREEP	HANDGRIFF	HANDGRIP
4	1	409.DZ62SP02.00	MOTORKAP MET STAALDELEN	MOTORHAUBE	BONNEN LINKS
5	2	409.DZ.62.41.00	NYLON HOOD GUIDANCE PAD	NYLON HOOD GUIDANCE PAD	NYLON HOOD GUIDANCE PAD
6	2	409.DZ.62.40.00	HOOD GUIDANCE STRIP	HOOD GUIDANCE STRIP	HOOD GUIDANCE STRIP
7	2	395.006.001.001	FLEXIBELE KAPTREKKER LANG	MOTORHAUBE SCHLIEßUNG	BONNET FASTENER
9	2	409.DZ.62.10.00	ROOSTER ZIJ-INLAAT MOTORKAP	FRAME RASTER	FRAME RASTER
10	2	409.DW.62.01.00	SCHARNIER ACHTERFRAME	MOTORHAUBE SCHARNIER	BONNET HINGE
11	4	061.502.020.020	LAGERBUS PAP 2020 P14	BUCHSE	BUSH
12	2	113.004.002.001	WERKLAMP ULTRA BEAM FF INBOUW	LEUCHTE	LAMP
			(NIET AFGEBEELD)	(NICHT ABGEBILDET)	(NOT DRAWN)
	1	409.DZ.34.70.00	WINDTUNNELKAP	WINDTUNNELKAPPE	AIR FUNNEL

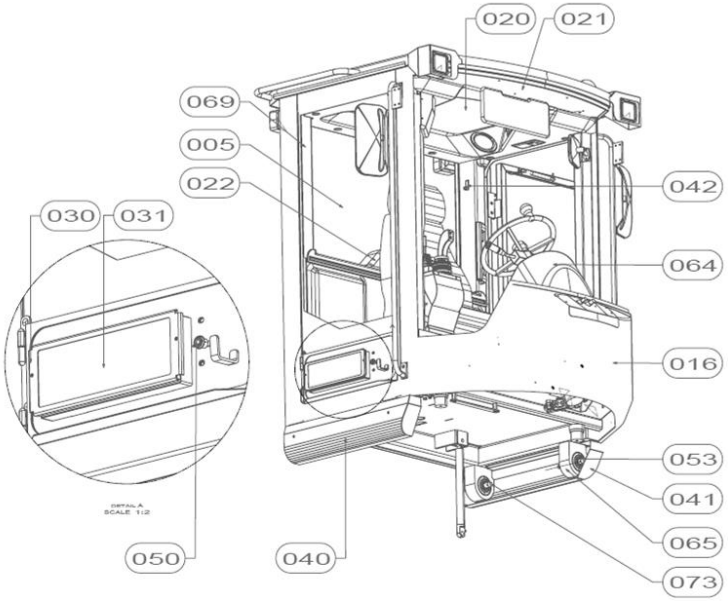
020
021
069
005
022
042
030
031
064
016
053
041
065
073
050
040

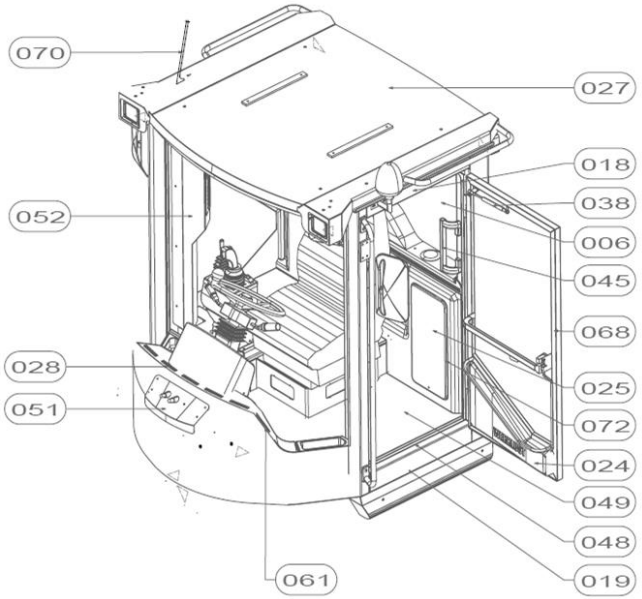
070
027
018
038
052
006
045
068
028
025
051
072
024
049
048
061
019

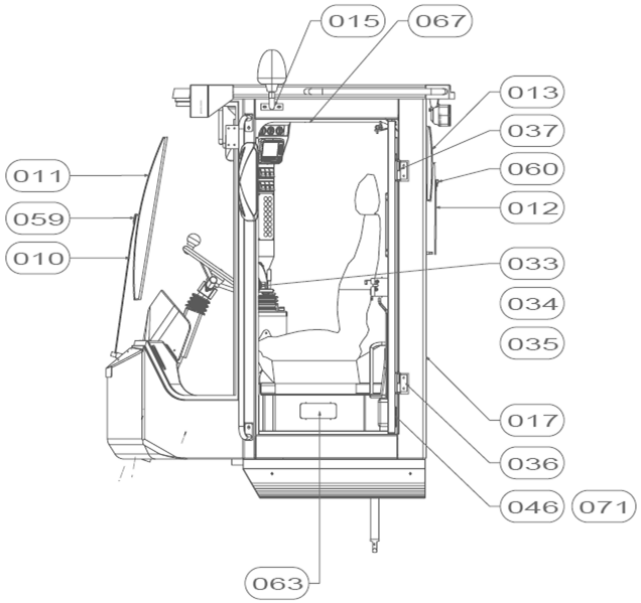
015
067
013
037
011
060
059
012
010
033
034
035
017
036
046
071
063

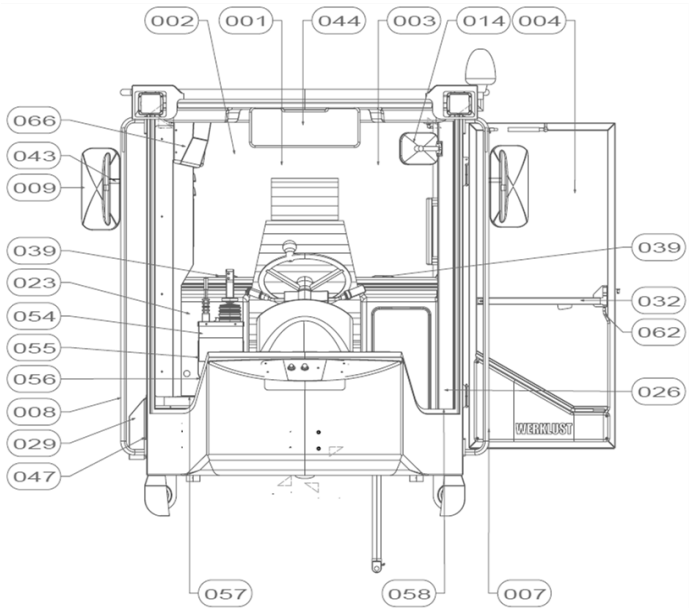
002
001
044
003
014
004
066
043
009
039
039
023
032
054
062
055
056
026
008
029
047
057
058
007

JA.6600.A

CABINE - FAHRERHAUS - CABIN

TEKENINGNUMMER: JA.6600.A

POS: POS: POS:	AANTAL: ANZAHL: QUANTITY:	ARTIKELNUMMER: ARTIKELNUMMER: PARTNUMBER:	BESCHRIJVING:	BESCHREIBUNG	DESCRIPTION:
001	1	160.700.000.001	VOORRUIT MIDDEN GELAAGD	FRONTSCHEIBE	FRONT WINDOW MIDDLE
002	1	160.701.000.003	VOORRUIT RECHTS F-CABINE	FRONTSCHEIBE RECHTS	FRONT WINDOW RIGHT
003	1	160.701.000.002	VOORRUIT LINKS F-CABINE	FRONTSCHEIBE LINKS	FRONT WINDOW LEFT
004	1	160.701.000.004	DEURRUIT F-CABINE	TÜRSCHEIBE	DOORWINDOW
005	1	160.701.000.006	SCHUIFRAAM RECHTS F-CABINE	SCHIEBEFENSTER	SLIDING WINDOW
006	1	160.701.000.005	ACHTERRUIT F-CABINE	HINTEN SCHEIBE	REAR WINDOW
007	1	409.JB.66.75.00	HANDGREEP+SPIEGELSTEUN LINKS	HANDGRIFF+SPIEGELSTÜTZE L	HANDGRIP + MIRRORSUPPORT L
008	1	409.JB.66.80.00	HANDGREEP+SPIEGELSTEUN RECHTS	HANDGRIFF+SPIEGELSTÜTZE R	HANDGRIP + MIRRORSUPPORT R
009	2	182.003.006.001	BUITENSPIEGEL	AUßENSPIEGEL	OUTSIDE MIRROR
010	1	180.002.001.680	WISSERARM PAR. SET 680MM	SCHEIBENWISCHER 680	WINDSCREEN WIPER ARM 680
011	1	180.004.001.800	WISBLAD LG = 800	SCHEIBENWISCHERBLAD 800	WINDSCREEN WIPER SHEET 800
012	1	180.002.002.350	WISSERARM LG = 350	SCHEIBENWISCHER 350	WINDSCREEN WIPER ARM 350
013	1	180.004.001.450	WISBLAD LG = 450	SCHEIBENWISCHERBLAD 450	WINDSCREEN WIPER SHEET 450
014	1	182.002.001.002	BINNENSPIEGEL MET STEUN	DRINNENSPIEGEL MIT STÜTZE	INSIDE MIRROR WITH SUPPORT
015	1	184.001.001.001	MONTAGESTEUN ZWAAILAMP	STÜTZE LEUCHTFEUER	MOUNTING SUPPORT BEACON
016	1	384.003.001.001	VOORPANEEL F-CABINE	FÜR PANEEL	FRONT PANEL
017	1	384.003.002.001	ACHTERPANEEL F-CABINE	HINTEN PANEEL	REAR PANEL
018	1	384.003.003.001	BOVENDORPEL F-CABINE	OBEN SCHWELLE	UPPER TRESHOLD
019	1	384.003.004.001	ONDERDORPEL F-CABINE	UNTER SCHWELLE	LOWER TRESHOLD
020	1	385.003.001.001	HEMELBEKLEDING	DECKE VERKLEIDUNG MITTEN	CEILING COVERING MIDDLE
021	1	385.003.001.002	HEMEL VOOR	DECKE VERKLEIDUNG VORNE	CEILING COVERING FRONT
022	1	385.003.001.006	AFDEKKAP RUITENWISSERMOTOR	KAPPE FÜR WISCHERMOTOR	COVER KAP WIPER MOTOR
023	1	385.003.001.007	ACHTERPANEEL	HINTEN PANEEL	REAR PANEL
024	1	385.003.001.008	DEURPANEEL	TÜR PANEEL	DOOR PANEL
025	1	385.003.001.009	ZEKERINGSLUIK	SICHERUNGLUKE	FUSE HATCH
026	1	385.003.002.001	BINNENSTIJL LINKS VOOR	INNENSTIL LINKS	INSIDE STYL LEFT FRONT
027	1	409.HA.73.10.00	STANDAARD DAK F-CABINE	STANDARD DECKE	STANDARD ROOF F-CABINE
028	5	284.004.001.001	DOMINO NOZZLE 117×15MM RECHT	DOMINO NOZZLE RECHT	DOMINO NOZZLE RIGHT

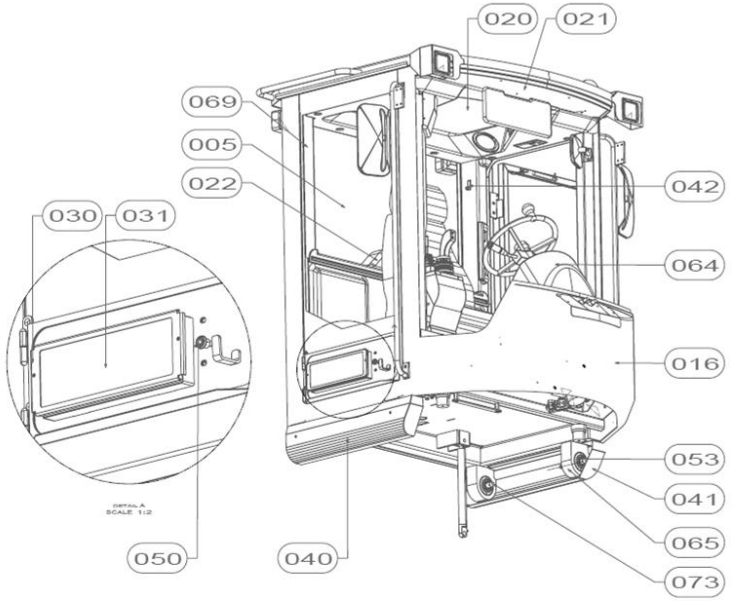
020
021
069
005
022
042
030
031
064
016
053
041
065
073
050
040

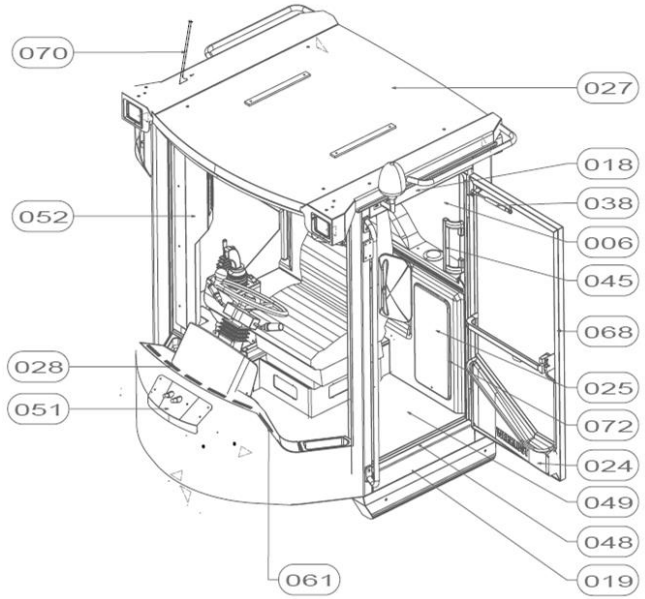
070
027
018
038
052
006
045
068
028
025
051
072
024
049
048
061
019

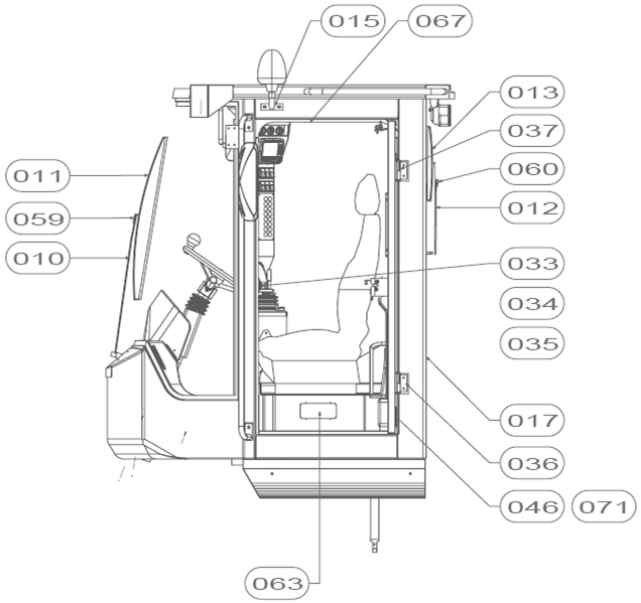
015
067
013
037
011
060
059
012
010
033
034
035
017
036
046
071
063

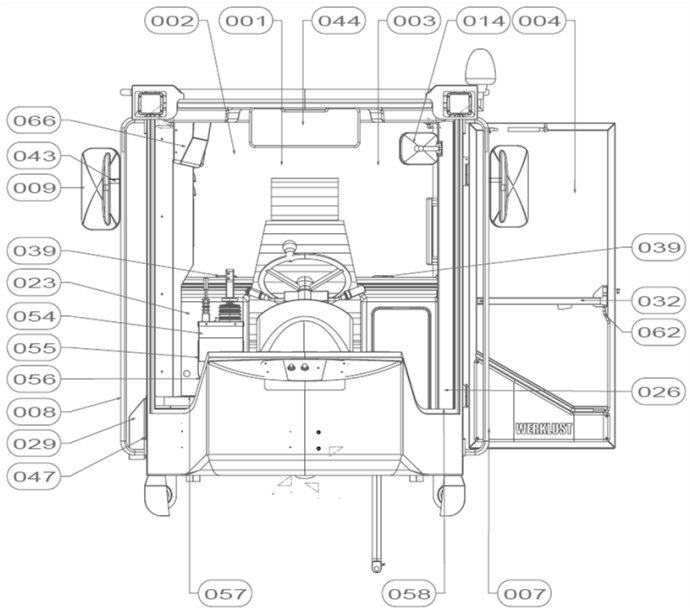
002
001
044
003
014
004
066
043
009
039
039
023
032
054
062
055
056
026
008
029
047
057
058
007

JA.6600.A

CABINE - FAHRERHAUS - CABIN

TEKENINGNUMMER: JA.6600.A

POS: POS: POS:	AANTAL: ANZAHL: QUANTITY:	ARTIKELNUMMER: ARTIKELNUMMER: PARTNUMBER:	BESCHRIJVING:	BESCHREIBUNG	DESCRIPTION:
029	1	409.HA.66.80.00	FILTERDEUR F-SERIE STANDAARD	FILTER TÜR	FILTER DOOR
030	1	409.HB.66.69.00	KLEMRAAM INTERIEURFILTER F-CABINE	SCHEIBEKLEMME	CLAMPING FRAME
031	1	121.000.050.014	INTERIEURFILTER	INTERIEURFILTER	INTERIOR FILTER
032	1	390.020.002.002	SLOTVANGER + BINNENHANDGREEP LI	SCHLOSS FÄNGER + HANDGRIFF	LOCK + HANDLE
033	1	390.020.003.001	SLOTPEN	SCHLOSSSTIFT	LOCKING PEN
034	1	390.020.010.001	SLOTPENPLAATJE	SCHLOSSSTIFTPLATTE	LOCKING PEN PLATE
035	1	390.020.011.001	VEILIGHEIDSBEUGEL SLOTPEN	SICHERUNGSBUGEL SCHLOSSSTIFT	SAFETY BRACKET LOCKING PEN
036	1	409.DW.66.32.00	SCHARNIER ONDER (MALE)	SCHARNIER UNTER	HINGE UNDER
037	1	409.DW.66.85.00	SCHARNIER BOVEN (MALE)	SCHARNIER OBEN	HINGE ABOVE
038	1	024.101.285.100	GASVEER	GASFEDER	GAS SPRING
039	2	284.003.002.001	LUCHTMOND VERST. 85MM	LUFTMUND 85MM	AIR MOUTH
040	1	409.FD.67.20.00	KAP KABINERUBBERS LI CPL.	KAPPE CABINEGUMMI LINKS	CAP CABINE RUBBER LEFT
041	1	409.FD.67.21.00	KAP KABINERUBBERS RE CPL.	KAPPE CABINEGUMMI RECHTS	CAP CABINE RUBBER RIGHT
042	1	182.000.002.001	JASHAAK KUNSTSTOF	KLEIDERHAKEN	COAT HOOK
043	2	182.002.006.001	SPIEGELSTEUN F-CABINE	SPIEGELHALTER	MIRROR SUPPORT
044	1	185.010.001.003	ZONNEKLEP ZWART 562.A1.51	SONNENSCHIRM	SUN VISOR
045	1	182.005.003.001	HANDGREEP LG = 300MM	HANDGRIFF	HANDLE LG = 300MM
046	1	390.020.005.002	DEURHANDGREEP INBOUW	TÜR HANDGRIFF	DOOR HANDLE
047	1,8 M	177.002.001.000	DEURRUBBER 1-4MM	TÜRGUMMI 1-4MM	DOOR RUBBER 1-4MM
048	4,3 M	177.002.002.051	DEURRUBBER 1,5-3MM	TÜRGUMMI 1,5-3MM	DOOR RUBBER 1,5-3MM
049	1	409.HA.68.01.00	VLOERMAT F-CABINE 2012	BODENMATTE	FLOOR MAT
050	1	390.070.001.001	VIERKANTSTIFSLOT INCL. SLEUTEL	STIFT SCHLOSS	STIFT LOCK
051	1	409.HB.66.45.00	RUITENWISSERMOTORPLAAT	WISCHERMOTOR PLATTE	SCREENWIPERMOTOR PLATE
052	1	409.HB.66.80.00	BEDIENINGSZUIL	KONTROLLSÄULE	CONTROL COLUMN
053	4	261.004.106.004	ULTRABUS KABINE 60 SHORE	ULTRABUS CABINE 60 SHORE	ULTRABUS CABINE 60 SHORE
054	1	409.JB.67.01.00	BOVENDEEL BEDIENINGSCONSOLE F-C	OBENTEIL BEDIENUNGSKONSOLE	UPPER CONTROL COLUMN
055	1	409.JB.67.02.00	TUSSENSTUK BEDIENINGSCONSOLE F-C	ZWISCHENTEIL BEDIENUNGSKONS	AMONG CONTROL COLUMN
056	1	409.JB.67.03.00	VOETSTUK BEDIENINGSCONSOLE F-C	FUßSTÜCK BEDIENUNGSKONSOLE	BASE CONTROL COLUMN
057	1	384.003.010.001	BERGVAKJE DASHBOARD LINKS	STAUFACH DASHBOARD LINKS	STORAGE BOX DASHBOARD L

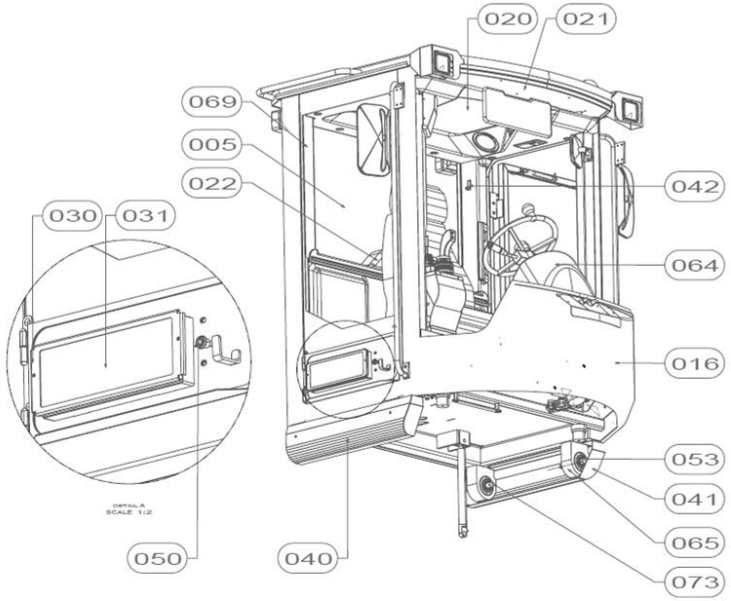
020
021
069
005
022
042
030
031
064
016
053
041
065
073
050
040

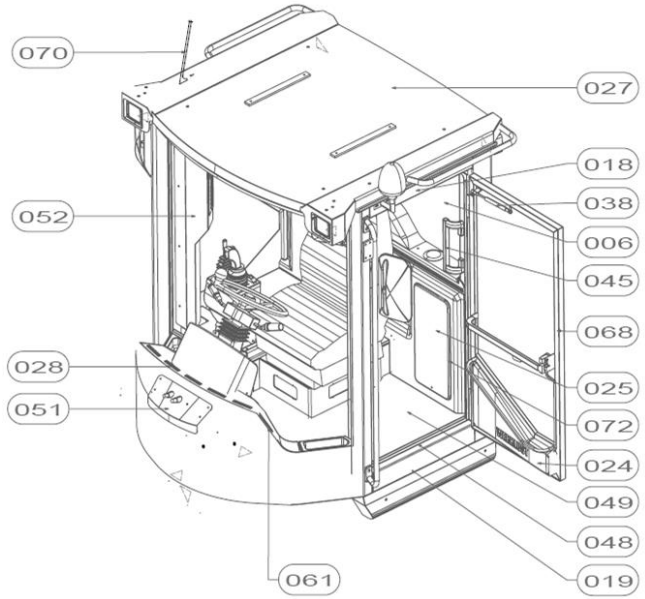
070
027
018
038
052
006
045
068
028
025
051
072
024
049
048
061
019

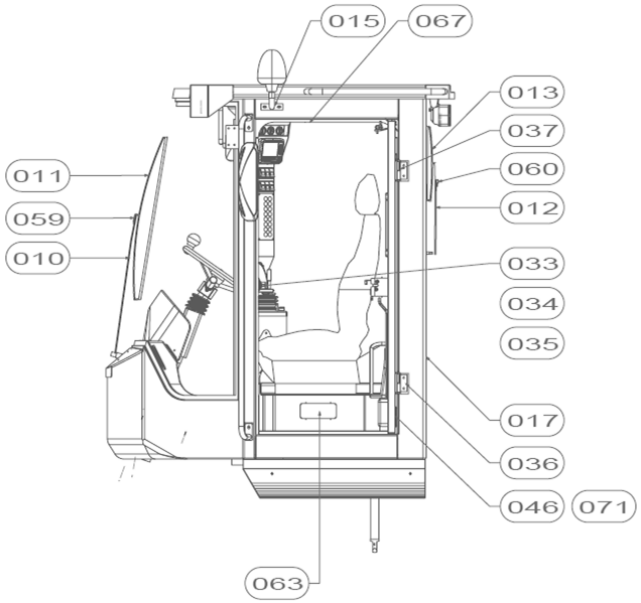
015
067
013
037
011
060
059
012
010
033
034
035
017
036
046
071
063

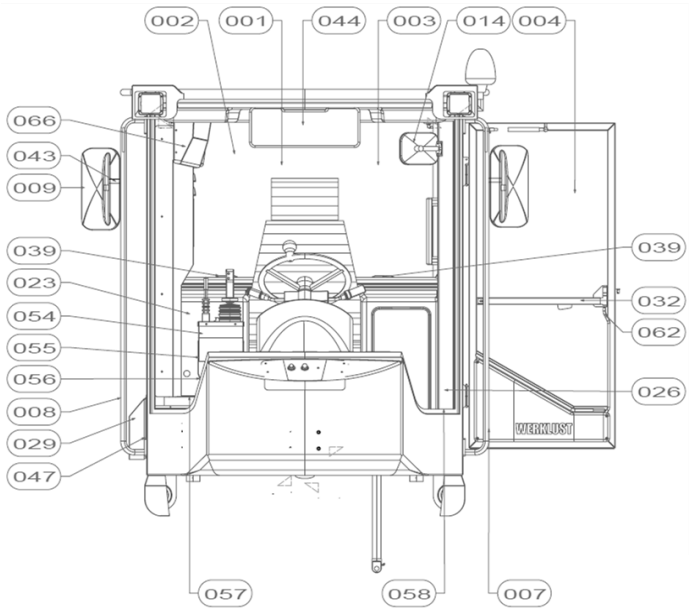
002
001
044
003
014
004
066
043
009
039
039
023
032
054
062
055
056
026
008
029
047
WERKLUST
057
058
007

JA.6600.A

CABINE - FAHRERHAUS - CABIN

TEKENINGNUMMER: JA.6600.A

POS:	AANTAL:	ARTIKELNUMMER:	BESCHRIJVING:		
POS:	ANZAHL:	ARTIKELNUMMER:		BESCHREIBUNG	
POS:	QUANTITY:	PARTNUMBER:			DESCRIPTION:
058	1	384.003.009.001	BERGVAKJE DASHBOARD RECHTS	STAUFACH DASHBOARD RECHTS	STORAGE BOX DASHBOARD R
059	1	189.002.001.002	SPROEIKOP 3-VOUDIG	DÜSE 3-FALTEN	SPRAYHEAD 3-PARTS
060	1	189.002.001.003	SPROEIKOP 9×2,5 4-VOUDIG	DÜSE 4-FALTEN	SPRAYHEAD 4-PARTS
061	2	284.004.001.002	DOMINO NOZZLE 129,5×15MM RECHT	DOMINO NOZZLE RECHT	DOMINO NOZZLE RECHT
062	1	409.HB.66.42.00	SLOTHEVEL	SPERRE HEBEL	LOCK LEVER
063	2	284.001.020.002	GROF FILTER RECIRCULATIE	GROBEN FILTER	COARSE FILTER
064	1	384.003.006.001	TOPDEEL DASHBOARD	SPITZE DASHBOARD	TOP DASHBOARD
065	8	409.DW.66.94.00	VULRING CABINERUBBERSPELING	ABSTANDSHALTER	SPACER RING
066	1	384.003.011.001	KOP BEDIENINGSZUIL	KOPF KONTROLLSÄULE	HEAD CONTROL COLUMN
067	1	181.006.001.001	RADIO AFDEKPLAAT	RADIO ABDECKUNG	RADIO COVER
068	1	409.HA.66.50.00	LASASSEMBLY DEUR	LASASSEMBLY TÜR	LASASSEMBLY DOOR
069	1	409.HB.66.01.00	LASASSEMBLY CABINE	LASASSEMBLY KABINE	LASASSEMBLY CABIN
070	1	181.003.001.220	ANTENNE	ANTENNE	ANTENNA
071	1	390.020.005.003	RUBBER PAKKING	GUMMIDICHTUNG	RUBBERPACKING
072	1	499.390.025.001	SET DELEN LUIK SLUITING	STÄTZE LUKE SCHLIEßUNG	SET HATCH CLOSURE
073	4	409.DW.66.90.00	BORGPEN CABINE	RASTBOLZEN	LOCKING PEN

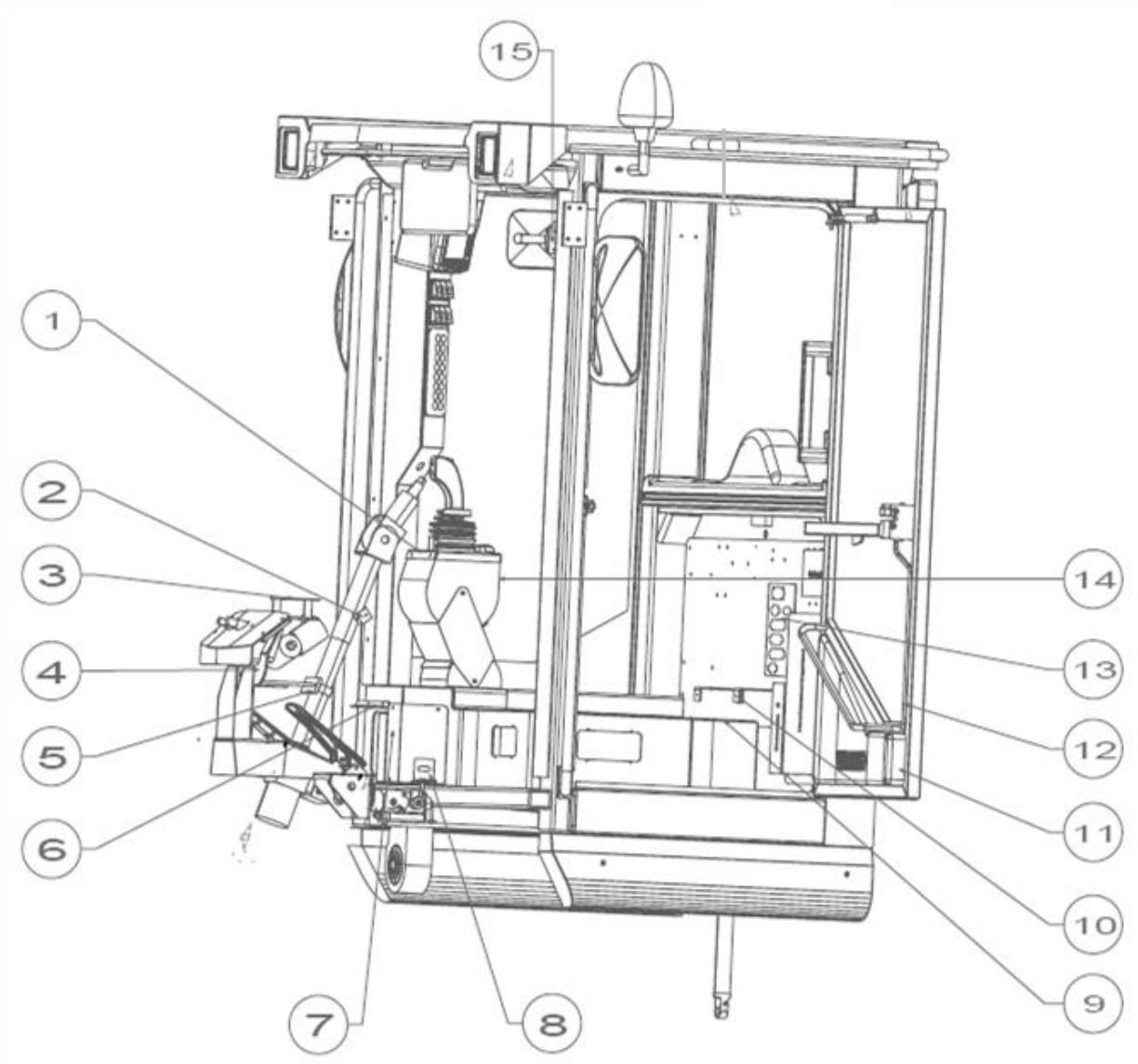

JA.6600.D

CABINE – FAHRERHAUS - CABIN

TEKENINGNUMMER: JA.6600.D

POS: POS: POS:	AANTAL: ANZAHL: QUANTITY:	ARTIKELNUMMER: ARTIKELNUMMER: PARTNUMBER:	BESCHRIJVING:	BESCHREIBUNG	DESCRIPTION:
1	1	409.JA.67.04.00	DEKSEL BEDIENINGSCONSOLE	DECKEL	COVER
2	2	409.HB.66.86.00	DASHBOARD STEUN KLEIN	DASHBOARD STÜTZE KLEIN	DASHBOARD SUPPORT LITTLE
3	1	409.HB.66.89.00	MONTAGEPLAAT DASHBOARD	MONTAGEPLATTE DASHBOARD	MOUNTING PLATE
4	1	409.HB.66.72.00	BEVESTIGING RVM PLAAT	MONTAGEPLATTE	MOUNTING PLATE
5	1	409.HB.66.70.00	STUURSTEUN	STEUERSTÜTZE	HANDLEBAR SUPPORT
6	1	409.HB.66.90.00	HOEKLIJN OPBERGVAK	ECKELEINE STAUFACH	ANGLELINE STORAGE
7	1	409.HB.66.79.00	AFDEKKAP	DECKEN	COVER
8	2	409.HB.66.88.00	DASHBOARD STEUN GROOT	DASHBOARD STÜTZE GROß	DASHBOARD SUPPORT LARGE
9	1	409.HA.67.09.00	DEKSEL ACHTER STOEL	DECKEL	COVER
10	2	409.HB.66.91.00	BEVESTIGINGSSTRIP ACHTERPANEEL	BEFESTIGUNGSLEISTE RÜCKSEITE	MOUNTING STRIP BACK PANEL
11	1	210.550.008.009	SCHROEFNIPPEL	SCHRAUBE NIPPEL	SCREW NIPPLE
12	1	282.022.550.750	DEURKABEL	TÜR KABEL	DOOR CABLE
13	1	409.HB.66.84.00	DOORVOER OPTIESTEKKERS	DURCHFUHR OPTION ANSCHLÜSSE	TRANSIT OPTION CONNECTORS
14	1	409.JB.67.10.00	LUIKJE HANDGEVERSCONSOLE	LUKE HANDSENDERKOSOLE	HATCH HANDTRANSMITTER CONSOLE
15	1	409.DW.67.26.00	STEUN BINNENSPIEGEL	STÜTZE RÜCKSPIEGEL	SUPPORT INTERIOR MIRROR

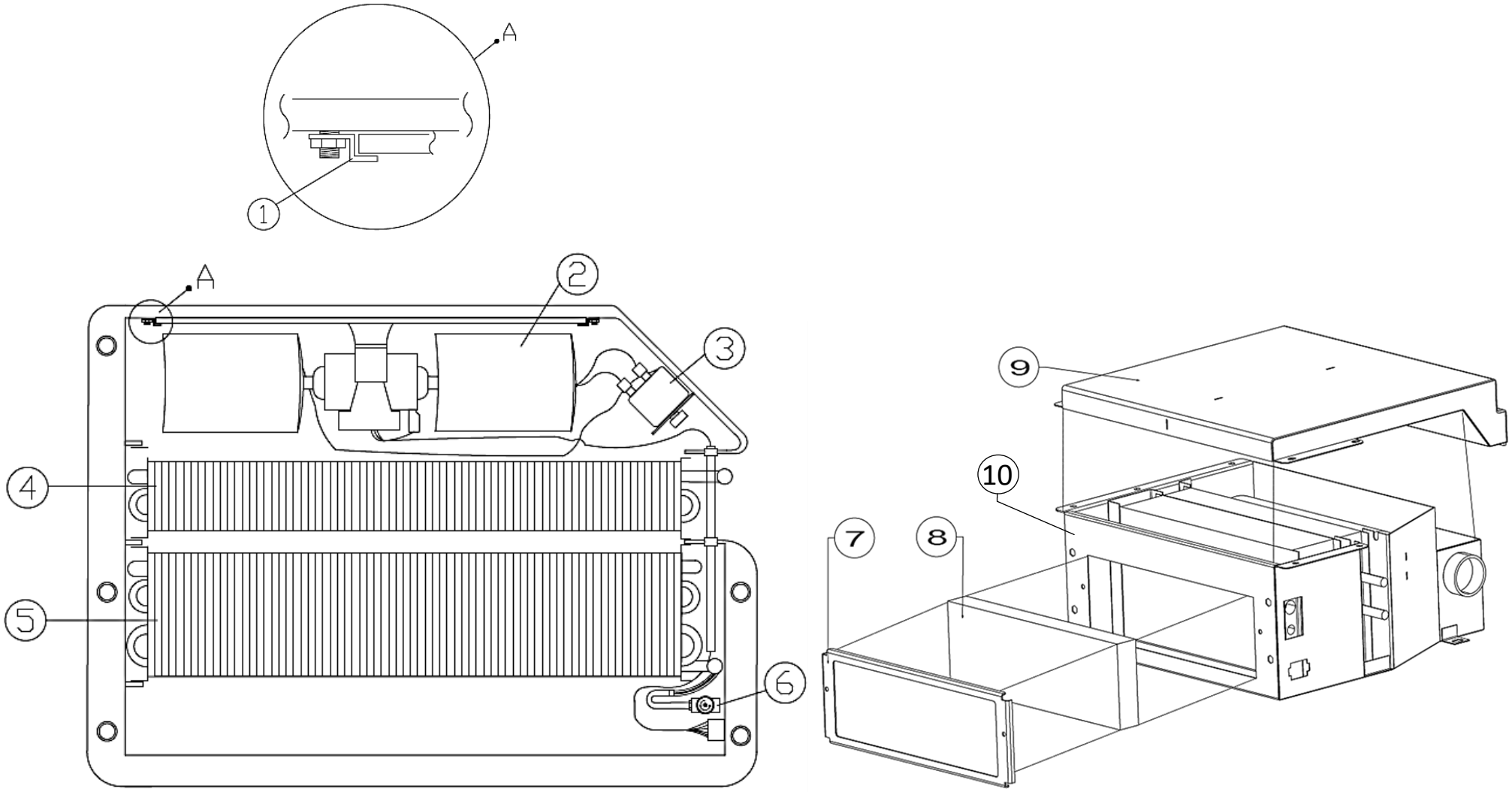

JA.6900.A

AIRCO - AIRCO - AIRCO

TEKENINGNUMMER: JA.6900.A

POS: POS: POS:	AANTAL: ANZAHL: QUANTITY:	ARTIKELNUMMER: ARTIKELNUMMER: PARTNUMBER:	BESCHRIJVING:	BESCHREIBUNG	DESCRIPTION:
1	2	409.HA.69.40.00	BEUGELTJE	STREIFEN	STRIP
2	1	282.001.013.001	RADIAAL BLAZER	RADIALGEBLÄSE	RADIAL BLOWER
3	1	283.042.001.001	THERMOSTAAT INVRIESBEVEILIGING	THERMOSTAT	THERMOSTAT
4	1	280.010.001.003	VERWARMINGS ELEMENT	HEIZUNG ELEMENT	HEATER ELEMENT
5	1	283.001.004.002	VERDAMPER	VERDAMPFER	EVAPORATOR
6	1	283.002.260.190	EXPANSIE VENTIEL	EXPANSION VENTIL	EXPANSION VALVE
7	1	409.HB.66.69.00	KLEMRAAM	SPANNRAHMEN	CLAMPING FRAME
8	1	121.000.050.014	FILTER	FILTER	FILTER
9	1	409.HA.69.30.00	RECIRCULATIEDEKSEL	REZIRKULATION DECKEL	RECIRCULATION LID
10	1	409.HA.69.01.00	BEKASTING HVAC-UNIT	GEHÄUSE HVAC-UNIT	BODY HVAC-UNIT

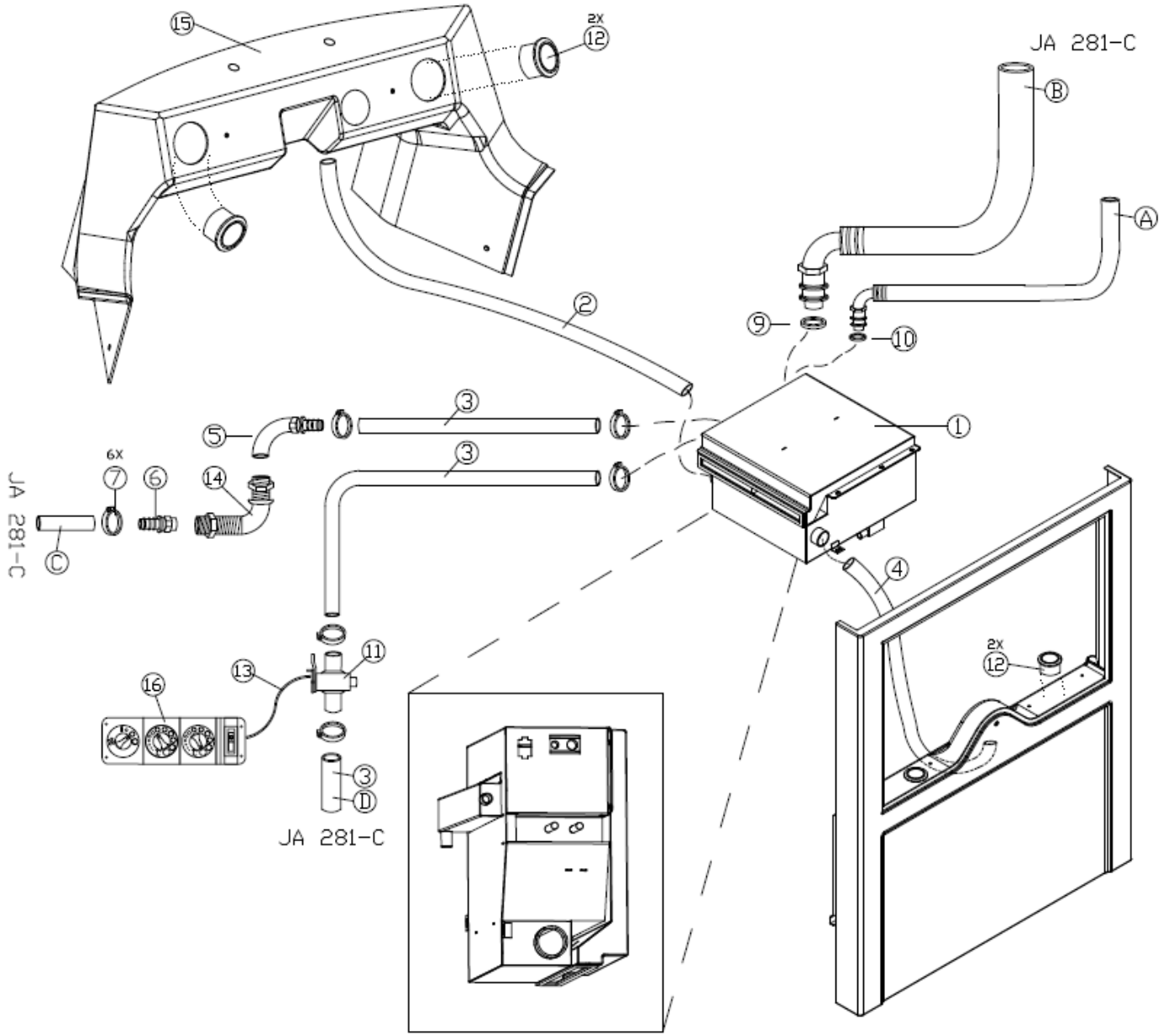
15
2x
12
JA 281-C
B
A
2
9
10
3
5
1
6x
7
6
14
3
JA 281-C
C
4
2x
12
13
11
16
3
D
JA 281-C

JA.6900.B

AIRCO - AIRCO - AIRCO

TEKENINGNUMMER: JA.6900.B

POS: POS: POS:	AANTAL: ANZAHL: QUANTITY:	ARTIKELNUMMER: ARTIKELNUMMER: PARTNUMBER:	BESCHRIJVING:	BESCHREIBUNG	DESCRIPTION:
1	1	281.005.002.003	AIRCO-UNIT MET VERWARMING	AIRCO-UNIT	AIRCO-UNIT
2	1	033.201.064.000	VERWARMINGSSLANG 63,5	HEIZUNG SCHLAUCH	HEATING HOSE
3	M	031.001.159.000	L.DRUK SL.3006-10 15,9MM	SCHLAUCH	HOSE
4	1	033.201.051.000	VERWARMINGSSLANG 50,8	HEIZUNG SCHLAUCH	HEATING HOSE
5	1	047.505.018.010	PIJPEIND 18 90 GRADEN	LEITUNG ENDE	PIPE END
6	1	047.501.018.010	PIJPEIND 18 57290-18-10	LEITUNG ENDE	PIPE END
7	6	252.001.016.025	SLANGKLEM 16-25/ 9 ZKS	SCHLAUCH SCHELLE	HOSE CLAMP
9	1	283.002.270.603	O-RING #10	O-RING	O-RING
10	1	283.002.270.601	O-RING #6	O-RING	O-RING
11	1	282.012.001.003	WATERKLEP (MECHANISCH)	WASSERVENTIL	WATER VALVE
	1	281.003.001.002	WATERKLEP (ELEKTRISCH)	WASSERVENTIL	WATER VALVE
12	4	284.003.000.001	LUCHTMOND VERSTELBAAR ROND 76 MM	LUFTDÜSE	AIR NOZZLE
13	1	282.021.001.002	BOWDEN KABEL (MECHANISCH)	BOWDEN KABEL	BOWDEN CABLE
	1	108.400.106.085	KABELBOOM KACHELKRAAN (ELEKTRISCH)	KABELBAUM WASSERKRAN	LOOM WATER VALVE
14	1	046.060.018.018	H-SCHOTKOPPELING	H-SHOTTVERSCHRAUBUNG	BULKHEAD COUPLING
15	1	384.003.014.001	ONDERDEEL FRONTDASHBOARD	FRONT PANEEL	FRONT DASHBOARD
16	1	282.015.003.001	COMPACT CONTROL UNIT (MECHANISCH)	KOMPAKT STEUERN (MECH)	COMPACT CONTROL (MECH)
	1	282.015.003.002	COMPACT CONTROL UNIT (ELEKTRISCH)	KOMPAKT STEUERN (ELEKTR)	COMPACT CONTROL (ELECTR)

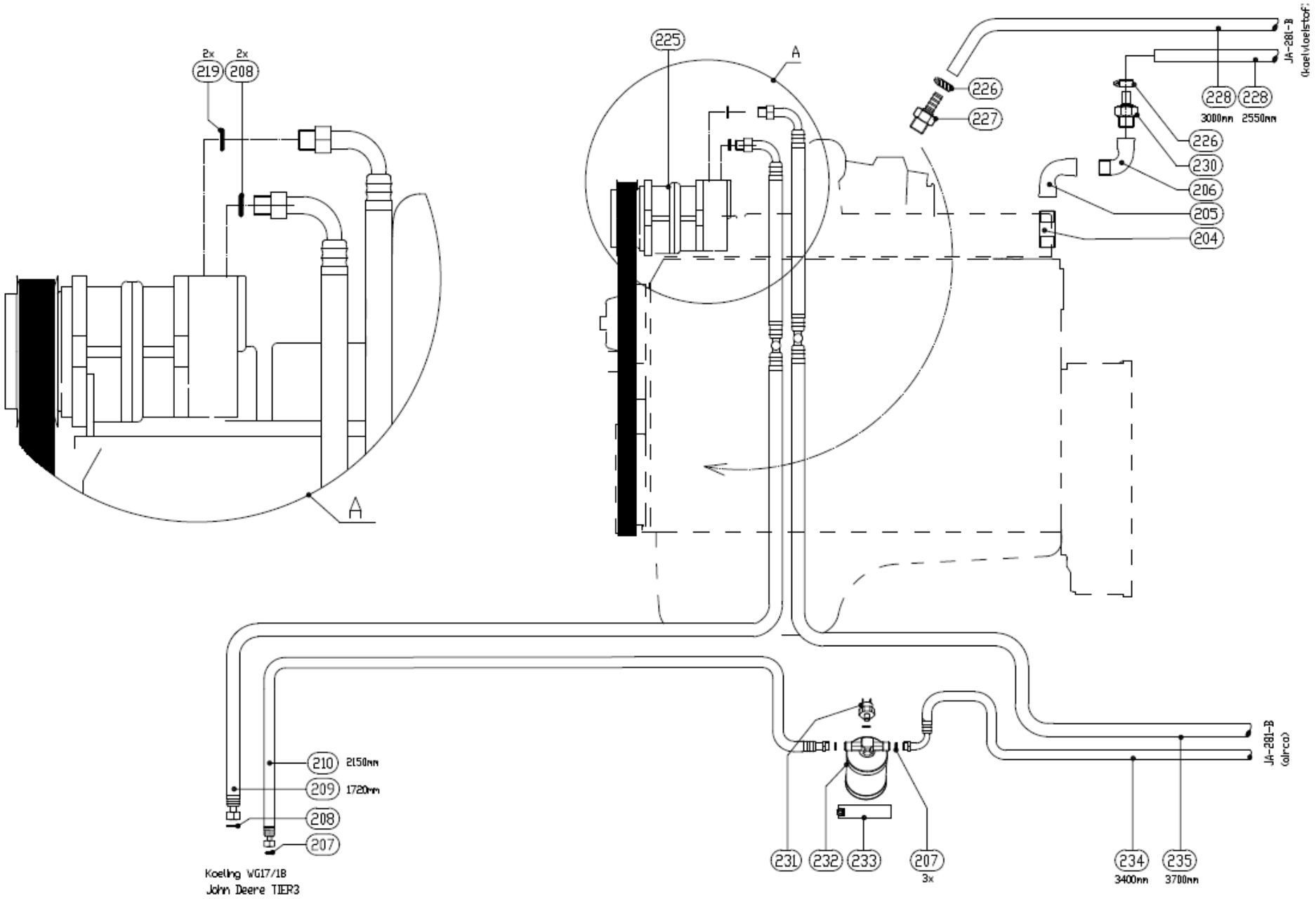
2x
219
2x
208
225
A
226
227
228
228
3000mm
2550mm
226
230
206
205
204
JA-281-B
(koelvloeistof)
A
210
2150mm
209
1720mm
208
207
Koeling WG17/1B
John Deere TIER3
231
232
233
207
3x
234
3400mm
235
3700mm
JA-281-B
(airco)

AIRCO - AIRCO - AIRCO

TEKENINGNUMMER: 500.DZ.070.302A

POS:	AANTAL:	ARTIKELNUMMER:	BESCHRIJVING:		
POS:	ANZAHL:	ARTIKELNUMMER:		BESCHREIBUNG	
POS:	QUANTITY:	PARTNUMBER:			DESCRIPTION:
204	1	219.102.008.060	PIJPNIPP NO23-1/2 X 60MM	NIPPEL	NIPPLE
205	1	223.005.008.008	KNIE 1/2 'BINNEN- 1/2 'BINNEN	KUPPLUNG	COUPLING
206	1	223.005.008.000	KNIE 1/2 'BI- 1/2 'BU	KUPPLUNG	COUPLING
207	4	283.002.270.601	O-RING #6	O-RING	O-RING
208	3	283.002.270.602	O-RING #8	O-RING	O-RING
209	1	283.007.271.530	REFRIG.HOSE # 6 LG=1720	SCHLAUCH	HOSE
210	1	283.010.270.526	REFRIG.HOSE # 8 LG=2150	SCHLAUCH	HOSE
219	2	283.002.270.603	O-RING #10	O-RING	O-RING
225	1	164.000.172.975	AIRCO COMPRESSOR	AIRCO COMPRESSOR	AIRCO COMPRESSOR
226	2	252.001.016.025	SLANGKLEM 16- 25/ 9 ZKS	SCHLAUCHKLEMME	CLAMP HOSE
227	1	047.555.008.010	INSCHUIFKOPP. 1/2'NPT-10	EINSCHIEßKUPPLUNG	INSERT COUPLING
228	2	031.001.159.000	L.DRUK SL.3006-10 15,9MM LG=4000	SCHLAUCH	HOSE
230	1	159.003.916.256	R.KOPP. 1/2'NPT GAT 8 MM	KUPPLUNG	COUPLING
231	1	283.002.250.309	PRESSURE SWITCH	DRUCK SCHALTER	PRESSURE SWITCH
232	1	283.002.260.219	RECEIVER DRIER	RECIEVER DRIER	RECIEVER DRIER
233	1	409.DK.72.09.00	KLEM VOOR FILTER-DROGER	KLAMMER	CLAMP
234	1	283.007.271.530	REFRIG.HOSE # 6 LG=3400	SCHLAUCH	HOSE
235	1	283.007.271.531	REFRIG.HOSE #10 LG=3700	SCHLAUCH	HOSE

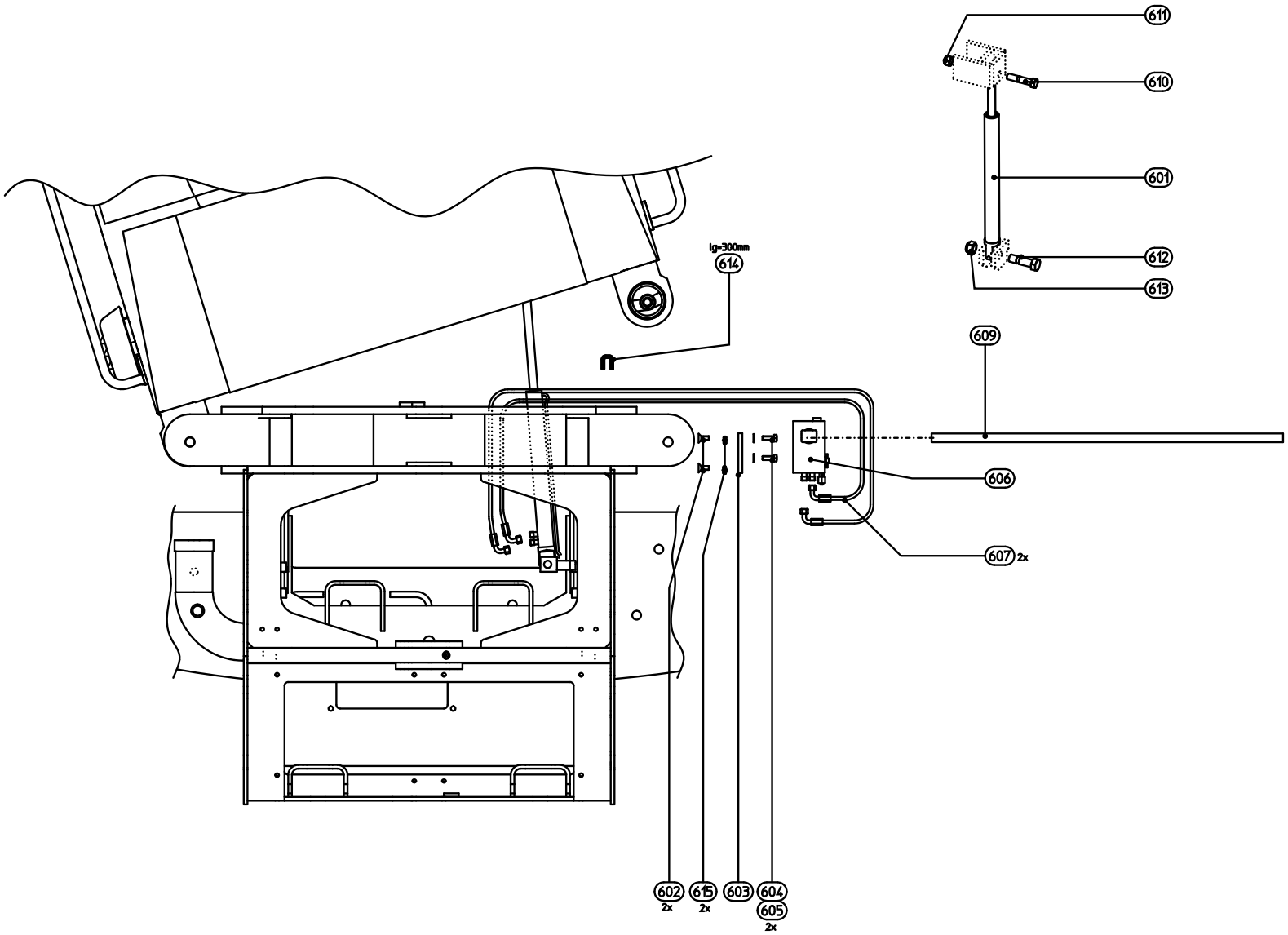
611
610
601
612
613
lg=300mm
614
609
606
607 2x
602 2x
615 2x
603
604
605 2x

KANTELCILINDER - FAHRERHAUS ZYLINDER - TILT CYLINDER

TEKENINGNUMMER: DW6000/6 BLAD 2A

POS: POS: POS:	AANTAL: ANZAHL: QUANTITY:	ARTIKELNUMMER: ARTIKELNUMMER: PARTNUMBER:	BESCHRIJVING:	BESCHREIBUNG	DESCRIPTION:
601	1	320.014.001.001	CILINDER 32-20 SLAG 330	ZYLINDER	CYLINDER
602	2	021.111.010.020	PL.KOPS.B.Z. 8.8 M10X 20	PLATTKOPF SCHRAUBE	FLAT HEAD BOLT
603	1	409.DW.66.93.00	MONTAGEPLAAT HANDPOMP	MONTAGEPLATTE HANDPUMPE	ASSY PLATE HAND PUMP
604	2	020.004.010.030	ZK.TAPBOUT 8.8 M.10X 30	SECHSKANTSCHRAUBE	HEX BOLT
605	2	025.011.010.000	VEERRING STAAL M.10	FEDERSCHEIBE	SPRING WASHER
606	1	320.014.005.001	HANDPOMP 4 CC	HANDPUMPE	HAND PUMP
607	2	03F04R05R05.105	SLANG PREN 857/1SC 1/4"	SCHLAUCH	HOSE
609	1	320.014.010.001	POMPHANDLE ZWART LG=600	HANDPUMPE HEFT	HAND PUMP LEVER
610	1	020.001.016.070	ZK.BOUT 8.8 M.16X 70	SECHSKANTSCHRAUBE	HEX BOLT
611	1	022.101.016.000	NIJLOC BORGMOER M.16	SICHERUNGSMUTTER	SECURING NUT
612	1	020.001.020.070	ZK.BOUT 8.8 M.20X 70	SECHSKANTSCHRAUBE	HEX BOLT
613	1	022.101.020.000	NIJLOC BORGMOER M.20	SICHERUNGSMUTTER	SECURING NUT
614	0,3000	177.101.006.008	FLEX.KANTBESCHERM. 6-8MM	SEITENSCHUTZ	SIDE PROTECTION
615	2	022.320.010.000	KALEI-MOER M10	MUTTER	NUT

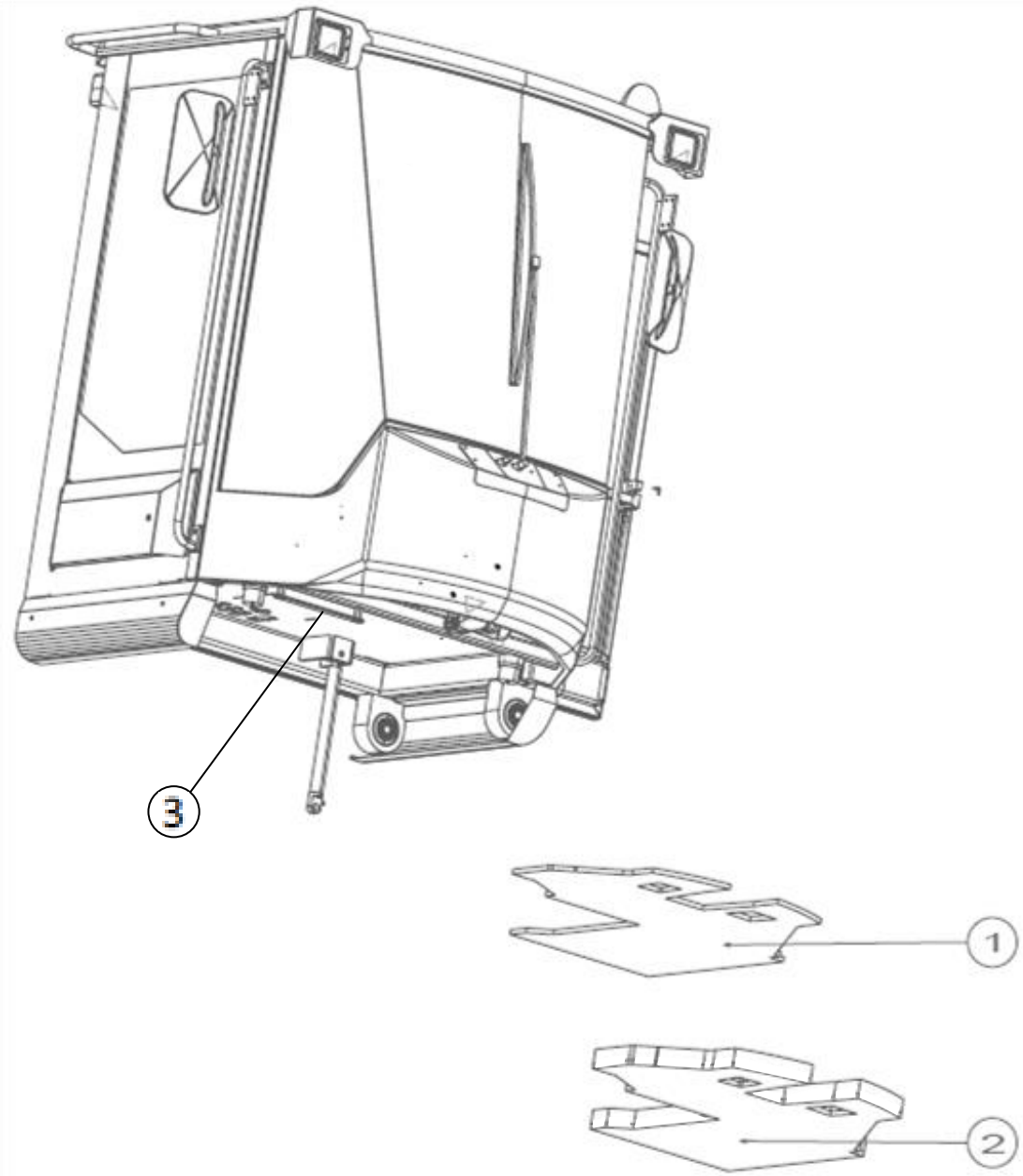

JA.6600.C

BEKLEDING CABINE - VERKLEIDUNG FAHRERHAUS - CAB UPHOLSTERY

TEKENINGNUMMER: JA.6600.C

POS: POS: POS:	AANTAL: ANZAHL: QUANTITY:	ARTIKELNUMMER: ARTIKELNUMMER: PARTNUMBER:	BESCHRIJVING:	BESCHREIBUNG	DESCRIPTION:
1	1	409.HA.68.01.00	VLOERMAT F-CABINE	BODENMATTE	FLOOR MAT
2	1	409.HA.68.02.00	BODEM ISOLATIE F-CABINE	BODEN ISOLIERUNG	BOTTOM ISOLATION
3	1	409.HB.66.77.00	SLANGENBEUGEL	SCHLÄUCHE HALTERUNG	HOSES BRACKET

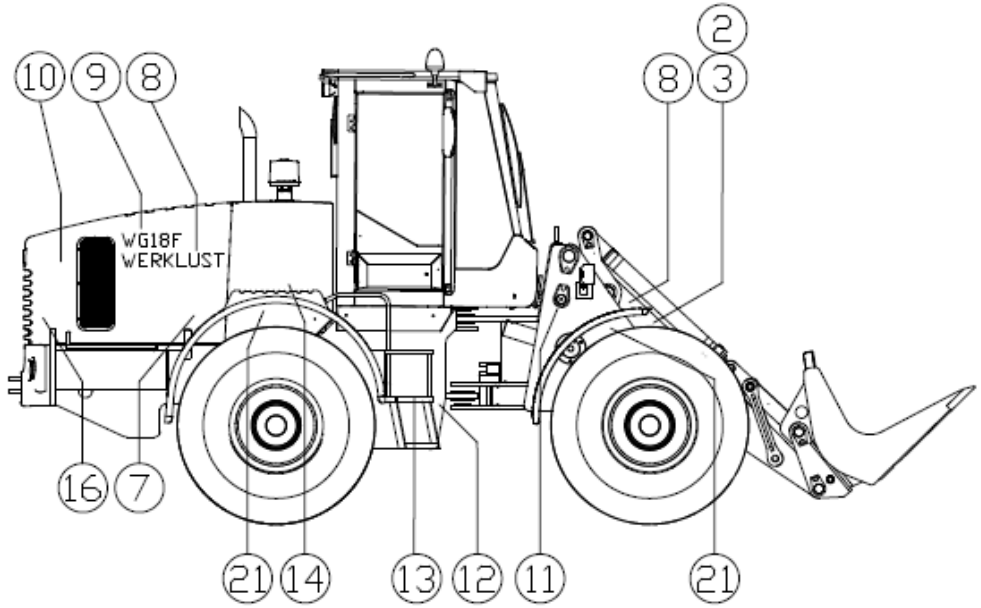
10
9
8
2
8
3
WG18F
WERKLUST
16
7
21
14
13
12
11
21

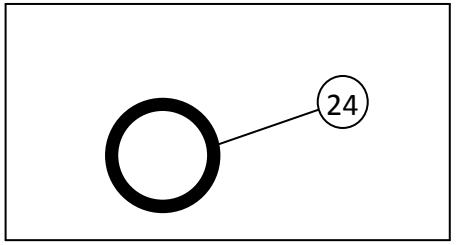
24

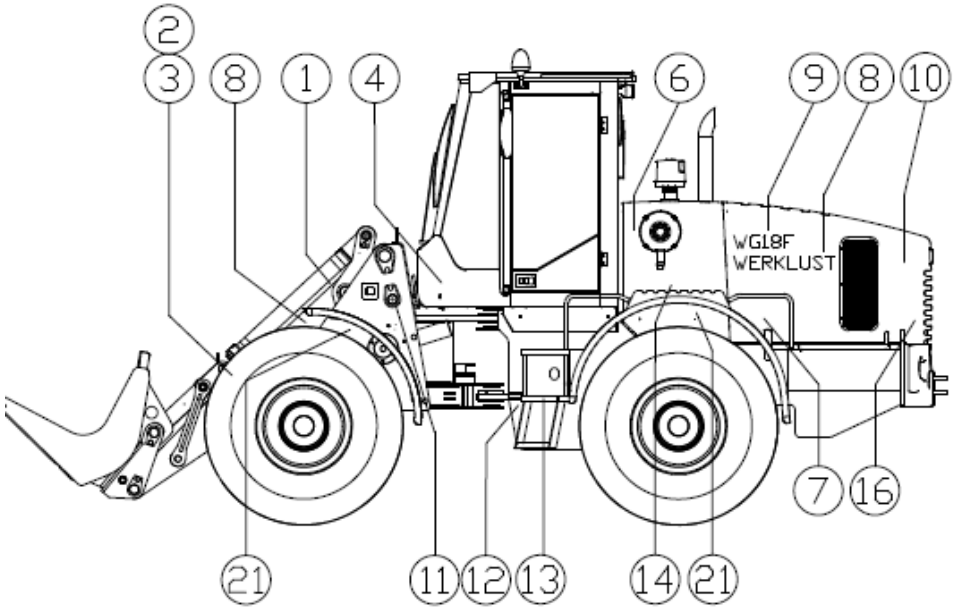
2
3
8
1
4
6
9
8
10
WG18F
WERKLUST
7
16
21
11
12
13
14
21

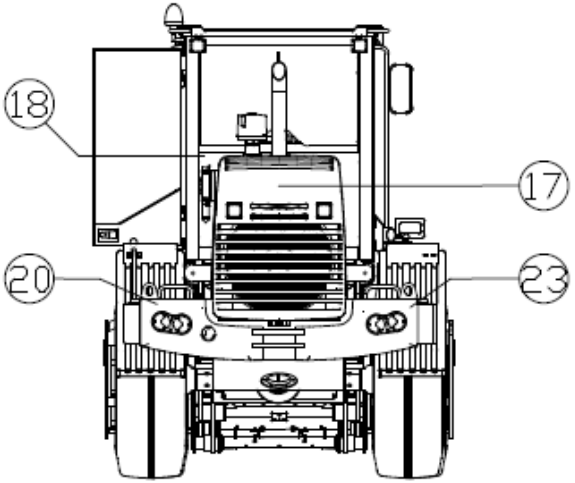
18
17
20
23

JA.2100.A

STICKERS - AUFKLEBER - STICKERS

TEKENINGNUMMER: JA.2100.A

POS:	AANTAL:	ARTIKELNUMMER:	BESCHRIJVING:		
POS:	ANZAHL:	ARTIKELNUMMER:		BESCHREIBUNG	
POS:	QUANTITY:	PARTNUMBER:			DESCRIPTION:
1	1	301.009.001.004	STICKER ‘W’ H=9 CM GEEL	AUKLEBER ‘W’	STICKER ‘W’
2	2	301.007.002.003	WAARSCHUWING HEFSYSTEEM	WARNUNG HEBE SYSTEEM	WARNING LIFTING SYSTEM
3	2	301.006.001.004	PICTROGRAM SET GEVAARLIJK	PIKTOGRAM SATZ	PICTOGRAM SET
4	1	301.006.001.005	CE STICKER	CE AUFKLEBER	CE STICKER
6	1	301.011.033.025	STICKER MACH.OPSCHRIFTEN	AUFKLEBER	STICKER
7	2	301.087.210.015	MACH.DEC. 2100 X 150 MM	MASCHINE DEKORATION	MACHINE DECORATION
8	4	301.010.001.056	STICKER'WERKLUST"55CM ZW	AUFKLEBER ‘WERKLUST’	STICKER ‘WERKLUST’
9	2	301.186.041.001	STICKER WG18F 41X7 ZWART	STICKER WG18E 41X7 ZWART	STICKER WG18E 41X7 BLACK
10	3	301.087.120.045	MACH.DEC. 1200 X 45 MM	MASCHINE DEKORATION	MACHINE DECORATION
11	2	301.008.003.200	STICKER 200kPa/2,0bar GL	AUFKLEBER 200KpA	STICKER 200kPA
12	2	301.031.030.025	STICKER WAARSCHUWING KNIKP.	VERWARNUNG AUFKLEBER	WARNING STICKER
13	2	301.006.001.004	PICTROGRAM SET GEVAARLIJK	PIKTOGRAM SATZ	PICTOGRAM SET
14	2	301.008.003.250	STICKER 250kPa/2,5bar GL	AUFKLEBER 250kPa/2,5bar	STICKER 250kPa/2,5bar
16	2	301.006.001.004	PICTROGRAM SET GEVAARLIJK	PIKTOGRAM SATZ	PICTOGRAM SET
17	1	301.010.002.056	STICKER'WERKLUST'55CM GL	AUFKLEBER ‘WERKLUST’	STICKER ‘WERKLUST’
18	1	301.003.002.070	STICKER GELUID LPA 70	AUFKLEBER LPA 70	STICKER LPA 70
20	1	301.007.002.001	WAARSCHUWING HOOFDZEKERING	WARNUNG HAUPTSICHERUNG	WARNING MAIN FUSE
21	4	301.007.002.005	STICKER WIELBOUTEN NATREKKEN	AUFKLEBER RADSCHRAUBE	STICKER WHEEL BOLTS
23	1	301.014.000.001	STICKER DIESEL EN590	AUFKLEBER DIESEL	STICKER DIESEL
24	40	301.616.032.022	STICKER SMEERNIPPEL ROND 32x22	AUFKLEBER SCHMIERNIPPEL	STICKER GREASE NIPPLE

HOOFDSTUK 4

AANDRIJVING	ANTRIEB	DRIVE SECTION
MOTOR, EN FILTERLIJST	MOTOR, UND FILTER LISTE	ENGINE, AND FILTER LIST
MOTOR	MOTOR	ENGINE
TRANSMISSIE	GETRIEBE	TRANSMISSION
HANDREM	HANDBREMSE	HAND BRAKE
REMPEDAAL	REMPEDAAL	REMPEDAAL
TUSSENASSEN	GELENKWELLEN	DRIVE SHAFTS
COMBI KOELER	KOMBI KÜHLER	COMBI COOLER
HYDRAULIEK OLIE KOELER	OIL KÜHLER	OIL COOLER
KOELING TRANSMISSIE	KÜHLER GETRIEBE	COOLING TRANSMISSION
BRANDSTOFTANK	KRAFTSTOFF BEHÄLTER	FUEL TANK
UITLAAT	AUSPUFF	EXHAUST
INLAAT	LUFT EINLASS	AIR INLET

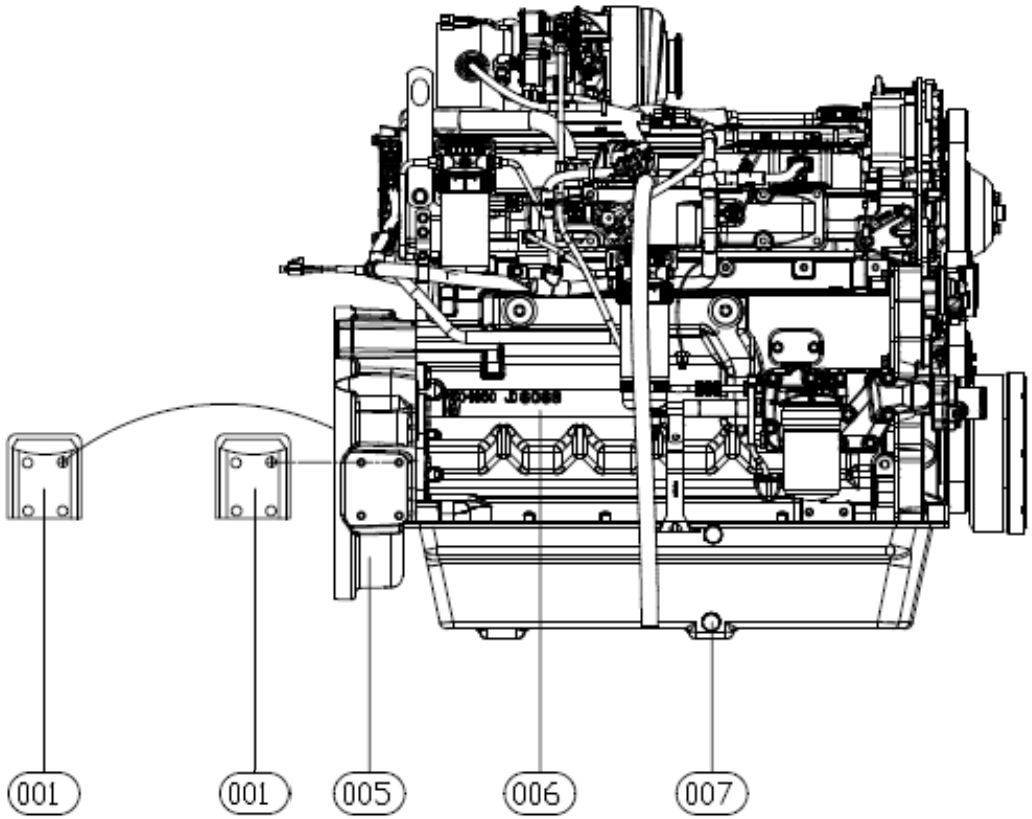

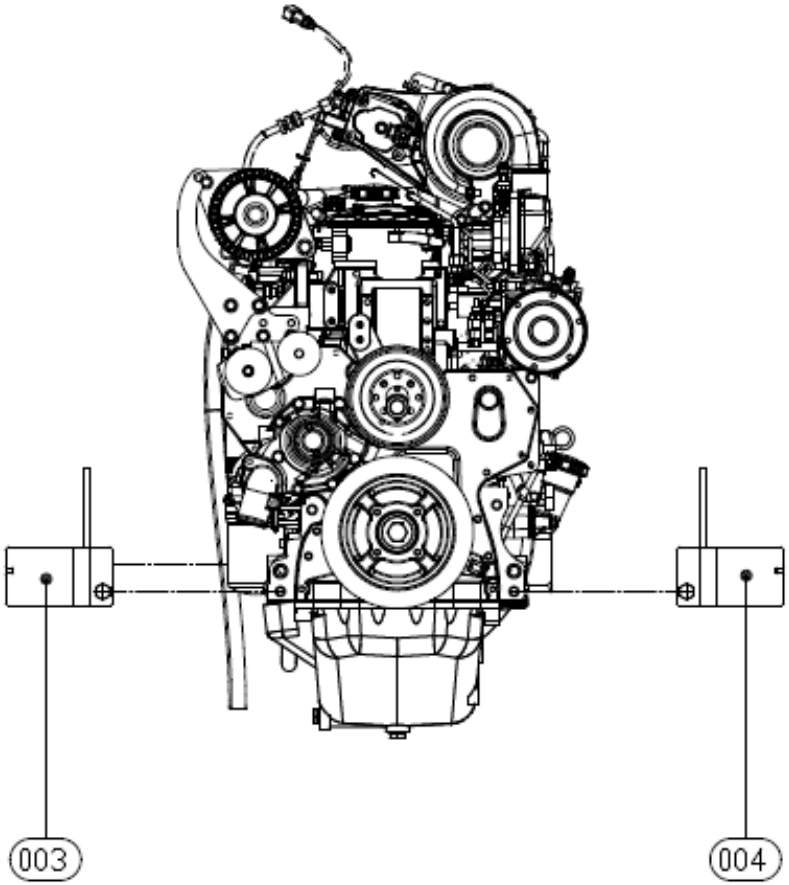

JA.3000.A

MOTOR – MOTOR – ENGINE

TEKENINGNUMMER: JA.3000.A

POS:	AANTAL:	ARTIKELNUMMER:	BESCHRIJVING:		
POS:	ANZAHL:	ARTIKELNUMMER:		BESCHREIBUNG	
POS:	QUANTITY:	PARTNUMBER:			DESCRIPTION:
001	2	409.041.301.054	MOTORSTEUN VLIEGWIELZIJDE	MOTORTRÄGER	MOTOR SUPPORT
003	1	409.EJ.31.10.00	MOTORSTEUN LINKSACHTER	MOTORTRÄGER	MOTOR SUPPORT
004	1	409.EJ.31.01.00	MOTORSTEUN RECHTSACHTER	MOTORTRÄGER	MOTOR SUPPORT
005	1	134.002.035.001	FLEXIBELE KOPPELING	KUPPLUNG	COUPLING
006	1	150.005.068.002	JD 6068HF285	JD 6068HF285	JD 6068HF285
007	1	213.182.218.150	AFTAPPLUG M.18×1.50	ABLASSSCHRAUBE	DRAIN PLUG

Voor overige motoronderdelen kunt u contact opnemen met ons magazijn
Fur weitere Motorteile konnen Sie unseres Ersatzteillager kontaktieren
For further engine parts, you can contact our parts department

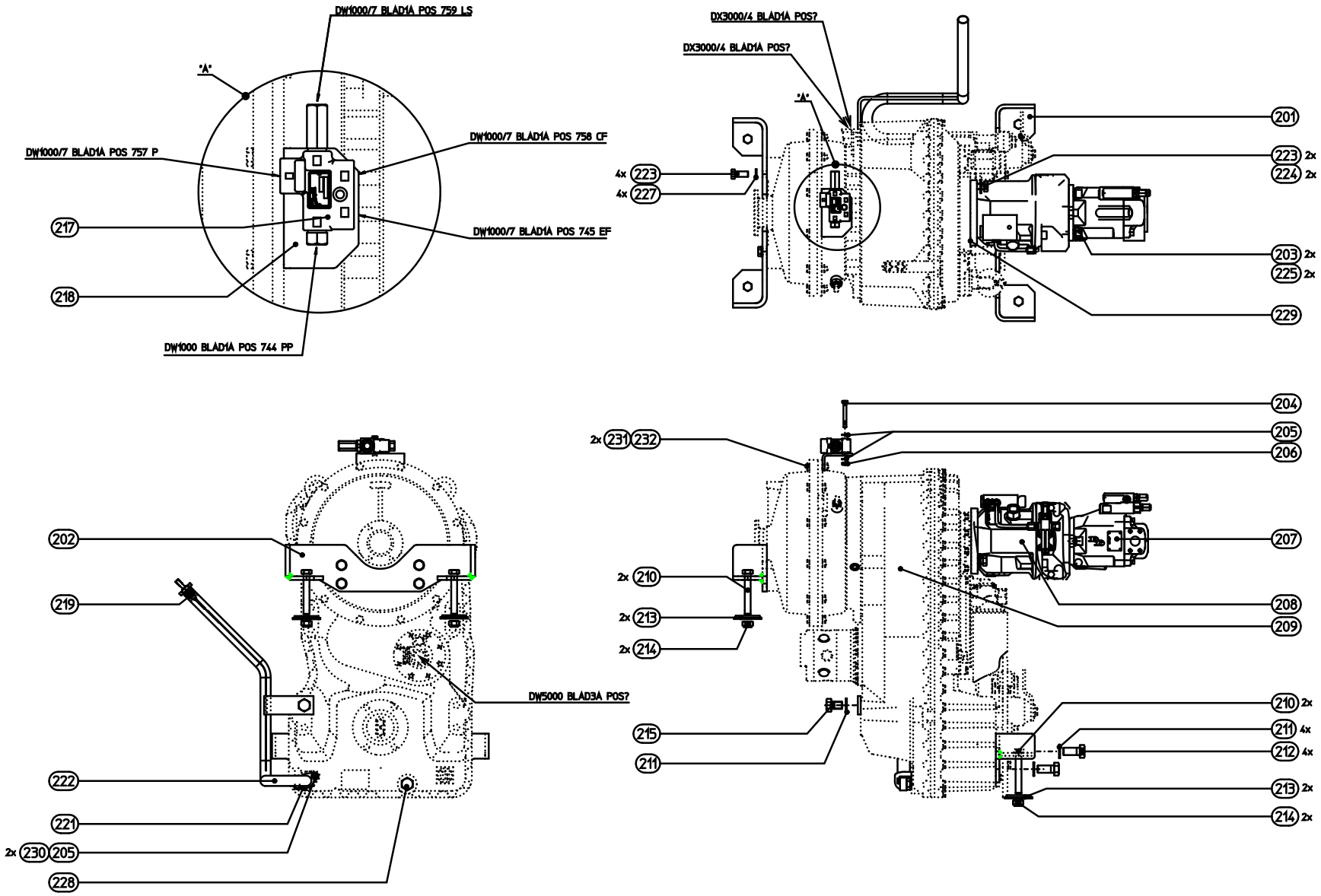
DW1000/7 BLAD1A POS 759 LS
"A"
DW1000/7 BLAD1A POS 757 P
DW1000/7 BLAD1A POS 758 CF
DW1000/7 BLAD1A POS 745 EF
217
218
DW1000 BLAD1A POS 744 PP
DX3000/4 BLAD1A POS?
DX3000/4 BLAD1A POS?
"A"
4x 223
4x 227
201
223 2x
224 2x
203 2x
225 2x
229
204
2x 231 232
205
206
207
202
2x 210
219
2x 213
2x 214
208
209
DW5000 BLAD3A POS?
210 2x
211 4x
212 4x
215
211
222
213 2x
214 2x
221
2x 230 205
228

JA.2900.A

TRANSMISSIE - GETRIEBE - TRANSMISSION

TEKENINGNUMMER: DX3000/2 BLAD 1A

POS:	AANTAL:	ARTIKELNUMMER:	BESCHRIJVING:		
POS:	ANZAHL:	ARTIKELNUMMER:		BESCHREIBUNG	
POS:	QUANTITY:	PARTNUMBER:			DESCRIPTION:
201	1	409.042.001.023	TRANSMISSIESTEUN ONDER	GETRIEBE STÜTZE UNTER	TRANSM. SUPPORT BELOW
202	1	409.042.001.024	TRANSMISSIESTEUN BOVEN	GETRIEBE STÜTZE OBEN	TRANSM. SUPPORT ABOVE
203	2	025.011.010.000	VEERRING STAAL M.10	FEDERSCHEIBE	SPRING WASHER
204	1	020.001.008.055	ZK.BOUT 8.8 M. 8X 55	SECHSKANTSCHRAUBE	HEX BOLT
205	3	025.011.008.000	VEERRING STAAL M. 8	FEDERSCHEIBE	SPRING WASHER
206	1	022.001.008.000	ZESKANTMOER ST.8 M 8	MUTTER	NUT
207	1	320.316.045.102	STUURPOMP 45 CM3	HYDRAULIKPUMPE	HYDRAULIC PUMP
	1	052.004.104.353	O-RING 104.37x3.53	O-RING 104.37x3.53	O-RING 104.37x3.53
208	1	320.316.071.102	HEFPOMP 71CM3	HYDRAULIKPUMPE	HYDRAULIC PUMP
209	1	140.211.160.403	TRANSMISSIE 4-WG 160	GETRIEBE	TRANSMISSION
210	4	020.001.016.110	ZK.BOUT 8.8 M.16X110	SECHKANTSCHRAUBE	HEX BOLT
211	5	025.011.020.000	VEERRING STAAL M.20	FEDERSCHEIBE	SPRING WASHER
212	4	020.004.020.040	ZK.TAPBOUT 8.8 M.20X 40	SECHSKANTSCHRAUBE	HEX BOLT
213	4	261.101.002.001	ONDERSCHIJF R.D. 7718007	UNTERSCHEIBE	WASHER
214	4	022.101.016.000	NIJLOC BORGMOER M.16	SICHERUNGSMUTTER	SECURING NUT
215	1	020.004.020.030	ZK.TAPBOUT 8.8 M.20X 30	SECHSKANTSCHRAUBE	HEX BOLT
217	1	361.305.361.082	PRIOR.VENTIEL OLS 80 7	PRIORITÄTSVENTIL	PRIORITY VALVE
218	1	409.DW.32.30.00	STEUN PRIORITEITSVENTIEL	STÜTZE PR.VENTIL	SUPPORT PR. VALVE
219	1	409.381.541.000	PEILSTOK CPL	PEILSTOCK	DIPSTICK
221	1	141.4642.331216	PAKKING	PACKUNG	GASKET
222	1	409.180.028.003	VULLEIDING TRANSMISSIE	AUFFÜLLROHR	FILLER PIPE TRANSMISSION
223	6	020.004.016.040	ZK.TAPBOUT 8.8 M.16X 40	SECHKANTSCHRAUBE	HEX BOLT
224	2	025.002.016.000	TANDVEERRING STAAL M 16	SPANNSCHEIBE	SPRING WASHER
225	2	020.021.010.035	B.Z.K.BOUT 8.8 M.10X 35	ZYL. SCHR. M. I.S.K.	HEX SOCKET HEADCAP SCR
227	4	025.011.016.000	VEERRING STAAL M.16	FEDERSCHEIBE	SPRING WASHER
228	1	213.182.238.150	AFTAPPLUG M.38 X 1,5	ABLAßSCHRAUBE	DRAIN PLUG
229	1	141.0634.313179	O-RING SAE-B 104 X 3,0	O-RING	O-RING
230	2	020.004.008.025	ZK.TAPBOUT 8.8 M. 8X 25	SECHSKANTSCHRAUBE	HEX BOLT
231	2	020.001.010.050	ZK.BOUT 8.8 M.10X 50	SECHSKANTSCHRAUBE	HEX BOLT
232	2	022.001.010.000	ZESKANTMOER ST.8 M 10	MUTTER	NUT

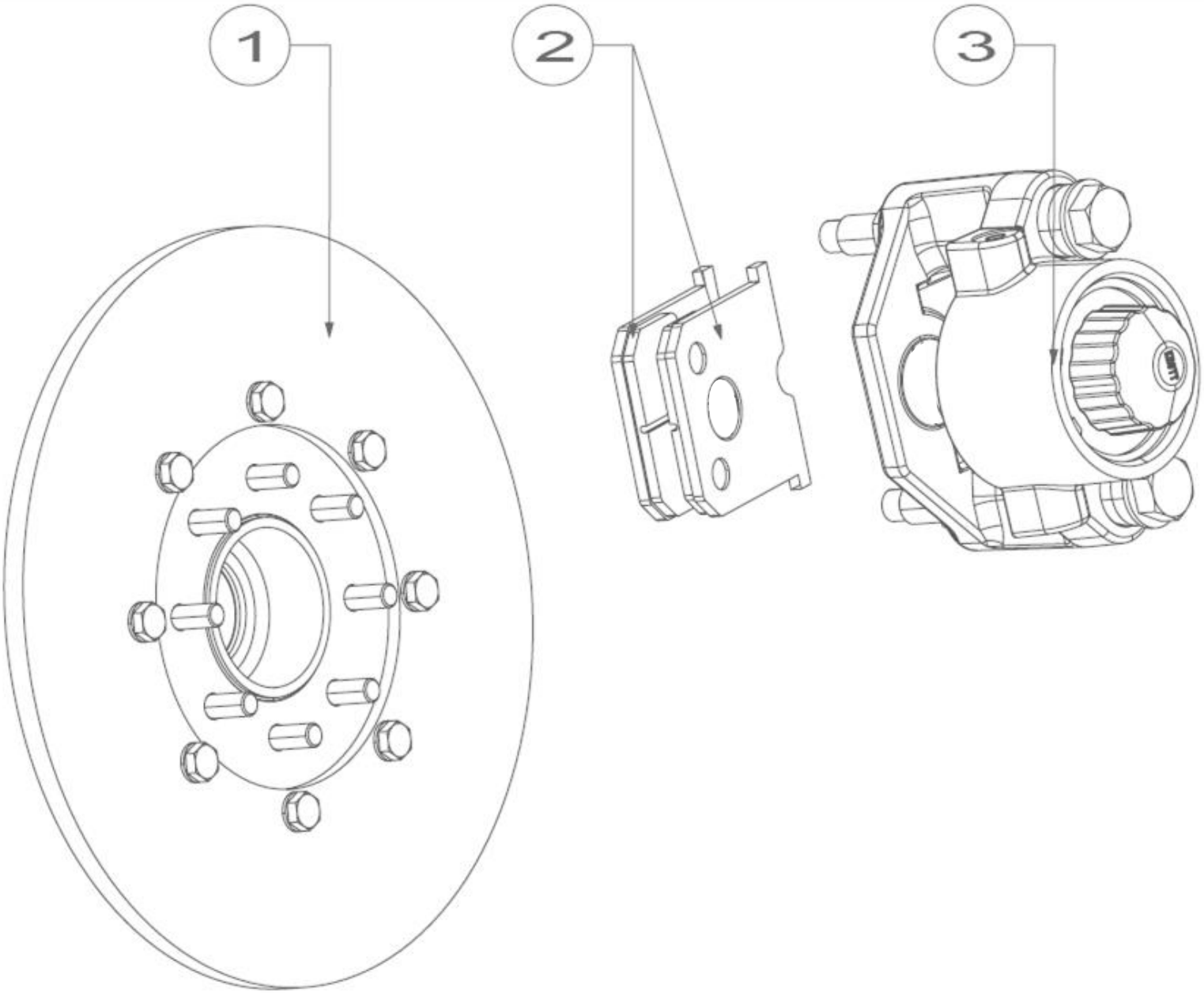

JA.3500.A

HANDREM - HANDBREMSE – HANDBRAKE

TEKENINGNUMMER: JA.3500.A

POS: POS: POS:	AANTAL: ANZAHL: QUANTITY:	ARTIKELNUMMER: ARTIKELNUMMER: PARTNUMBER:	BESCHRIJVING:	BESCHREIBUNG	DESCRIPTION:
1	1	141.4462.301.207	HANDREMSCHIJF	PARKBREMSSCHEIBE	PARKING BRAKE DISK
2	1	141.0501.298.562	REMBLOKKEN SET	BREMSBELAGSATZ	BRAKE PAD SET
3	1	141.0501.216.078	REMKLAUW COMPLEET	BREMSSATTEL KOMPLETT	CALIPER ASSY

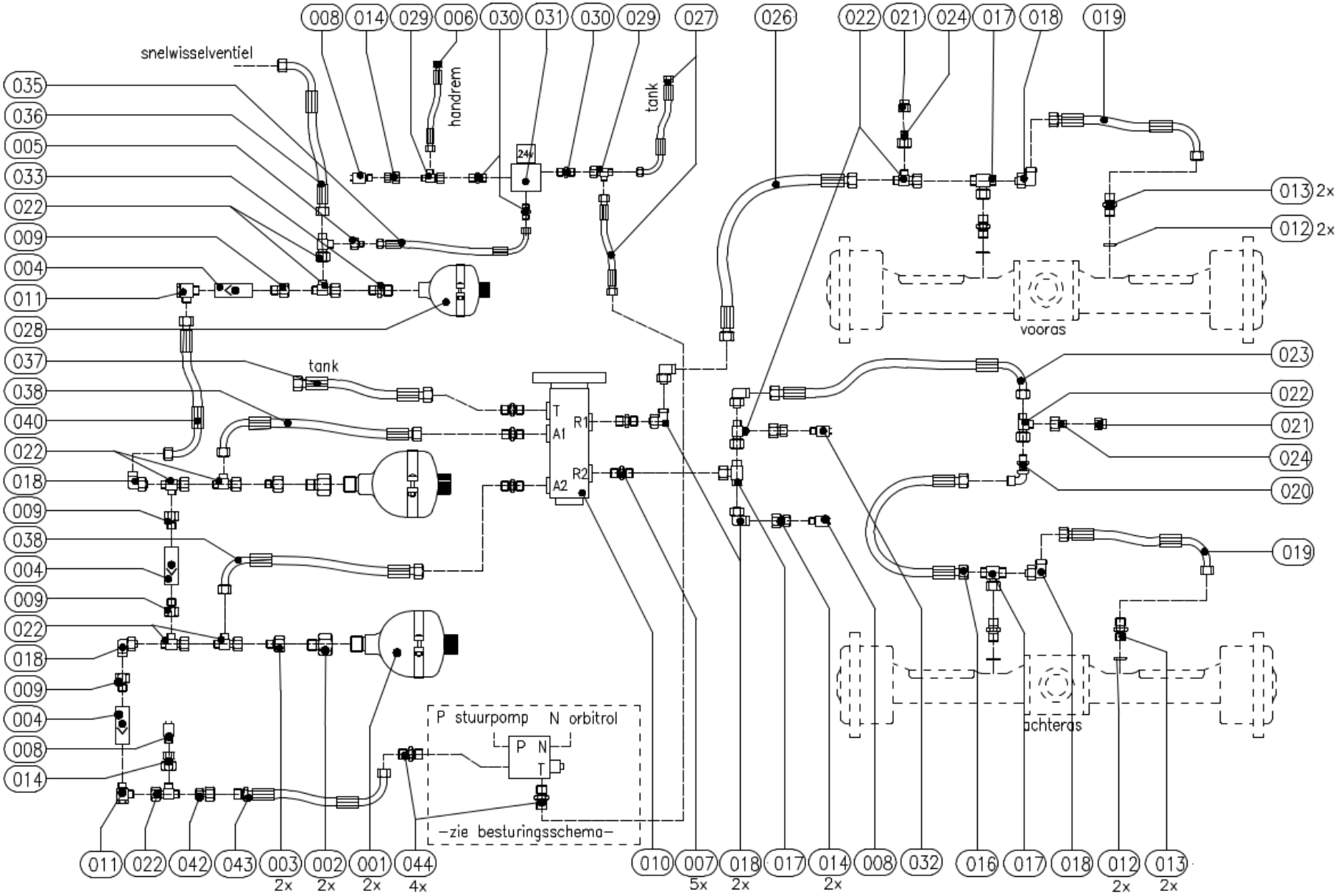
snelwisselventiel
handrem
tank
24V
vooras
achteras
T
A1
R1
R2
A2
P stuurpomp N orbitrol
P N
T
–zie besturingsschema–
008 014 029 006 030 031 030 029 027 026 022 021 024 017 018 019
035 036 005 033 022 009 004 011 028 037 038 040 022 018 009 038 004 009 022 018 009 004 008 014
013 2x
012 2x
023 022 021 024 020 019
011 022 042 043 003 2x 002 2x 001 2x 044 4x
010 007 5x 018 2x 017 014 2x 008 032 016 017 018 012 2x 013 2x

BEREMMING -BREMSEN – BRAKES

TEKENINGNUMMER: JA.3500.B

POS:	AANTAL:	ARTIKELNUMMER:	BESCHRIJVING:		
POS:	ANZAHL:	ARTIKELNUMMER:		BESCHREIBUNG	
POS:	QUANTITY:	PARTNUMBER:			DESCRIPTION:
1	2	366.117.142.560	ACCUMULATOR SBO 210-1,4 P0=56 BAR	ACCUMULATOR	ACCUMULATOR
	2	409.197.143.001	BEVESTIGINGSBEUGEL	MONTAGEBÜGEL	MOUNTING BRACKET
2	3	216.002.016.008	VERLOOPSOKNIPPEL 1"BI-1/2"BU	ABLAUFVENTIL	REDUCTION NIPPLE
3	3	219.009.012.008	MINIMESSNIPP. 12MM-G1/2'	PRUFVENTIL	TESTING NIPPLE
4	3	094.310.006.000	TERUGSL.KL.	RUCKSCHLAGVENTIL	NONRETURN VALVE
5	1	041.010.012.006	R.VERL.KOPP. 12- 6 ND250	KUPPLUNG	COUPLING
6	1	03F04I04I04.080	SLANG PREN 857/1SC 1/4"X 1300	SCHLAUCH	HOSE
7	7	041.008.012.009	R.KOPP. L12-9/16UNF	KUPPLUNG	COUPLING
8	1	368.319.300.001	DRUKSCHAKELAAR 25 BAR - VERBREEK	DRUCKSCHALTER	PRESSURE SWITCH
9	6	047.004.012.006	P.NIPP 12L-G3/8“	KUPPLUNG	FITTING
10	1	367.118.100.001	REMVENTIEL PARKER	BREMSVENTIL	BRAKE VALVE
11	1	045.004.012.006	BANJO 12L-3/8“GDR	BANJO	BANJO
12	4	052.003.014.026	O-RING 13,95X 2,62 113	O-RING	O-RING
13	4	041.006.012.018	R.KOPP.12-M.18X1,5 PN315	KUPPLUNG	COUPLING
14	1	219.009.012.004	MAVE 12MM-G1/4'	KUPPLUNG	FITTING
15	1	044.031.012.012	T.KOPP. L 12MM PN315	T. KUPPLUNG	COUPLING
16	1	03F06I13I10.090	SLANG PREN 857/1SC 3/8"X 900	SCHLAUCH	HOSE
17	2	044.031.012.012	T.KOPP. L 12MM PN315	T. KUPPLUNG	COUPLING
18	2	042.030.012.012	KNIEKOPP. L 12MM PN315	KNIEKUPPLUNG	ELBOW COUPLING
19	2	03C06I10K10.065	SLANG 100R 1AT 3/8' X 650	SCHLAUCH	HOSE
20	2	046.060.012.012	H.SCHOTKOPP.L 12MM ND250	KUPPLUNG	COUPLING
21	2	041.116.686.226	MINIMESS KOPP. 8MM. VOSS	KUPPLUNG	COUPLING
22	9	044.030.012.012	L.KOPP. L 12MM PN315	L. KUPPLUNG	COUPLING
23	1	03F06I10K10.275	SLANG PREN 857/1SC 3/8"X 2750	SCHLAUCH	HOSE
24	1	041.010.012.008	R.VERL.KOPP. 12- 8 ND250	KUPPLUNG	COUPLING
25	1	366.117.076.900	ACCUMULATOR SBO 250-0,75 P0=90 BAR	ACCUMULATOR	ACCUMULATOR
	1	409.197.121.001	BEVESTIGINGSBEUGEL	MONTAGEBÜGEL	MOUNTING BRACKET
26	1	03C06I10I10.380	SLANG PREN 857/1SC 3/8"X 3800	SCHLAUCH	HOSE
27	1	03F06I10I10.175	SLANG PREN 857/1SC 3/8"X 1750	SCHLAUCH	HOSE

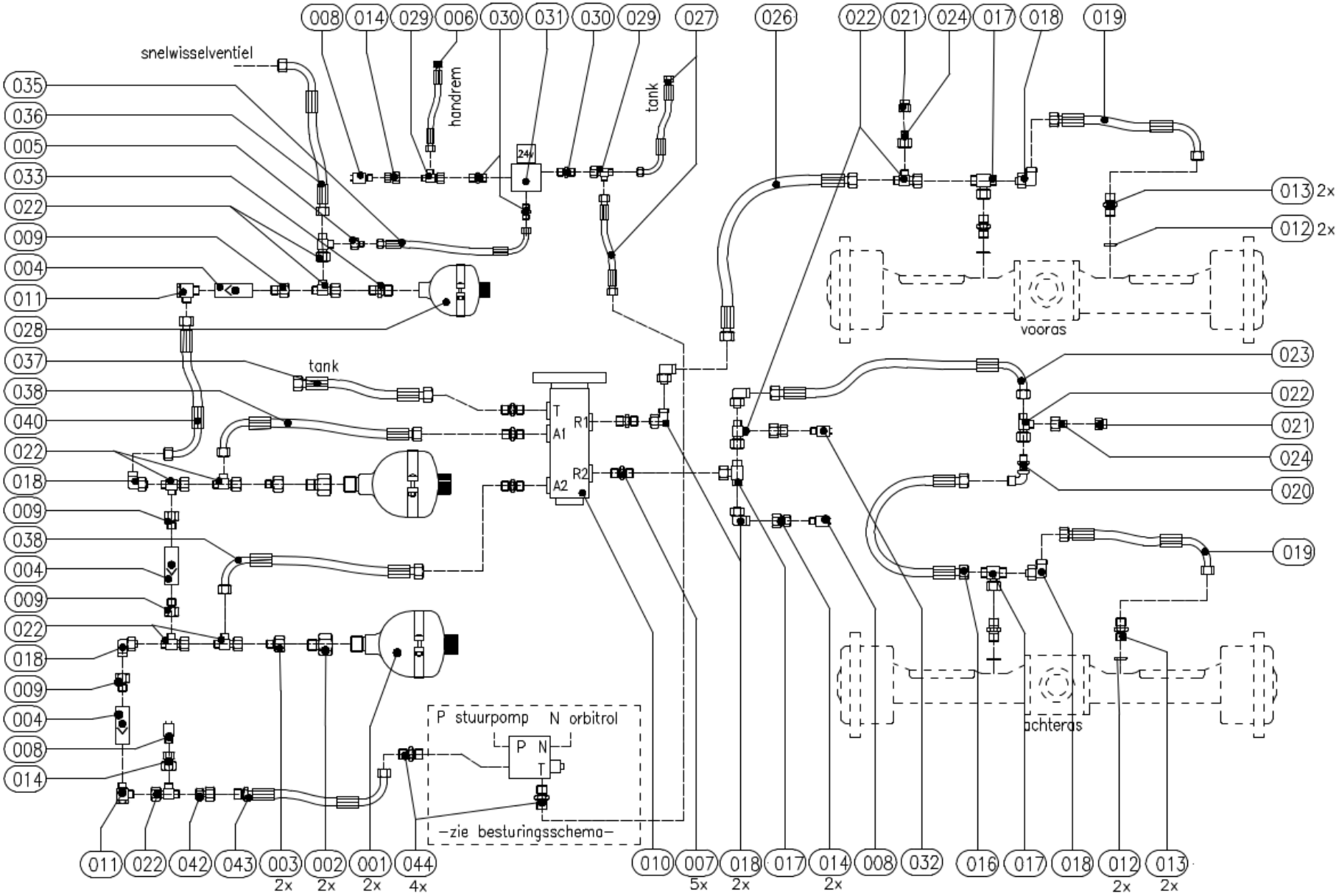
008
014
029
006
030
031
030
029
027
026
022
021
024
017
018
019
snelwisselventiel
handrem
tank
24V
035
036
005
033
022
009
004
011
028
037
038
040
022
018
009
038
004
009
022
018
009
004
008
014
013 2x
012 2x
vooras
023
022
021
024
020
019
tank
T
A1
R1
R2
A2
P stuurpomp
N orbitrol
P N
T
–zie besturingsschema–
achteras
011
022
042
043
003 2x
002 2x
001 2x
044 4x
010
007 5x
018 2x
017
014 2x
008
032
016
017
018
012 2x
013 2x

REMSYSTEEM - BREMSSYSTEM – BRAKE SYSTEM
TEKENINGNUMMER: REMSYSTEEM

POS:	AANTAL:	ARTIKELNUMMER:	BESCHRIJVING:		
POS:	ANZAHL:	ARTIKELNUMMER:		BESCHREIBUNG	
POS:	QUANTITY:	PARTNUMBER:			DESCRIPTION:
29	2	044.030.008.008	L.KOPP. L 8MM PN315	L. KUPPLUNG	COUPLING
30	3	041.004.008.006	R.KOPP 8L-3/8“GDR	KUPPLUNG	NIPPLE
31	1	367.116.009.013	HANDREMVENTIEL OS13	PARKBREMSVENTIL OS13	PARK BRAKE VALVE
33	1	041.004.012.006	R.KOPP 12L-3/8“GDR	KUPPLUNG	NIPPLE
35	1	03C04I06K06.200	SLANG 100R 1AT 1/4'X 2000	SCHLAUCH	HOSE
36	1	03C06I10K10.360	SLANG 100R 1AT 3/8'X 3600	SCHLAUCH	HOSE
37	1	03F06I10K10.200	SLANG 2SC 3/8“ X 2000	SCHLAUCH	HOSE
38	1	03F06I10K10.327	SLANG 2AT 3/8" X 3270	SCHLAUCH	HOSE
40	1	03F06I10K10.046	SLANG 2AT 3/8" X 460	SCHLAUCH	HOSE
42	1	040.002.015.012	GZ0 15/12 2X WARTEL	VERBINDKUPPLUNG	CONNECTOR
43	1	03G08S13K13.225	SLANG 2SC 1/2" X 2250	SCHLAUCH	HOSE
44	1	041.006.015.018	R.KOPP 15L-M18x1.5	KUPPLUNG	NIPPLE

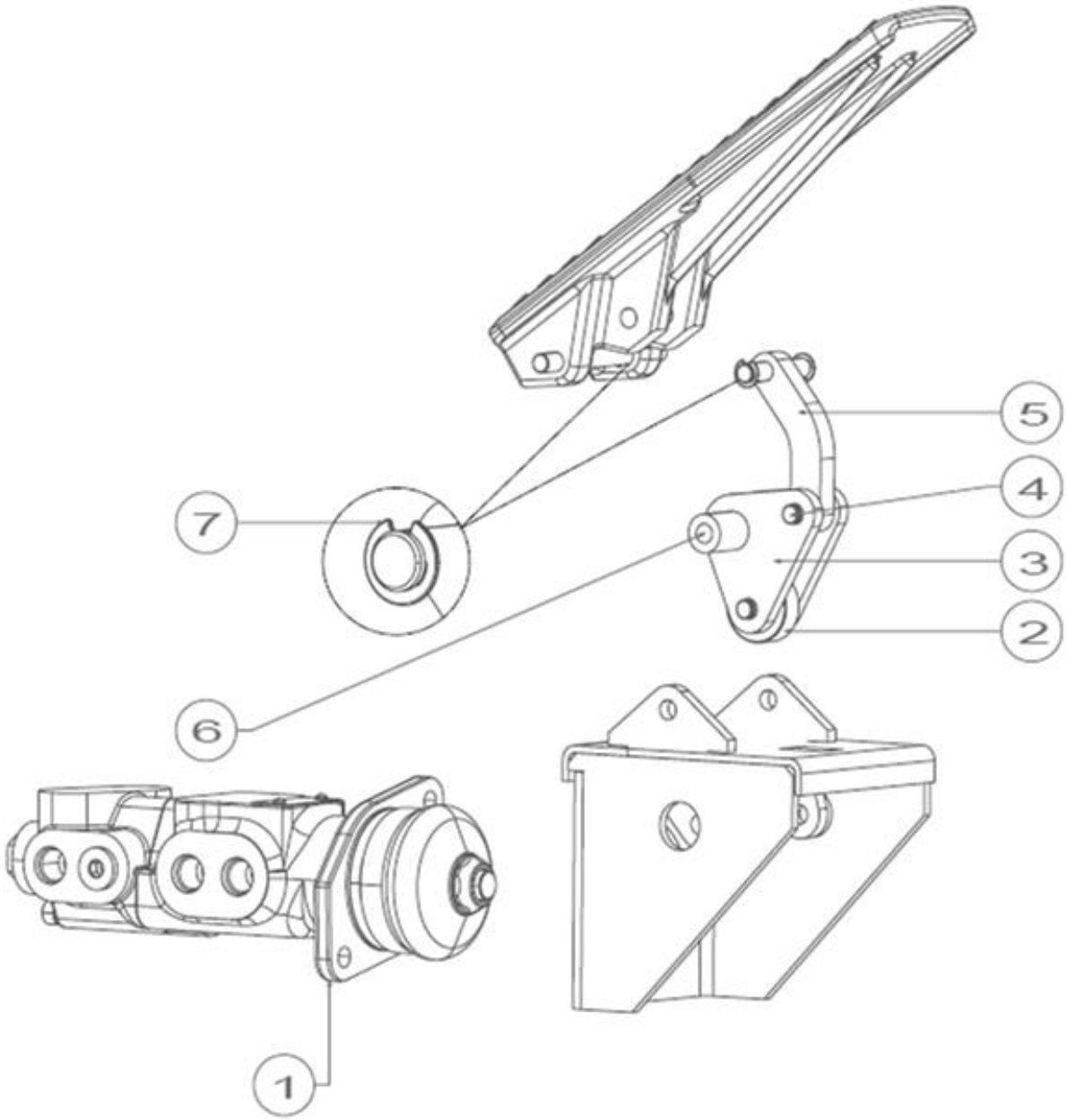

JA.3500.C

REMPEDAAL – BREMSPEDAL – BRAKE PEDAL

TEKENINGNUMMER: JA.3500.C

POS: POS: POS:	AANTAL: ANZAHL: QUANTITY:	ARTIKELNUMMER: ARTIKELNUMMER: PARTNUMBER:	BESCHRIJVING:	BESCHREIBUNG	DESCRIPTION:
1	1	367.118.100.001	VENTIEL	VENTIL	VALVE
2	1	409.HA.67.24.00	WIEL KOPPELDEEL	RAD KUPPLUNG TEIL	WHEEL COUPLING PART
3	2	409.HA.67.20.00	KOPPELDEEL MET ROL	KUPPLUNG TEIL	COUPLING PART
4	3	409.HA.67.23.00	AS REMPEDAAL	ASCHE BREMSPEDAL	AXIS BRAKE PEDAL
5	1	409.HA67SP19.00	BANAAN REMPEDAAL	BANANE BREMSPEDAL	BANANA BRAKE PEDAL
6	1	409.HA.67.30.00	AS KOPPELDEEL	ACHSE KUPPLUNGSGLIED	AXIS COUPLING MEMBER
7	6	025.001.000.006	RINGETJE AS REMPEDAAL	ASCHE BREMSPEDAL MOHRENFALTER	RINGLET AXIS BRAKE PEDAL

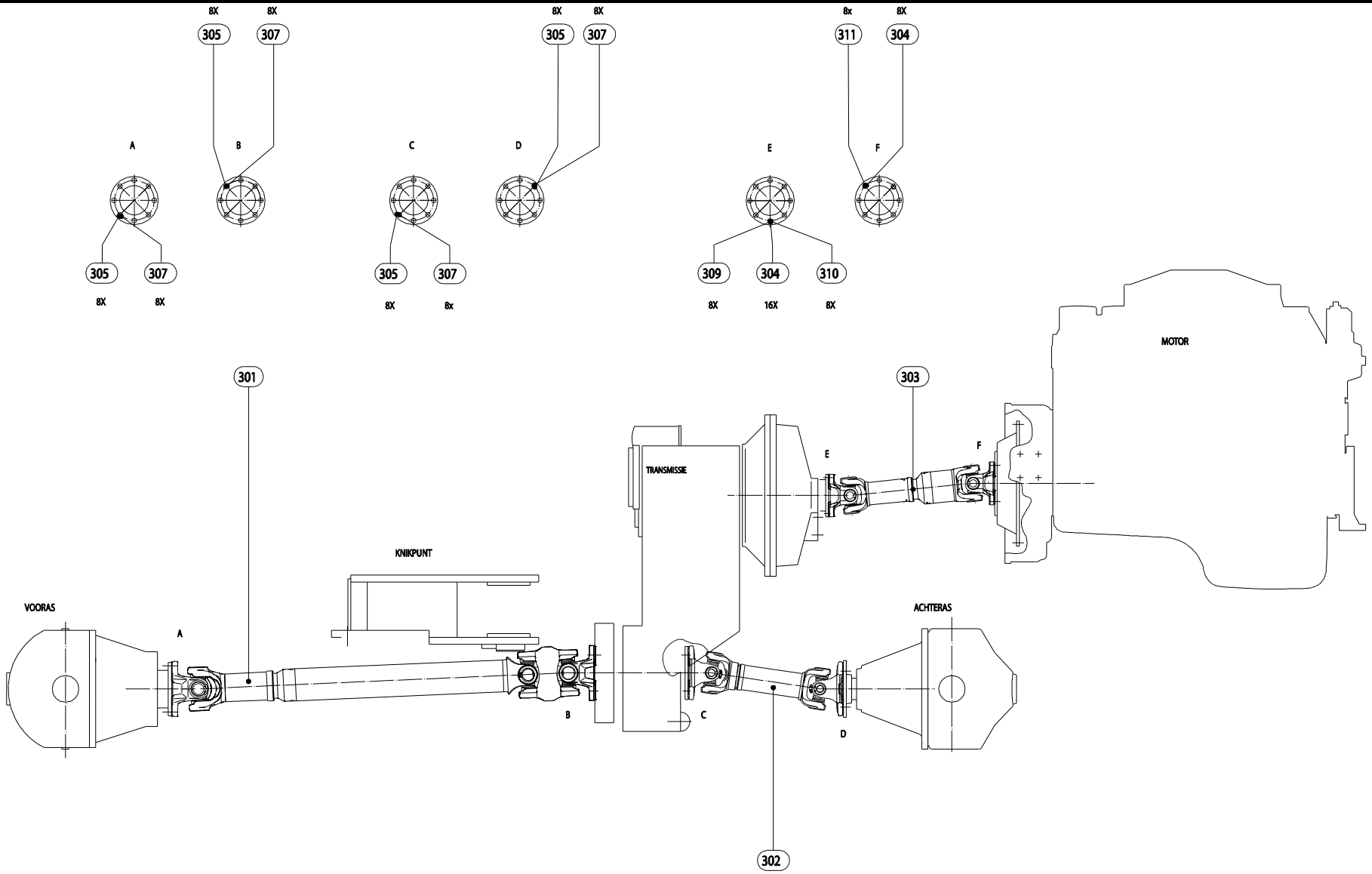

tussenassen 500.DZ.030.301A

TUSSENASSEN - GELENKWELLEN - DRIVE SHAFTS

TEKENINGNUMMER: 500.DZ.030.301A

POS: POS: POS:	AANTAL: ANZAHL: QUANTITY:	ARTIKELNUMMER: ARTIKELNUMMER: PARTNUMBER:	BESCHRIJVING:	BESCHREIBUNG	DESCRIPTION:
301	1	131.516.544.001	TUSSENAS 150/150 LG. 1390	ANTRIEBWELLE	SHAFT
302	1	131.515.144.001	TUSSENAS 150/150 LG.425	ANTRIEBWELLE	SHAFT
303	1	131.513.133.003	TUSSENAS 120/120 LG425	ANTRIEBWELLE	SHAFT
304	24	025.049.001.010	BORGRING NORD.LOCK M.10	SICHERUNGSRING	LOCK WASHER
305	32	025.049.001.012	BORGRING NORD.LOCK M.12	SICHERUNGSRING	LOCK WASHER
307	32	022.001.012.000	ZESKANTMOER ST.8 M 12	MUTTER	NUT
309	8	020.001.010.030	ZK.BOUT 8.8 M.10X 30	SECHSKANTSCHRAUBE	HEX BOLT
310	16	022.001.010.000	ZESKANTMOER ST.8 M 10	MUTTER	NUT
311	8	028.001.010.020	TAPEIND 8.8 M.10X 20	SECHSKANTSCHRAUBE	HEX BOLT

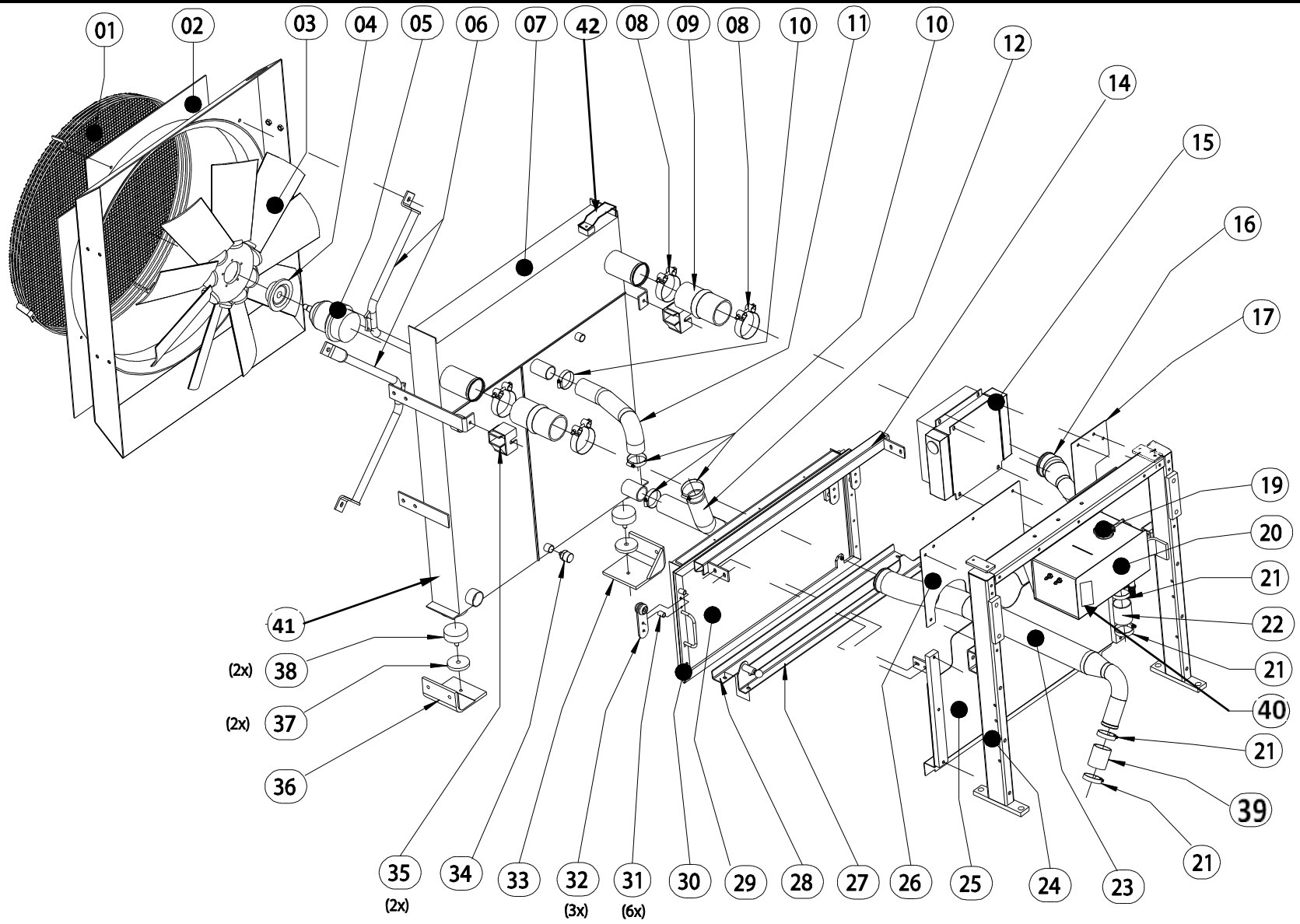

Koeling WG18-WG17 John Deere TIER3

COMBI KOELER - KOMBI KÜHLER - COMBI COOLER

TEKENINGNUMMER: COMBIKOELER WG18E JD

POS: POS: POS:	AANTAL: ANZAHL: QUANTITY:	ARTIKELNUMMER: ARTIKELNUMMER: PARTNUMBER:	BESCHRIJVING:	BESCHREIBUNG	DESCRIPTION:
1	1	409.DZ.34.80.00	AFSCHERMROOSTER FAN	RASTER	GRID
2	1	409.DZ.34.01.00	WINDTUNNEL	KÜHLERTUNNEL	RADIATORTUNNEL
3	1	292.023.000.000	VENTILATOR	VENTIL	VAVLE
4	1	409.EH.34.09.00	NAAF VOOR FAN	SPACER	SPACER
5	1	325.316.018.002	FAN MOTOR	FAN MOTOR	FAN MOTOR
6	1	409.DZ.34.40.00	STEUN HYDROMOTOR	STUTZE HYDROMOTOR	SUPPORT HYDROMOTOR
7	1	291.102.001.007	COMBIKOELER	KOMBI KÜHLER	COMBI COOLER
8	4	252.005.080.085	SLANGKLEM SUPER 80- 85	SCHLAUCHSCHELLE	HOSE CLAMP
9	2	159.003.071.051	SLANG INTERKOELER	SCHLAUCH INTERCOOLER	HOSE INTERCOOLER
10	4	252.001.040.060	SLANGKLEM 40- 60/ 9 ZKS	SCHLAUCHSCHELLE	HOSE CLAMP
11	1	031.015.045.006	SLANG 90 GRADEN	SCHLAUCH	HOSE
12	1	031.015.045.007	RADIATEUR SLANG	KÜHLER SCHLAUCH	RADIATOR HOSE
14	1	409.JB.72.20.00	BOVEN RAIL CPL.	RAHM	FRAME
15	1	291.001.001.004	OLIE KOELER ZUIGEND	OIL KUHLER	OIL COOLER
16	1	409.FC.39.30.00	AANSLUITPIJP NAAR INLAAT JD	ROHR	PIPE
17	1	409.JB.34.67.00	TUSSENSCHOT LINKS BOVEN	KÜHLUNGSTÜTZE	RADIATOR SUPPORT
18	1	409.DZ.34.09.00	STRIP VOOR STAALKABEL	FLACHSTAB	FLATSTEEL
19	1	287.002.001.004	RADIATEURDOP 1 BAR	KÜHLERKAPPE	RADIATOR CAP
20	1	409.DZ.34.20.00	EXPANSIETANK	EXPANSION TANK	EXPANSION TANK
21	4	252.001.040.060	SLANGKLEM 40- 60/ 9 ZKS	SCHLAUCHSCHELLE	HOSE CLAMP
22	1	152.000.528.294	SLANG	SCHLAUCH	HOSE
23	1	409.DZ.39.01.00	AANSLUITPIJP NAAR INTERCOOLER	ROHR	PIPE
24	1	409.JA.34.50.00	RADIATORSTEUN	KÜHLERSTUTZE	RADIATORSUPPORT
25	1	409.JB.34.68.00	TUSSENSCHOT ONDER	KÜHLUNGSTÜTZE	RADIATOR SUPPORT
26	1	409.JB.34.66.00	TUSSENSCHOT RECHTS BOVEN	KÜHLUNGSTÜTZE	RADIATOR SUPPORT
27	1	409.DZ.72.30.00	GELEIDER MET GRENDEL	BEGLEITER	GUIDE
28	1	409.DZ.72.31.00	GELEIDER ONDER	BEGLEITER	GUIDE
29	1	283.002.210.106	CONDENSOR	KONDENSATOR	CONDENSER

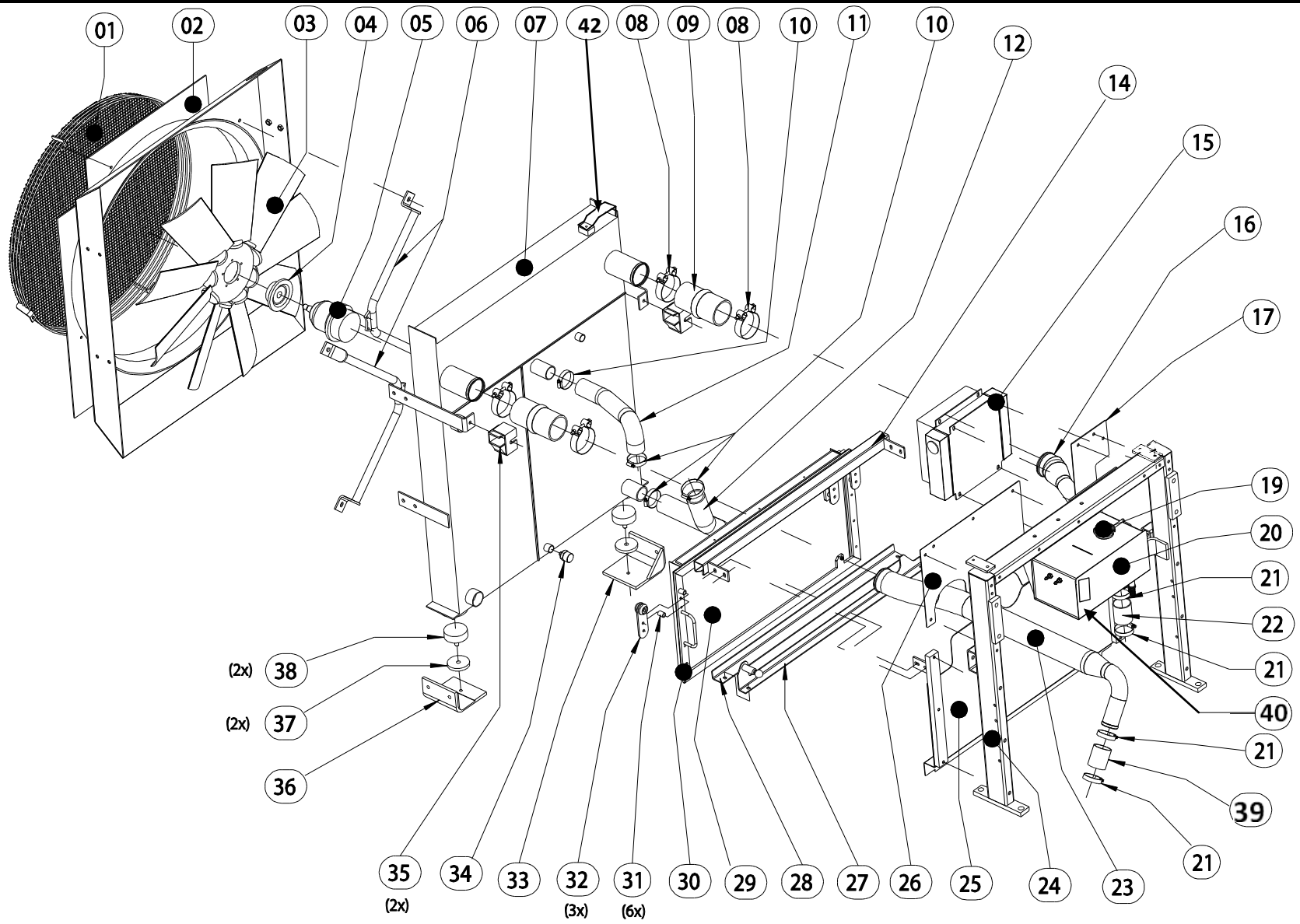

Koeling WG18-WG17 John Deere TIER3

COMBI KOELER - KOMBI KÜHLER - COMBI COOLER

TEKENINGNUMMER: COMBIKOELER WG18E JD

POS:	AANTAL:	ARTIKELNUMMER:	BESCHRIJVING:		
POS:	ANZAHL:	ARTIKELNUMMER:		BESCHREIBUNG	
POS:	QUANTITY:	PARTNUMBER:			DESCRIPTION:
30	1	409.DZ.72.11.00	CONDENSORFRAME TBV RAIL	KONDENSATOR RAHM	CONDENSER FRAME
31	6	409.DZ.72.14.00	AFSTANDBUS	BUCHSE	BUSH
32	3	390.000.001.035	RUNNER ROND 35	WERBER	RUNNER
33	1	409.FC.34.35.00	ONDERSTEUN COMBIKOELER LINKS	STÜTZE LINKS	SUPPORT LEFT
34	1	092.808.720.104	AFTAPKRAAN 1/4BSI NRF	KRAN	TAP
35	2	261.004.202.060	DUBBEL-U-ELEMENT	DOPPEL U-ELEMENT	DOUBLE U-ELEMENT
36	1	409.FC.34.40.00	ONDERSTEUN COMBIKOELER RECHTS	STÜTZE RECHTS	SUPPORT RIGHT
37	2	409.FC.34.45.00	VULSCHIJF	SCHEIBE	WASHER
38	2	261.004.006.050	TRILDEMPER	SCHWINGUNGSDÄMPFER	VIBRATION ISOLATOR
39	1	164.000.162.877	SLANG	SCHLAUCH	HOSE
40	1	101.001.076.001	PEILGLAS	SCHAUGLASS	GAUGE GLASS
	1	291.000.185.001	WATERKOELER (LOS)	WASSERKUHLER (LOSE)	WATER COOLER (LOOSE)
	1	291.001.185.001	TRANSMISSIEOLIEKOELER (LOS)	GETRIEBEOEL KUHLER (LOSE)	GEAR OIL COOLER (LOOSE)
	1	291.003.185.001	INTERKOELER (LOS)	INTERKUHLER (LOSE)	INTERCOOLER (LOOSE)

HYDRAULIEK OLIE KOELER + FAN DRIVE - OIL KÜHLER - OIL COOLER

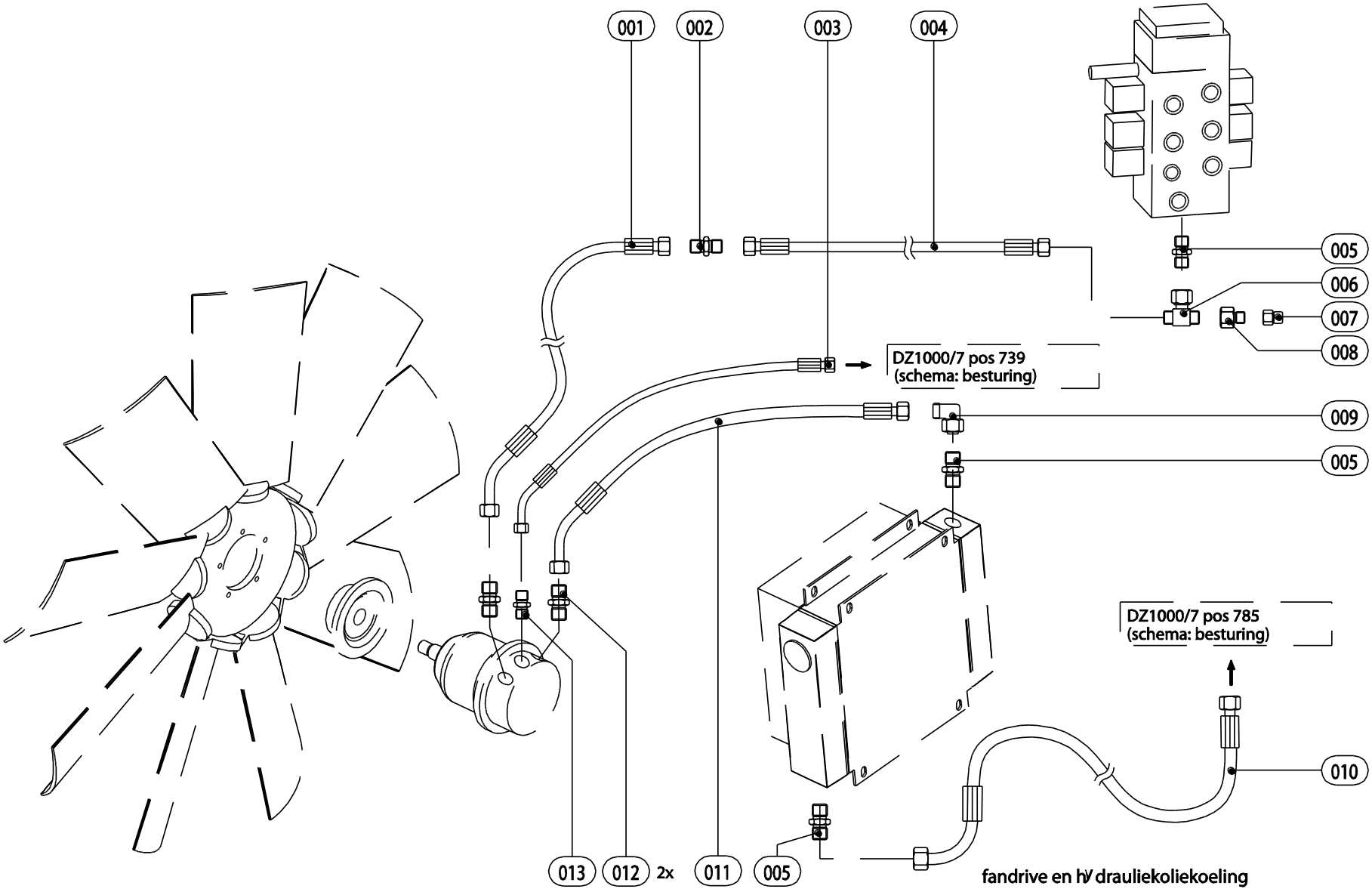

HYDRAULIEK OLIE KOELER + FAN DRIVE - OIL KÜHLER - OIL COOLER

TEKENINGNUMMER : JA.5100.A

POS:	AANTAL:	ARTIKELNUMMER:	BESCHRIJVING:		
POS:	ANZAHL:	ARTIKELNUMMER:		BESCHREIBUNG	
POS:	QUANTITY:	PARTNUMBER:			DESCRIPTION:
1	1	03G08I13J13.157	SLANG 100R 2AT 1/2"X1570	SCHLAUCH	HOSE
2	1	040.000.015.015	VERB.KOPP. L 15MM ND250	KUPPLUNG	COUPLING
3	1	03G06I10J10.360	SLANG 100R PREN857/2SC 3/8"X3600	SCHLAUCH	HOSE
4	1	03G08I13I13.410	SLANG 100R 2AT 1/2"X4100	SCHLAUCH	HOSE
5	3	041.004.015.008	R.KOPP.15- 1/2'GDR ND250	KUPPLUNG	COUPLING
6	1	044.031.015.015	T.KOPP. L 15MM PN315	KUPPLUNG	COUPLING
7	1	041.116.686.226	MINIMESS KOPP. 8MM. VOSS	KUPPLUNG	COUPLING
8	1	041.010.015.008	R.VERL.KOPP. 15- 8 ND250	KUPPLUNG	COUPLING
9	1	042.030.015.015	KNIEKOPP. L 15MM ND250	KNIEKUPPLUNG	ELBOW COUPLING
10	1	03G08I13K13.310	SLANG 100R PREN857/2SC 1/2"X3100	SCHLAUCH	HOSE
11	1	03G08I13J13.120	SLANG 100R PREN857/2SC 1/2"X1200	SCHLAUCH	HOSE
12	2	041.006.015.018	R.KOPP.15-M.18X1,5 ND250	KUPPLUNG	COUPLING
13	1	041.006.012.014	R.KOPP.12-M.14X1,5 PN315	KUPPLUNG	COUPLING
			(NIET AFGEBEELD)	(NICHT ABGEBILDET)	(NOT DRAWN)
	1	368.116.806.001	MONTAGEBLOK G3/8"	MONTAGEBLOK	MOUNTING BLOCK
	1	1449.000987266146	PRIO PLUNJER	PRIO KOLBEN	PRIO PLUNGER

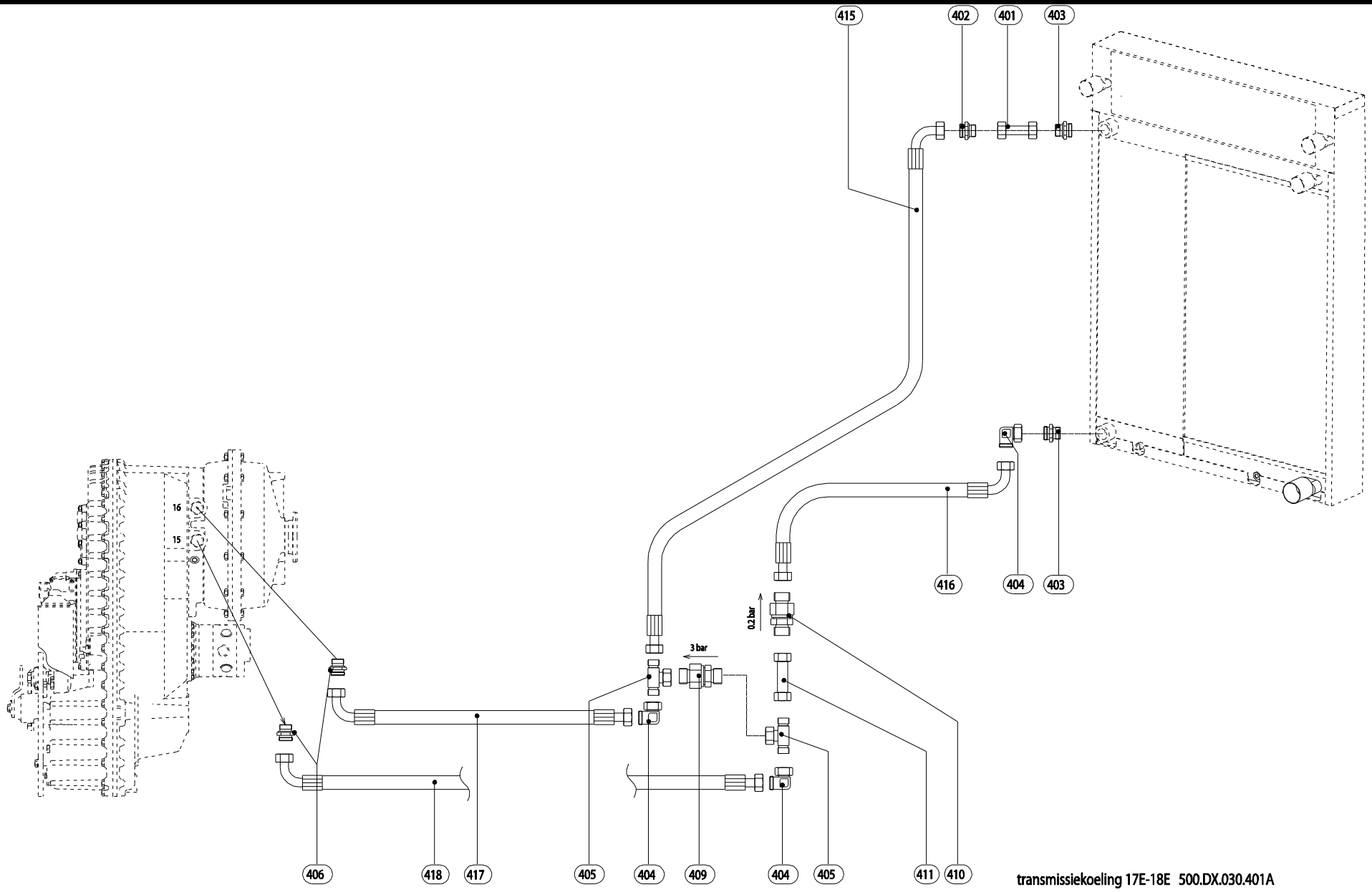
415
402
401
403
416
404
403
0.2 bar
3 bar
16
15
406
418
417
405
404
409
404
405
411
410
transmissiekoeling 17E-18E 500.DX.030.401A

KOELING TRANSMISSIE - KÜHLER GETRIEBE - COOLING TRANSMISSION

TEKENINGNUMMER: 500.DZ.030.401A

POS:	AANTAL:	ARTIKELNUMMER:	BESCHRIJVING:		
POS:	ANZAHL:	ARTIKELNUMMER:		BESCHREIBUNG	
POS:	QUANTITY:	PARTNUMBER:			DESCRIPTION:
401	1	757.028.020.145	PREC. BUIS LG= 145 MM	ROHR	REDUCTION
402	1	040.000.028.028	VERB.KOPP. L 28MM ND100	KUPPLUNG	COUPLING
403	2	041.004.028.020	R.KOPP.28-11/4'GDR PN160	KUPPLUNG	COUPLING
404	3	042.030.028.028	KNIEKOPP. L 28MM PN160	KNIEKUPPLUNG	ELBOW COUPLING
405	2	044.031.028.028	T.KOPP. L 28MM PN160	KUPPLUNG	COUPLING
406	2	041.008.028.021	R.KOPP.28-15/16"UN PN160	KUPPLUNG	COUPLING
409	1	094.311.028.005	TRSLKL. 3,0BAR 28MM PB10	RÜCKSCHLAGVENTIL	NON-RETURN VALVE
410	1	094.311.028.000	TRSLKL. 0,2BAR 28MM PB10	RÜCKSCHLAGVENTIL	NON-RETURN VALVE
411	1	757.028.020.082	PREC. BUIS LG= 82 MM	ROHR	TUBE
415	1	03C16I28K28.270	SLANG 100R 1AT 1" X 27	SCHLAUCH	HOSE
416	1	03C16I28K28.190	SLANG 100R 1AT 1" X 19	SCHLAUCH	HOSE
417	1	03C16I28K28.070	SLANG 100R 1AT 1" X 7	SCHLAUCH	HOSE
418	1	03C16I28K28.053	SLANG 100R 1AT 1" X 5	SCHLAUCH	HOSE

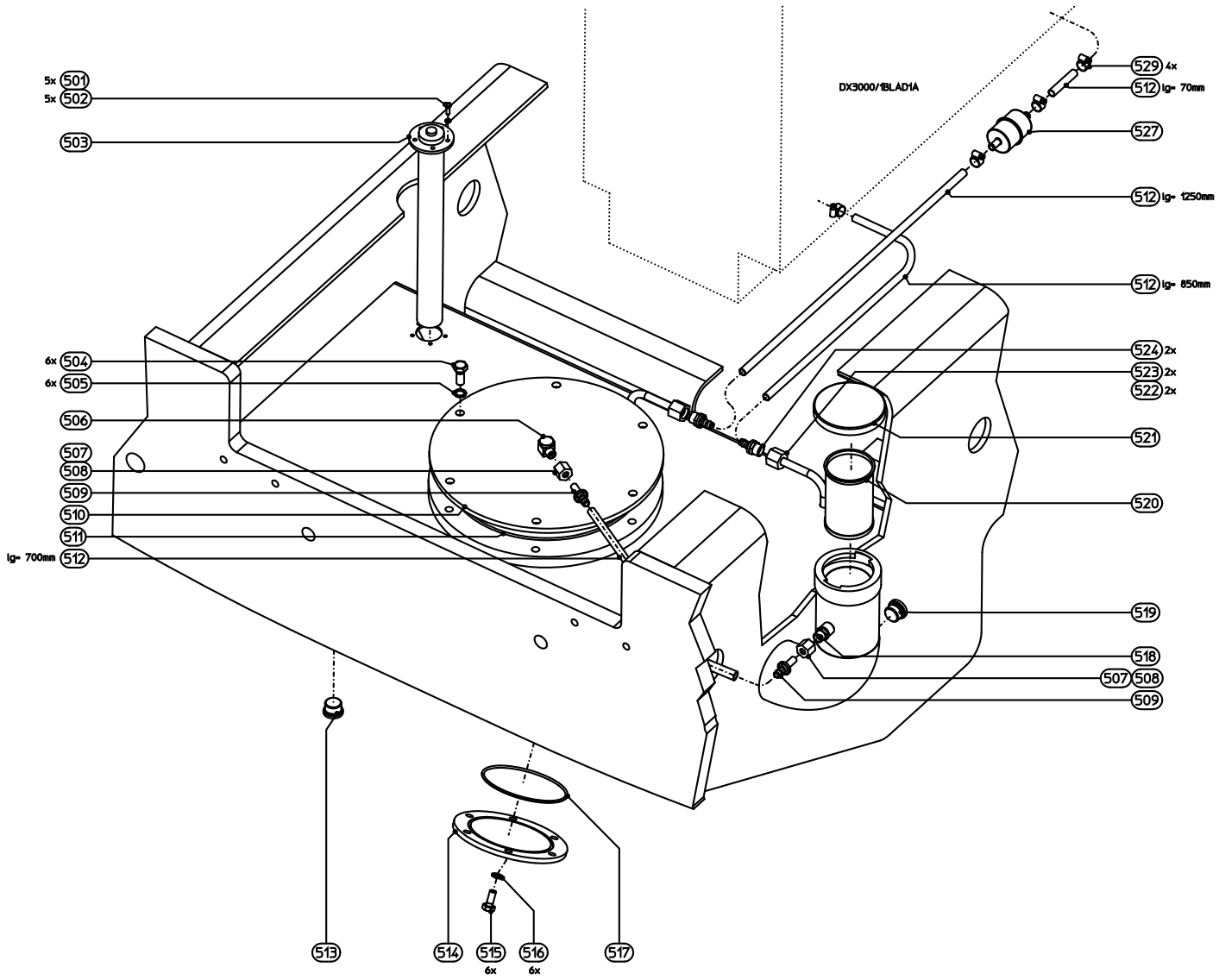
5x 501
5x 502
503
6x 504
6x 505
506
507
508
509
510
511
lg= 700mm 512
513
514
515 6x
516 6x
517
DX3000/1BLAD1A
529 4x
512 lg= 70mm
527
512 lg= 1250mm
512 lg= 850mm
524 2x
523 2x
522 2x
521
520
519
518
507 508
509

JA.5800.A

BRANDSTOFTANK - KRAFTSTOFF BEHÄLTER - FUEL TANK

TEKENINGNUMMER: DW3000/5 BLAD 1A

POS:	AANTAL:	ARTIKELNUMMER:	BESCHRIJVING:		
POS:	ANZAHL:	ARTIKELNUMMER:		BESCHREIBUNG	
POS:	QUANTITY:	PARTNUMBER:			DESCRIPTION:
501	5	020.004.005.015	ZK.TAPBOUT 8.8 M. 5X 15	SECHSKANTSCHRAUBE	HEX BOLT
502	5	025.041.005.000	BONDED SEAL M. 5	BONDED SEAL	BONDED SEAL
503	1	112.006.004.002	BUISVLOTTER 54 LG=372.5M	ROHR VLOTTER	TUBE FLOAT
504	6	020.004.012.030	ZK.TAPBOUT 8.8 M.12X 30	SECHKANTSCHRAUBE	HEX BOLT
505	6	025.011.012.000	VEERRING STAAL M.12	FEDERSCHEIBE	SPRING WASHER
506	1	045.004.010.004	B.KOPP.10- 1/4'GDR ND250	KUPPLUNG	COUPLING
507	2	Z01.49.00.010	WARTELMOER L 10MM	ÜBERWURFMUTTER	CAP NUT
508	2	Z01.48.05.010	2S-RING L 10MM	RING	RING
509	2	047.501.010.006	PIJPEIND 10 57290-10-06	ROHREND	PIPE SECTION
510	1	409.DW.12.52.00	DEKSEL BRANDSTOFTANK	DECKEL	COVER
511	1	052.003.304.035	O-RING 304,39X 3,53 278	O-RING	O-RING
512	2.8M	032.001.095.000	BRANDSTOFSL 3106-6 9,5MM	KRAFTSTOFSCHLAUCH	MOTOR GAS HOSE
513	1	213.028.030.150	BI.ZESK.PLUG ST. M30X1,5	VERSCHLUß M. I.S.K.	PLUG W. HEX SOCKET
514	1	409.DW.12.55.00	DEKSEL ROND 245 X 8 MM	DECKEL	COVER
515	6	020.004.010.025	ZK.TAPBOUT 8.8 M.10X 25	SECHKANTSCHRAUBE	HEX BOLT
516	6	025.011.010.000	VEERRING STAAL M.10	FEDERSCHEIBE	SPRING WASHER
517	1	052.003.190.035	O-RING 190 × 3,53	O-RING	O-RING
518	1	041.004.010.004	R.KOPP.10- 1/4'GDR ND250	KUPPLUNG	COUPLING
519	1	213.024.012.000	ZESK.PLUG STAAL 3/4'GDR	VERSCHLUß	PLUG W. HEX SOCKET
520	1	123.008.080.120	FILTER MESSING 80 MM	FILTER	FILTER
521	1	123.009.080.002	TANKD.BE-ONTL.SLOT 80 MM	TANKVERSCHLUß	TANK COVER
522	2	Z01.49.00.012	WARTELMOER L 12MM	ÜBERWURFMUTTER	CAP NUT
523	2	Z01.48.05.012	2S-RING L 12MM	RING	RING
524	2	255.006.006.018	SLANGPILAAR 6 - M18	SCHLAUCH SÄULE	HOSE PILLAR
527	1	121.003.005.079	BR.STOF GROFFILTER.5079	GROBFILTER	COARSEFILTER
529	4	252.001.008.016	SLANGKLEM 8- 16/ 9 ZKS	SCHLAUCHSCHELLE	HOSE CLAMP

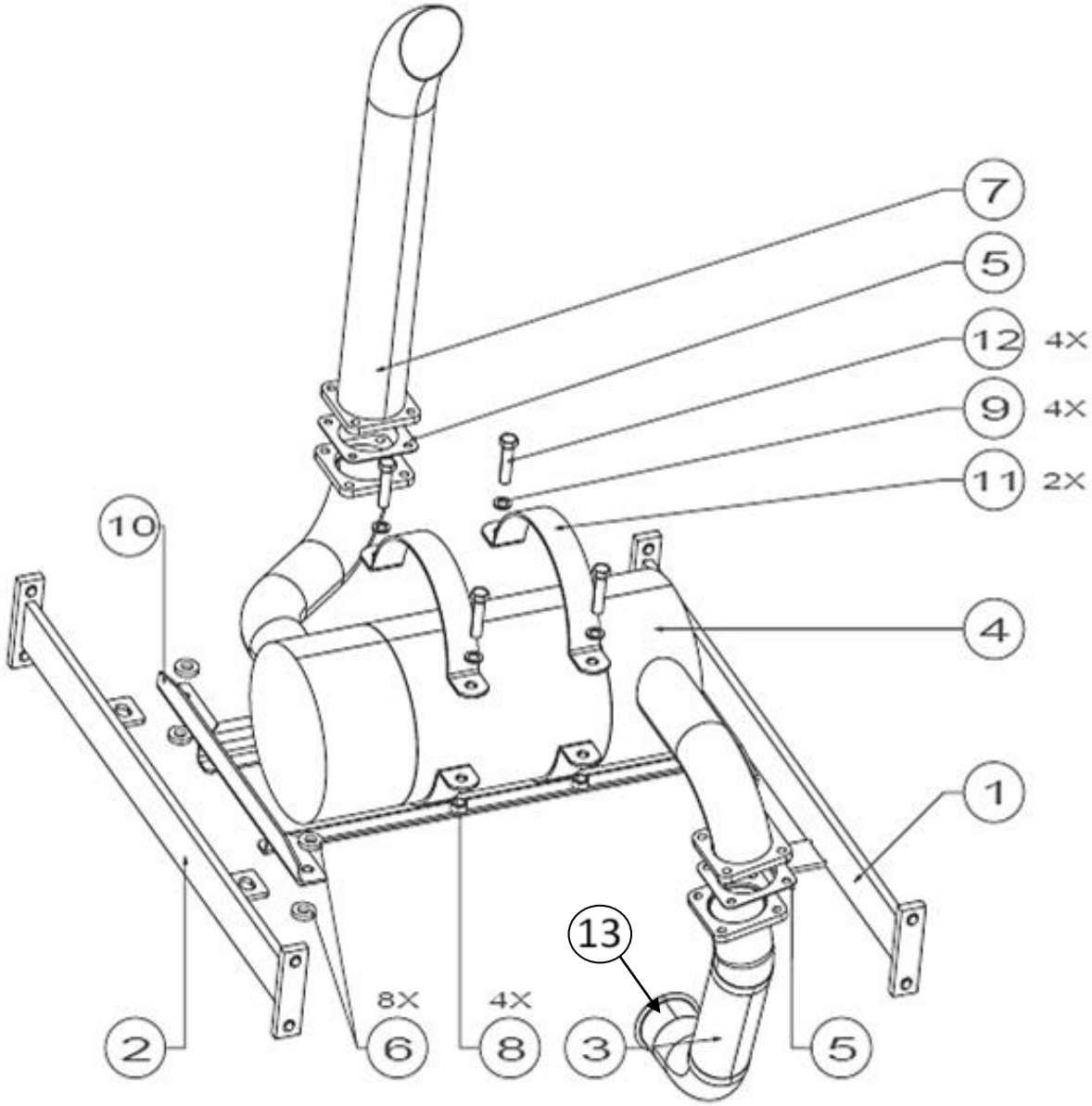

JA.3800.A

UITLAAT - AUSPUFF - EXHAUST

TEKENINGNUMMER: JA.3800.A

POS:	AANTAL:	ARTIKELNUMMER:	BESCHRIJVING:		
POS:	ANZAHL:	ARTIKELNUMMER:		BESCHREIBUNG	
POS:	QUANTITY:	PARTNUMBER:			DESCRIPTION:
1	1	409.DZ.38.60.00	FRAME UITLAAT RECHTS	AUSPUFF STÜTZE RECHTS	EXHAUST SUPPORT RIGHT
2	1	409.DZ.38.40.00	FRAME UITLAAT LINKS	AUSPUFF STÜTZE LINKS	EXHAUST SUPPORT LEFT
3	1	409.DZ.38.30.00	FLEXIBEL UITLAATSTUK MET FLENS	FLEXIBEL AUSPUFF	FLEXIBLE EXHAUSTPIPE
4	1	409.DZ38SP31.00	UITLAATDEMPER STANDAARD	ABLUFTFILTER STANDARD	EXHAUST FILTER STANDARD
–	1	409.DZ38SP30.00	ROETFILTER (OPTIE)	RUSSFILTER	SOOT FILTER
5	2	152.000.764.524	PAKKING	AUSPUFFPAKKUNG	EXHAUST SEAL
6	8	261.004.110.092	TRILDEMPER RD 092	DÄMPFER	SILENCER
7	1	409.DZ.38.50.00	UITLAATPIJP	AUSPUFF	EXHAUST
8	4	022.001.016.000	ZESKANTMOER M16	SECHSKANTMUTTER	HEXAGON NUT
9	4	025.011.016.000	VEERRING STAAL M16	SPRING WASHER	SPRING WASHER
10	4	409.JB.38.20.00	MONTAGEFRAME	MONTAGERAHMEN	MOUNTING FRAME
11	2	409.EJ38SP06.00	BEUGEL	BÜGEL	SHACKLE
12	4	020.004.016.070	ZK. TAPBOUT 8.8 M16×70	SECHSKANTSCHRAUBE	HEX BOLT
13	1	164.000.040.048	KONISCHE UITLAATKLEM	KONISCHE AUSPUFFKLEMME	CONICAL EXHAUSTCLAMP

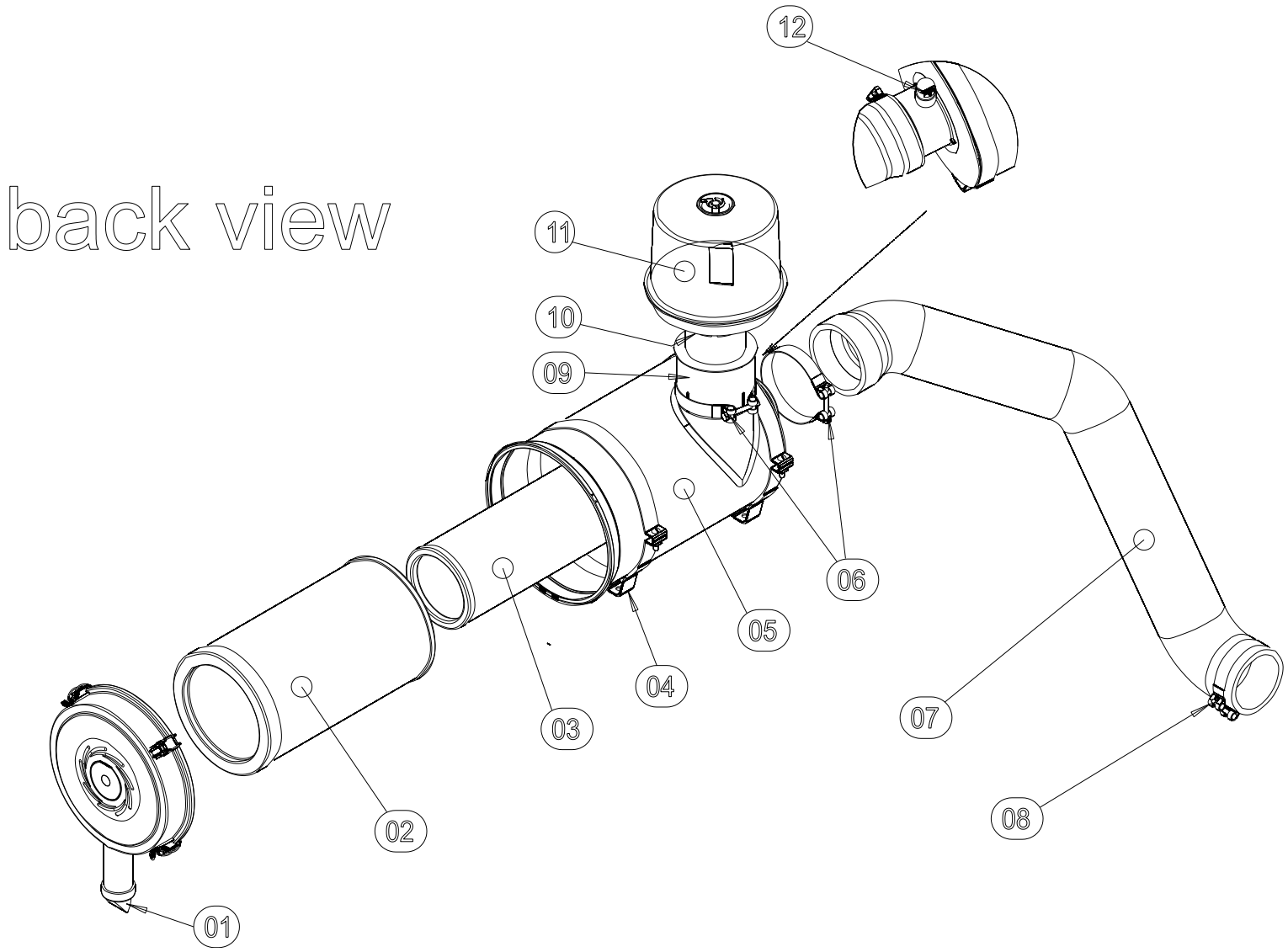

JA.3600.A

INLAAT - LUFT EINLASS - AIR INLET

TEKENINGNUMMER: JA.3600.A

POS: POS: POS:	AANTAL: ANZAHL: QUANTITY:	ARTIKELNUMMER: ARTIKELNUMMER: PARTNUMBER:	BESCHRIJVING:	BESCHREIBUNG	DESCRIPTION:
1	1	125.550.007.006	VACTUATOR TBV FRG11-0269	VACTUATOR	VACTUATOR
2	1	121.000.057.112	FILTERELEMENT P77-8905	HAUPT FILTER	MAIN FILTER
3	1	121.000.778.906	SAFETY ELEMENT P778905	VOR FILTER	FOR FILTER
4	2	125.550.002.007	MONTAGE BAND P00-4079	SCHELLE	CLAMP
5	1	121.101.214.119	LUCHTFILTER FRG11-0269 (SET)	LUFTFILTER	AIR FILTER
6	2	252.005.113.121	SLANGKLEM SUPER 113-121	SCHLAUCHSCHELLE	HOSE CLAMP
7	1	031.022.114.001	LUCHTINLAATSLANG	LUFTINLASS	AIR INPUT
8	1	252.005.113.121	SLANGKLEM SUPER 113-121	SCHLAUCHSCHELLE	HOSE CLAMP
9	1	409.DZ.39.30.00	LUCHTFILTERPIJP	LUFTFILTER ROHR	AIR FILTER PIPE
10	1	252.006.090.110	SLANGKLEM 90-110/13 ZKS	SCHLAUCHSCHELLE	HOSE CLAMP
11	1	121.101.300.101	TOPSPIN H002394	TOPSPIN	TOPSPIN
12	1	124.002.001.004	INDICATOR REX77-0050	INDICATOR	INDICATOR

HOOFDSTUK 5

HYDRAULISCHE INSTALLATIE

BESTURING
PERS- EN RETOURLEIDING
PRIORITEITSVENTIEL
ZUIG- EN LEKLEIDING
HYDRAULIEK
DW-3 HANDEL
DERDE SECTIE (NORMAAL)
DERDE SECTIE (DRIEWEGKRAAN)
DERDE SECTIE (KEUZEVENTIEL)
SMEERSYSTEEM

HYDRAULISCHE ANLAGE

LENKANLAGE
DRUCK- UND RÜCKLEITUNG
PRIORITÄTSVENTIL
SAUG- UND LECKLEITUNG
HYDRAULIK
DW-3 HANDGRIFF
DRITTEN SEKTION (NORMAL)
DRITTEN SEKTION (DREIWEGEHAHN)
DRITTEN SEKTION (WAHLVENTIL)
SCHMIERSYSTEM

HYDRAULIC INSTALLATION

STEERING SYSTEM
PRESSURE AND RETURN PIPE
PRIORITY VALVE
SUCTION AND LEAK-OFF PIPE
HYDRAULIC
DW-3 HANDLE
THIRD SECTION (NORMAL)
THIRD SECTION (THREE-WAY COCK)
THIRD SECTION (SELECTOR VALVE)
GREASE SYSTEM

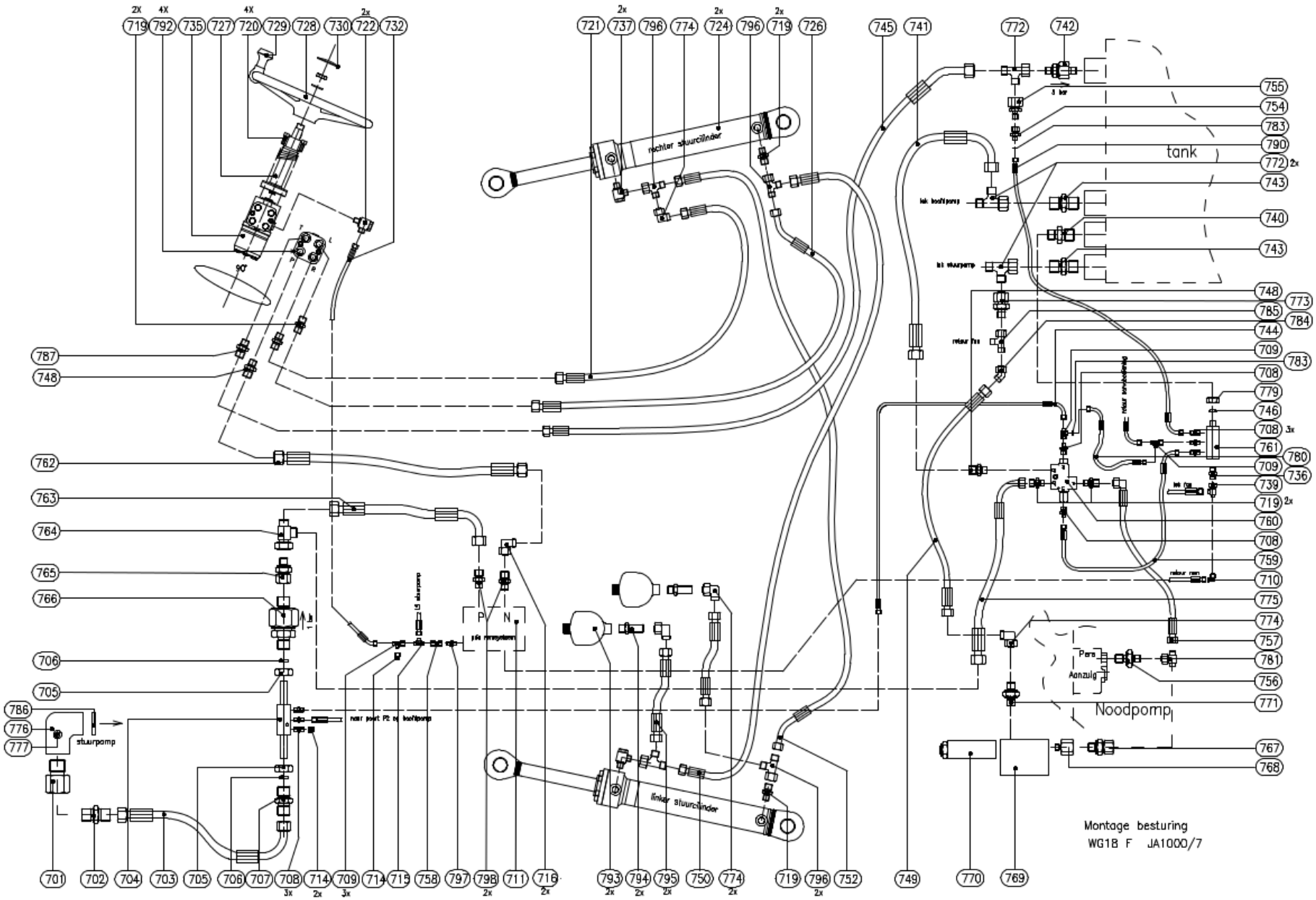
tank
Noodpomp
stuurpomp
rechter stuurcilinder
linker stuurcilinder
Montage besturing
WG1B F JA1000/7

BESTURING - LENKANLAGE - STEERING SYSTEM

TEKENINGNUMMER: JA1000.7

POS:	AANTAL:	ARTIKELNUMMER:	BESCHRIJVING:		
POS:	ANZAHL:	ARTIKELNUMMER:		BESCHREIBUNG	
POS:	QUANTITY:	PARTNUMBER:			DESCRIPTION:
701	1	216.002.016.012	VL.S.NIP. 1' - 3/4'GDR	REDUZIERNIPPEL	ADAPTER NIPPLE
702	1	041.005.020.012	R.KOPP.20- 3/4"GDR PB400	KUPPLUNG	COUPLING
703	1	03G10P20R20.065	SLANG 100R 2AT 5/8”X650	SCHLAUCH	HOSE
704	1	409.DW.17.10.00	AANSLUITBLOK 1/4" ROND 2	ANSCHLUßBLOCK	CONNECTING BLOCK
707	1	040.001.020.020	VERB.KOPP. S 20MM PN400	KUPPLUNG	COUPLING
708	9	041.004.008.004	R.KOPP. 8- 1/4'GDR ND250	KUPPLUNG	COUPLING
709	3	044.030.008.008	L.KOPP. L 8MM PN315	KUPPLUNG	COUPLING
710	1	044.030.012.012	L.KOPP. L 12MM PN315	KUPPLUNG	COUPLING
711	1	367.116.009.004	ACCUMULATOR LOADING VALVE LT04	AKKU LADEVENTIL LT04	ACCUMULATOR LOADING VALVE LT04
714	2	041.116.686.226	MINIMESS KOPP. 8MM. VOSS	KUPPLUNG	COUPLING
715	1	093.101.008.250	WISSELKLEP L 8MM ND250	DECHSEL	VALVE
716	2	042.031.016.016	KNIEKOPP. S16 PN400	KNIEKUPPLUNG	ELBOW
719	6	041.007.016.018	R.KOPP.16-M.18X1,5 ND630	KUPPLUNG	COUPLING
720	4	020.021.010.025	B.Z.K.BOUT 8.8 M.10X 25	ZYL.SCHR. M. I.S.K.	HEX SOCKET HEADCAP SCHR
721	1	03G08P16P16.230	SLANG 100R 2AT 1/2"X2300	SCHLAUCH	HOSE
722	2	045.004.008.004	B.KOPP. 8- 1/4'GDR ND250	KUPPLUNG	COUPLING
724	2	53.186.0509.001	STUURCIL. 63/40 SLAG 370	LENKZYLINDER	STEERING CYLINDER
726	1	03G08P16Q16.190	SLANG 100R 2AT 1/2"X1900	SCHLAUCH	HOSE
727	1	192.003.002.700	STUURKOLOM VERSTELBAAR	LENKSÄULE	STEERING COLUMN
728	1	192.004.001.002	STUURWIEL 400	LENKRAD	STEERING WHEEL
729	1	192.004.002.002	STUURKNOP PUR	LENKRADKNOPF	STEERING WHEEL KNOB
730	1	192.004.003.001	AFDEKPLAATJE A 50.0/1	ABDECKPLATTE	COVER PLATE
732	1	03G04I06K06.175	SLANG 100R 2AT 1/4"X1750	SCHLAUCH	HOSE
733	1	03C04I06K06.070	SLANG 100R 1AT 1/4'X 700	SCHLAUCH	HOSE
735	1	361.405.520.001	STUUREENHEIDSCOMBINATIE	LENKE. COMBINATION	STEERINGUNIT COMBINATION
736	1	041.004.012.004	R.KOPP. 12- 1/4'GDR ND250	KUPPLUNG	COUPLING
737	2	045.005.016.008	B.KOPP.16- 1/2"GDR PB400	KUPPLUNG	COUPLING
738	1	03E08I13I13.076	SLANG 100R 2A 1/2'X 760	SCHLAUCH	HOSE
739	1	044.030.012.012	L.KOPP. L 12MM PN315	KUPPLUNG	COUPLING
740	1	041.004.018.012	R.KOPP.18- 3/4'GDR ND160	KUPPLUNG	COUPLING
741	1	03C12I22K22.079	SLANG 100R 1AT 3/4"X 790	SCHLAUCH	HOSE

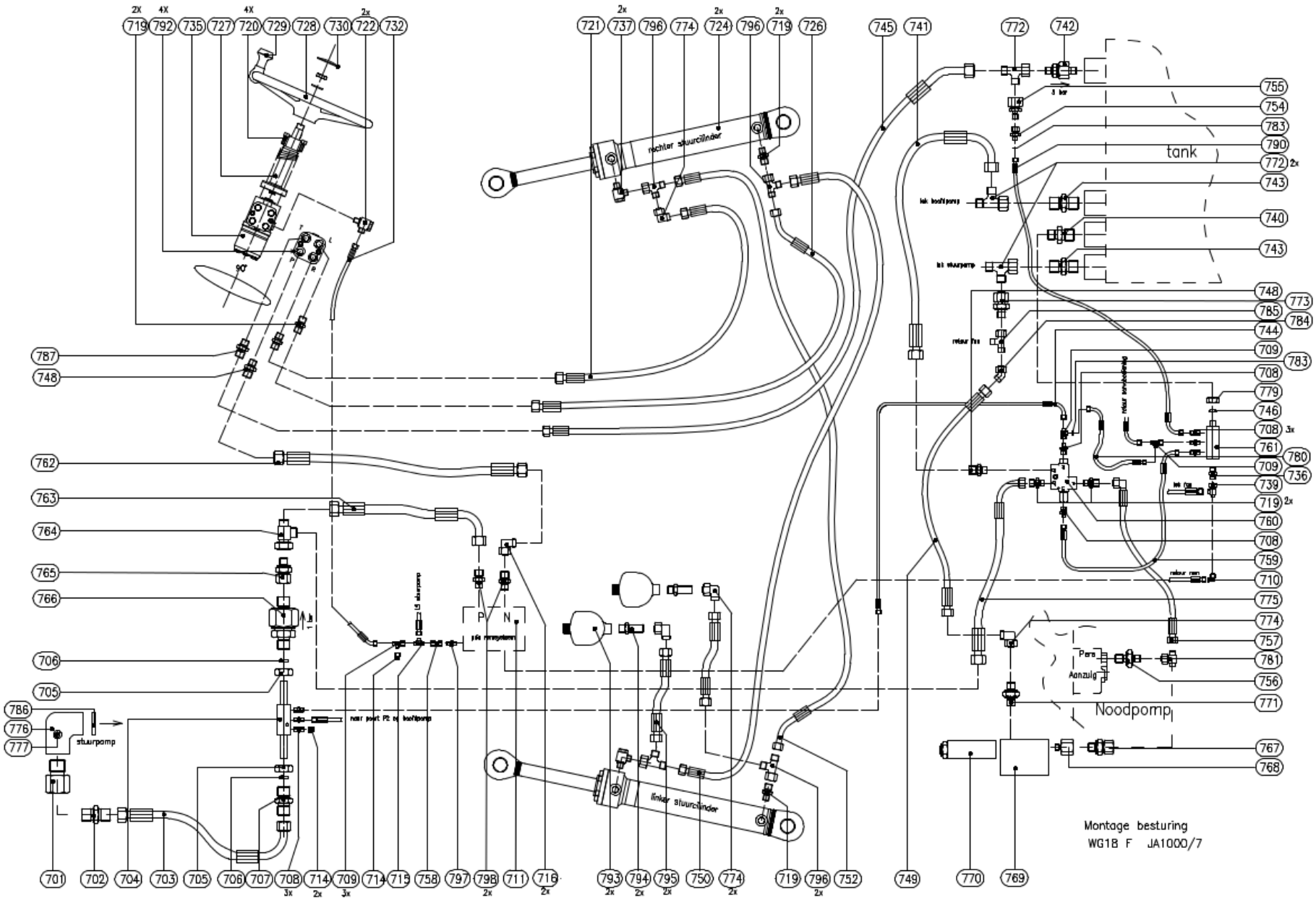
rechter stuurcilinder
linker stuurcilinder
tank
Noodpomp
stuurpomp
Montage besturing
WG1B F JA1000/7

BESTURING - LENKANLAGE - STEERING SYSTEM

TEKENINGNUMMER: JA1000.7

POS:	AANTAL:	ARTIKELNUMMER:	BESCHRIJVING:		
POS:	ANZAHL:	ARTIKELNUMMER:		BESCHREIBUNG	
POS:	QUANTITY:	PARTNUMBER:			DESCRIPTION:
742	1	094.331.122.129	TRSLKL.22- 3/4"GDR 5BAR	RÜCKSCHLAGVENTIL	NON-RETURN VALVE
743	1	047.004.022.012	P.NIPP.22- 3/4'GDR ND160	NIPPEL	NIPPLE
744	1	03G04I06K06.065	SLANG 100R 2AT 1/4"X 650	SCHLAUCH	HOSE
745	1	03C12I22J22.175	SLANG 100R 1AT 3/4"X1750	SCHLAUCH	HOSE
746	1	Z01.48.05.018	2S-RING L 18MM	RING	RING
748	1	041.004.022.008	R.KOPP.22- 1/2'GDR ND160	KUPPLING	COUPLING
749	1	03E08I13I13.076	SLANG 100R 2A 1/2'X 760	SCHLAUCH	HOSE
750	1	03G08P16P16.162	SLANG 100R 2AT 1/2"X1620	SCHLAUCH	HOSE
751	1	03G08P16R16.143	SLANG 100R 2AT 1/2"X1430	SCHLAUCH	HOSE
752	1	03G08P16Q16.162	SLANG 100R 2AT 1/2"X1620	SCHLAUCH	HOSE
753	1	044.000.022.022	T.KOPP. L 22MM ND160	KUPPLUNG	COUPLING
754	1	041.010.012.008	R.VERL.KOPP. 12- 8 ND250	REDUZIERNIPPEL	ADAPTER NIPPLE
755	1	041.010.022.012	R.VERL.KOPP. 22-12 ND160	REDUZIERNIPPEL	ADAPTER NIPPLE
756	1	041.007.016.022	R.KOPP.16-M.22X1,5 PN400	KUPPLING	COUPLING
757	1	03G08P16R16.084	SLANG 100R 2AT 1/2"X 840	SCHLAUCH	HOSE
758	1	040.002.008.008	R.VERB.MET O-RING 8L 2X WARTELEND	KUPPLING O-RING	COUPLING O-RING
759	1	03F04I06K06.049	SLANG PREN 857/1SC 1/4"X 490	SCHLAUCH	HOSE
760	1	361.305.361.082	PRIOR.VENTIEL OLS 80 7	PRIORITÄTS VENTIL	PRIORITY VALVE
761	1	409.178.181.132	LEKLEIDING CPL.	LECKLEITUNG	LEAK-OFF PIPE
762	1	03G08P16P16.175	SLANG 100R 2AT 1/2"X 1750	SCHLAUCH	HOSE
763	3	03G08P16R16.85	SLANG 100R 2AT 1/2"X 850	SCHLAUCH	HOSE
764	1	044.033.020.020	L.KOPP. S 20MM PN400	KUPPLING	COUPLING
765	1	041.011.020.016	R.VERL.KOPP. 20-16 ND400	REDUZIERKUPPLUNG	ADAPTER COUPLING
766	1	094.312.020.001	TERUGSLAGKLEP 20MM PB400	RÜCKSCHLAGVENTIL	NON-RETURN VALVE
767	1	047.005.016.008	P.NIPP.16- 1/2'GDR ND	NIPPEL	NIPPLE
768	1	216.002.006.008	VL.S.NIPP. 3/8'- 1/2'GDR	REDUZIERNIPPEL	ADAPTER NIPPLE
769	1	368.116.806.001	MONTAGEBLOK G3/8"	MONTAGE BLOCK	ASSEMBLY BLOCK
770	1	368.116.213.001	VEILIGHEIDSVENTIEL 130 BAR	SCHRAUBEN SICHERHEIT	SCREW SAFETY
771	1	041.004.015.006	R.KOPP.15- 3/8'GDR ND250	KUPPLUNG	COUPLING
772	1	044.030.022.022	L.KOPP. L 22MM PN160	KUPPLUNG	COUPLING
773	1	041.010.022.015	R.VERL.KOPP. 22-15 ND160	REDUZIERNIPPEL	ADPATER NIPPLE
774	1	042.030.015.015	KNIEKOPP. L 15MM ND250	KUPPLUNG	COUPLING

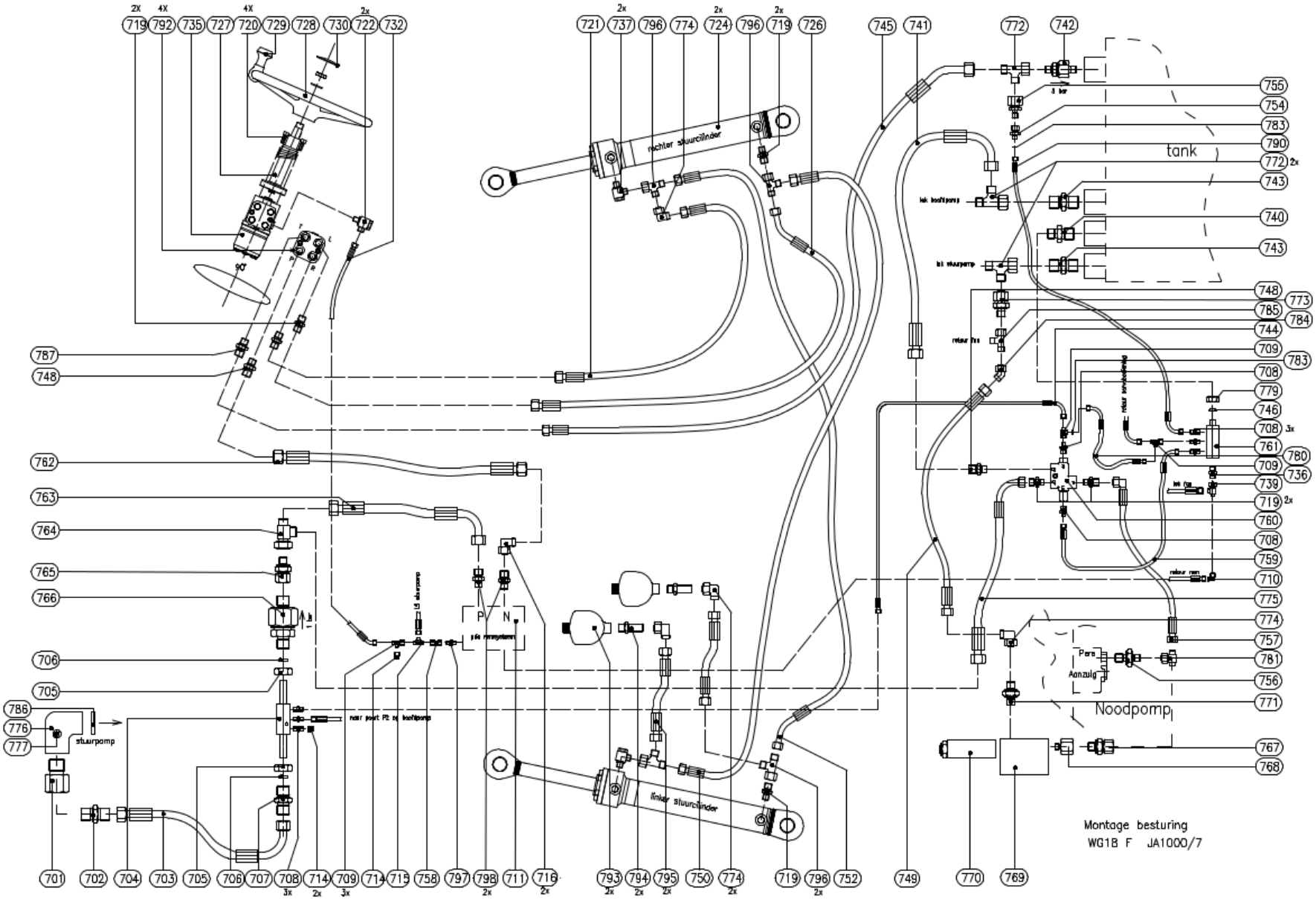
rechter stuurcilinder
linker stuurcilinder
tank
Noodpomp
stuurpomp
Montage besturing
WG1B F JA1000/7

BESTURING - LENKANLAGE - STEERING SYSTEM
TEKENINGNUMMER: JA1000.7

POS:	AANTAL:	ARTIKELNUMMER:	BESCHRIJVING:		
POS:	ANZAHL:	ARTIKELNUMMER:		BESCHREIBUNG	
POS:	QUANTITY:	PARTNUMBER:			DESCRIPTION:
775	1	03G08P16R16.061	SLANG 100R 2AT 1/2"X610	SCHLAUCH	HOSE
776	1	200.004.016.016	FLENS HAAKS SAE 1" -G1"	FLANSCH	FLANGE
777	4	020.021.010.035	B.Z.K.BOUT 8.8 M.10X 35	ZYL.SCHR. M. I.S.K.	HEX SOCKET HEADCAP SR
779	1	Z01.49.00.018	WARTELMOER L 18MM	ÜBERWURFMUTTER	CAP NUT
780	1	03G04I06K06.040	SLANG 100R 2AT 1/4"X 400	SCHLAUCH	HOSE
781	1	044.032.016.016	T.KOPP S 16MM PN400	KUPPLUNG	COUPLING
783	2	409.DW.51.34.00	DROSSEL ROND8-ROND0.8MM	DROSSEL	THROTTLE
784	1	042.029.015.015	KNIEKOPP. MET PIJPEIND L 45 GRADEN	KUPPLUNG	COUPLING
785	1	044.030.015.015	L.KOPP. L 15MM PN315	KUPPLUNG	COUPLING
786	1	052.003.032.035	O-RING 32,92X 3,53 219	RING	RING
787	1	041.004.022.008	R.KOPP.22- 1/2'GDR ND160	KUPPLUNG	COUPLING
788	2	Z01.48.05.022	2S-RING L 22MM	RING	RING
789	2	Z01.49.00.022	WARTELMOER L 22MM	ÜBERWURFMUTTER	CAP NUT
790	1	03F04I06K06.037	SLANG PREN 857/1SC 1/4"X 370	SCHLAUCH	HOSE
792	1	052.003.019.031	O-RING 19,45X 3,18	O-RING	O-RING
793	2	366.117.016.600	ACCUMULATOR ADE 250-0.16 PO=60BAR	ACCUMULATOR	ACCUMULATOR
794	2	046.001.015.015	R.SCHOTKOPP. M. SMORING L 15MM PN315	KUPPLUNG	COUPLING
795	2	03G08P16I13.065	SLANG 100R 2AT ½" X650	SCHLAUCH	HOSE
796	2	044.033.016.016	L.KOPP. S 16MM PN400	KUPPLUNG	COUPLING
797	1	041.006.008.012	R.KOPP. 8-M.12X1,5 ND250	KUPPLUNG	COUPLING
798	2	041.007.016.018	R.KOPP.16-M.18X1,5 ND630	KUPPLUNG	COUPLING
	1	367.116.009.004	PRIORITEITSVENTIEL REMSYSTEEM LT06	PRIORITATSVENTIL BREMSSYSTEM	PRIORITY VALVE BRAKE SYSTEM

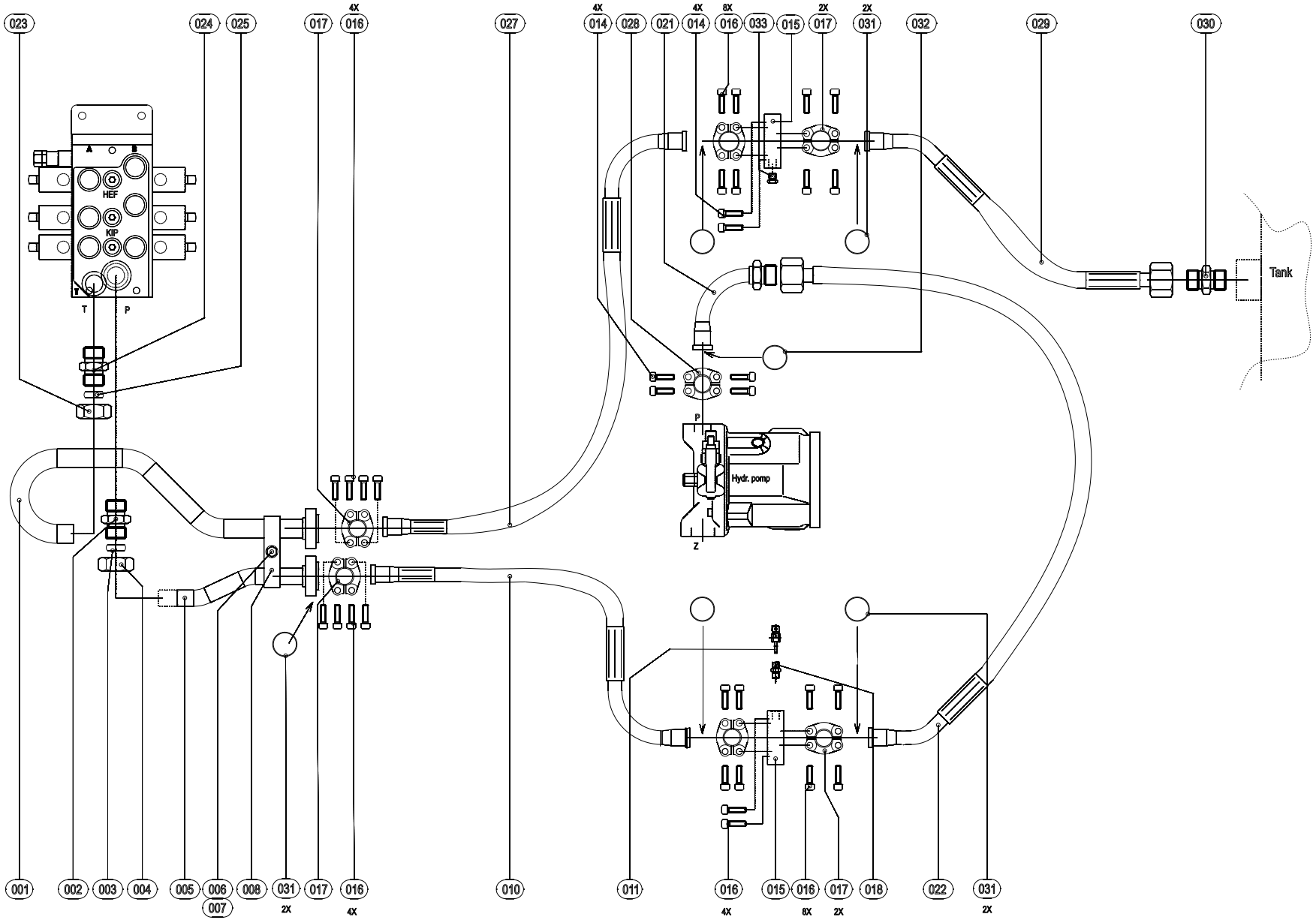
023
024
025
017
4X
016
027
4X
014
028
021
4X
014
8X
016
033
015
2X
017
2X
031
032
029
030
A
B
HEF
KIP
T
P
Tank
P
Hydr. pomp
Z
001
002
003
004
005
006
007
008
031
2X
017
016
4X
010
011
016
4X
015
016
8X
017
2X
018
022
031
2X

JA.5900.A

PERS-EN RETOURLEIDING - DRUCK-UND RÜCKLEITUNG - PRESSURE AND RETURN PIPE

TEKENINGNUMMER: JA.5900.A

POS:	AANTAL:	ARTIKELNUMMER:	BESCHRIJVING:		
POS:	ANZAHL:	ARTIKELNUMMER:		BESCHREIBUNG	
POS:	QUANTITY:	PARTNUMBER:			DESCRIPTION:
001	1	409.178.184.122	RETOURLEIDING STUURVENTIEL CPL	LEITUNG	PIPE
002	1	041.005.030.016	R.KOPP.30-1" GDR PB250	KUPPLUNG	COUPLING
003	2	Z01.48.06.030	2S-RING S 30MM	RING	RING
004	2	Z01.49.01.030	WARTELMOER S 30MM	ÜBERWURFMUTTER	CAP NUT
005	1	409.178.184.123	PERSLEIDING STUURVENTIEL	LEITUNG	PIPE
006	1	020.001.012.050	ZK.BOUT 8.8 M.12X 50	HEX BOLT	HEX BOLT
007	1	025.011.012.000	VEERRING STAAL M.12	SPRING WASHER	SPRING WASHER
008	1	409.DW.51.22.00	KLEM VOOR PERS/RETOUR	CLAMP	CLAMP
010	1	03Y16E20C20.114	SLANG 4SH 1" X1140	SCHLAUCH	HOSE
011	1	041.116.686.226	MINIMESS KOPP. 8MM. VOSS	TESTING NIPPLE	TESTING NIPPLE
014	4	020.021.010.030	B.Z.K.BOUT 8.8 M.10X 30	HEX SOCKET HEADCAP SCR	HEX SOCKET HEADCAP SCR
015	2	409.DH.51.15.00	AANSLUITFLENS SAE 11/4'	CONNECTING FLANGE	CONNECTING FLANGE
016	24	020.021.012.035	B.Z.K.BOUT 8.8 M.12X 35	HEX SOCKET HEADCAP SCHR	HEX SOCKET HEADCAP SCHR
017	6	59HS04.000.0.00	SET SPLITFLENS SAE 11/4'	FLANGE	FLANGE
018	1	041.004.008.004	R.KOPP. 8- 1/4'GDR ND250	COUPLING	COUPLING
021	1	047.400.003.030	FLENSADAPTER 90GR/1"SAE3000PSI/30S	FLANSCH	ADAPTER
022	1	03Y16D20P30.105	SLANG 4SH 1" X1050	SCHLAUCH	HOSE
023	2	Z01.49.00.035	WARTELMOER L 35MM	CAP NUT	CAP NUT
024	1	041.004.035.016	R.KOPP.35-1' GDR ND100	COUPLING	COUPLING
025	2	Z01.48.05.035	2S-RING L 35MM	RING	RING
027	1	03C20E20C20.106	SLANG 100R1AT 11/4"X1060	SCHLAUCH	HOSE
028	1	59HS03.000.0.00	SET SPLITFLENS SAE 1'	FLANGE	FLANGE
029	1	03C20D20I35.070	SLANG 100R1AT 11/4"X 700	HOSE	HOSE
030	1	041.004.035.020	R.KOPP.35-11/4"GDR PN160	COUPLING	COUPLING
031	6	052.003.037.035	O-RING 37,69X 3,53 222	RING	RING
032	1	052.003.032.035	O-RING 32,92X 3,53 219	RING	RING
033	1	213.024.004.000	ZESK.PLUG STAAL 1/4'GDR	HEX PLUG	HEX PLUG

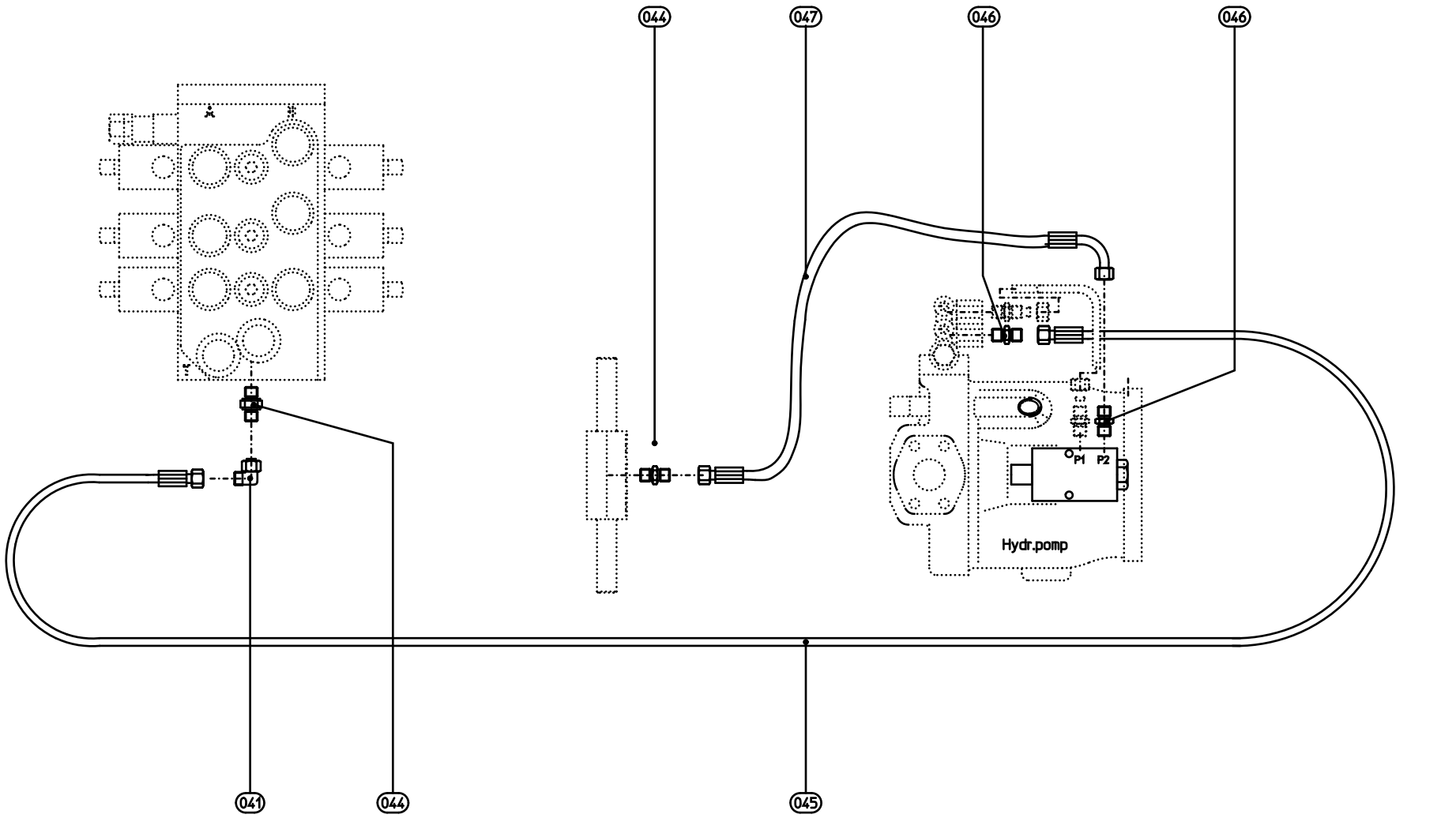

DW5000 Blad2A

PRIORITEITSVENTIEL - PRIORITÄTSVENTIL - PRIORITY VALVE

TEKENINGNUMMER: DW5000 BLAD 2A

POS: POS: POS:	AANTAL: ANZAHL: QUANTITY:	ARTIKELNUMMER: ARTIKELNUMMER: PARTNUMBER:	BESCHRIJVING:	BESCHREIBUNG	DESCRIPTION:
041	1	042.030.008.008	KNIEKOPP. L 8MM ND250	KNIEKUPPLUNG	ELBOW COUPLING
044	2	041.004.008.004	R.KOPP. 8- 1/4'GDR ND250	KUPPLUNG	COUPLING
045	1	03G04I06I06.175	SLANG 100R 2AT 1/4"X1750	SCHLAUCH	HOSE
046	2	041.006.008.014	R.KOPP. 8-M.14X1,5 PN315	KUPPLUNG	COUPLING
047	1	03G04I06K06.040	SLANG 100R 2AT 1/4"X 400	SCHLAUCH	HOSE

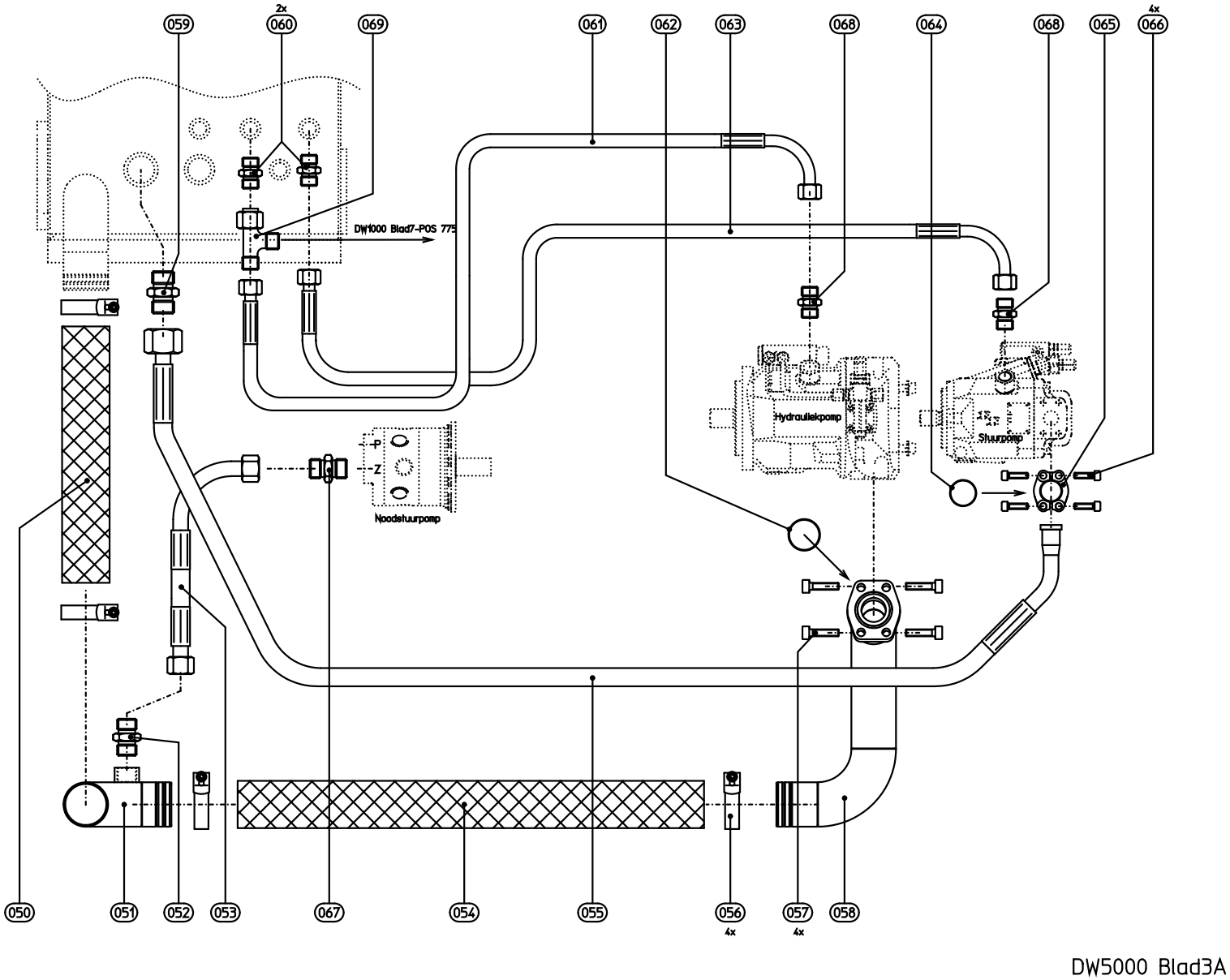
059
2x
060
069
061
062
063
068
064
068
065
4x
066
DW1000 Blad7-POS 775
Hydrauliekpomp
Stuurpomp
P
Z
Noodstuurpomp
050
051
052
053
067
054
055
056
4x
057
4x
058
DW5000 Blad3A

ZUIG- EN LEKLEIDING - SAUG- UND LECKLEITUNG - SUCTION AND LEAK-OFF PIPE

TEKENINGNUMMER: DW5000 BLAD 3A

POS:	AANTAL:	ARTIKELNUMMER:	BESCHRIJVING:		
POS:	ANZAHL:	ARTIKELNUMMER:		BESCHREIBUNG	
POS:	QUANTITY:	PARTNUMBER:			DESCRIPTION:
050	1	033.001.762.040	ZUIGSLANG 76,2X 400 MM	SAUGSCHLAUCH	SUCTION HOSE
051	1	409.178.184.112	ZUIGLEIDINGBOCHT TANK CP	SAUGLEITUNG	SUCTION PIPE
052	1	041.004.028.016	R.KOPP.28-1" GDR PN160	KUPPLUNG	COUPLING
053	1	03C16I28K28.094	SLANG 100R 1AT 1" X 94	SCHLAUCH	HOSE
054	1	033.001.762.050	ZUIGSLANG 76,2X 500 MM	SAUGSCHLAUCH	SUCTION HOSE
055	1	03C24D24I42.147	SLANG 100R 1AT 11/2"X1470	SCHLAUCH	HOSE
056	4	252.005.086.091	SLANGKLEM SUPER 86- 91	SCHLAUCHSCHELLE	HOSE CLAMP
057	4	020.021.012.050	B.Z.K.BOUT 8.8 M.12X 50	ZYL.SCHR. M. I.S.K.	CAP NUT
058	1	409.178.184.111	ZUIGLEIDING KPL.	SAUGSCHLAUCH	SUCTION HOSE
059	1	041.004.042.024	R.KOPP.42-11/2"GDR PN160	KUPPLUNG	COUPLING
060	2	041.004.022.012	R.KOPP.22- 3/4"GDR PN160	KUPPLUNG	COUPLING
061	1	03C12I22K22.079	SLANG 100R 1AT 3/4"X790	SCHLAUCH	HOSE
062	1	052.003.056.035	O-RING 56,74X 3,53 228	O-RING	O-RING
063	1	03C12I22K22.104	SLANG 100R 1AT 3/4"X1040	SCHLAUCH	HOSE
064	1	052.003.047.035	O-RING 47,22X 3,53 225	O-RING	O-RING
065	1	59HS05.000.0.00	SPLITFLENS SAE 11/2' SET	FLANSCH	FLANGE
066	4	020.021.012.035	B.Z.K.BOUT 8.8 M.12X 35	ZYL.SCHR. M. I.S.K	HEX SOCKET HEADCAP SCH
067	1	041.006.028.033	R.KOPP.28-M.33X2 PN160	KUPPLUNG	COUPLING
068	2	041.008.022.014	R.KOPP.22- 7/8"UNF PN160	KUPPLUNG	COUPLING
069	1	044.030.022.022	L.KOPP. L 22MM PN160	KUPPLUNG	COUPLING

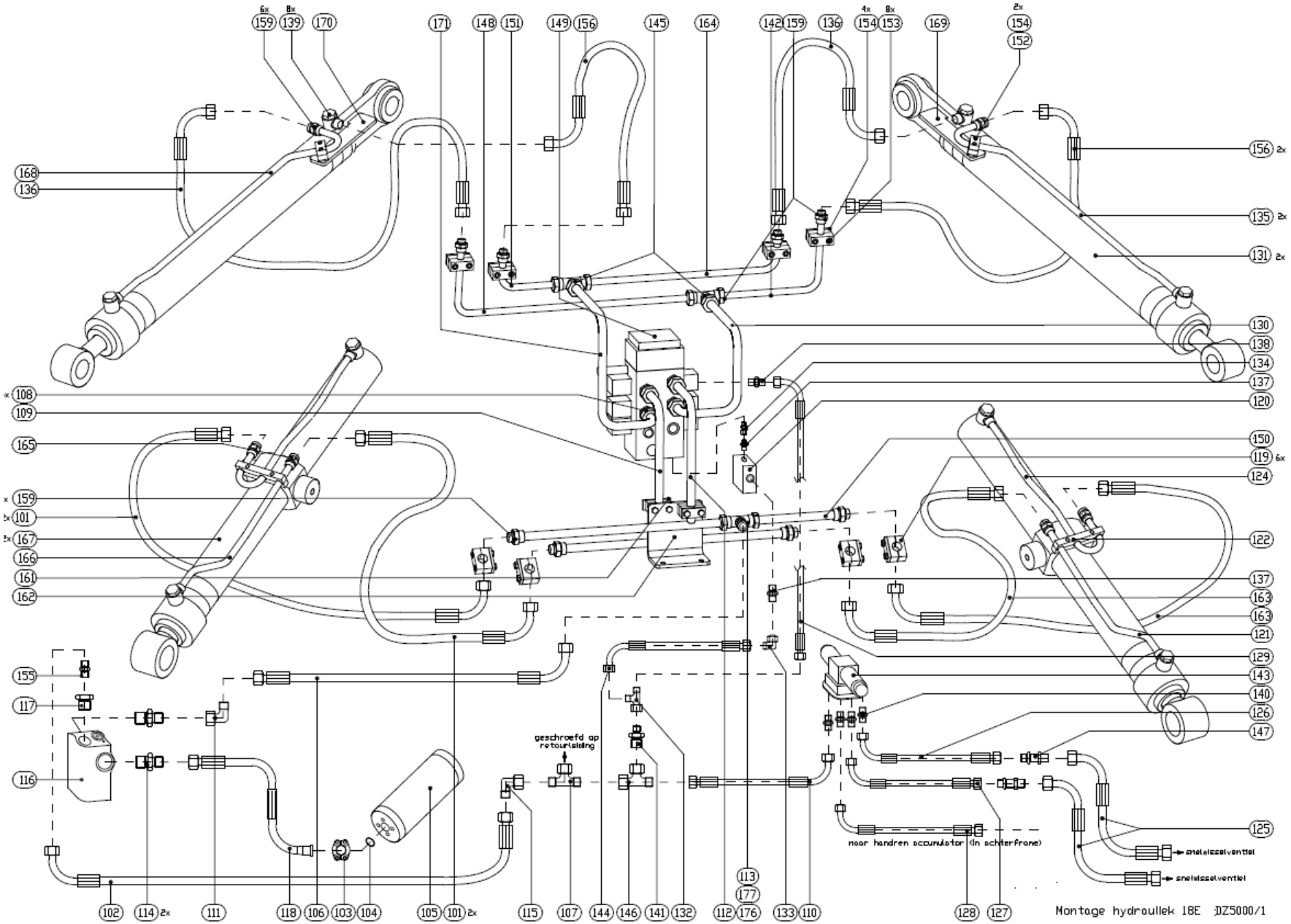
geschroefd op retourleiding
naar handren accumulator (in achterfrone)
snelsluitventiel
snelsluitventiel
Montage hydraulliek 18E DZ5000/1

HYDRAULIEK - HYDRAULIK - HYDRAULIC

TEKENINGNUMMER: DZ 5000-1

POS:	AANTAL:	ARTIKELNUMMER:	BESCHRIJVING:		
POS:	ANZAHL:	ARTIKELNUMMER:		BESCHREIBUNG	
POS:	QUANTITY:	PARTNUMBER:			DESCRIPTION:
101	2	03P10N20T20.131L.K.S	SLANG 100R 9R 5/8'X1310 LI + K. SPIRAAL	SCHLAUCH	HOSE
102	1	03C08I13K13.050	SLANG 100R 1AT 1/2'X 500	SCHLAUCH	HOSE
103	2	59HS22.000.0.00	SPLITFLENS SAE 3/4'	FLANSCH	FLANGE
104	1	052.003.024.035	O-RING 24,99X 3,53 214	O-RING	O-RING
105	1	366.317.400.170	ZUIGER ACCUMULATOR SK400 4LITER	KOLBEN	PISTON
106	1	03P12P25R25.045	SLANG 100R 9R 3/4"X 450	SCHLAUCH	HOSE
107	1	044.031.015.015	T.KOPP.L 15MM PN315	KUPPLUNG	COUPLING
108	4	041.005.025.012	R.KOPP.25- 3/4'GDR ND250	KUPPLUNG	COUPLING
109	1	409.178.184.108	HEFLEID. STUURVENTIEL RE CPL	LEITUNG	PIPE
110	1	03C06I13K10.065	SLANG 100R 1AT 3/8'X650	SCHLAUCH	HOSE
111	1	042.031.025.025	KNIEKOPP. S 25MM ND400	KNIEKUPPLUNG	ELBOW COUPLING
112	1	409.178.184.107	HEFLEID. STUURVENTIEL LI CPL	LEITUNG	PIPE
113	1	044.001.025.025	T.KOPP. S 25MM ND400	KUPPLUNG	COUPLING
114	2	041.005.025.016	R.KOPP.25-1' GDR ND250	KUPPLUNG	COUPLING
115	1	042.030.015.015	KNIEKOPP. L 15MM ND250	KNIEKUPPLUNG	ELBOW COUPLING
116	1	368.216.160.004	STABILISATIE MODULE TYPE 2	STAB MODUL	STABILIZING MODULE
117	1	217.002.016.008	VERL.RING 1' 1/2'GDR	RING	RING
118	1	03Y12P25H12.073	SLANG 4SH 3/4" X 730	SCHLAUCH	HOSE
119	4	250.023.002.030	SET KAPPEN BEUGEL30 MM	LEITUNGKLEMME	PIPE CLAMP
120	1	368.116.806.001	MONTAGEBLOK G3/8"	MONTAGE BLOCK	ASSEMBLY BLOCK
121	1	409.178.184.117	HEFCILINDERLEIDING DEKSEL LI	LEITUNG	PIPE
122	2	409.DW.51.55.00	KLEM VOOR HEFCIL.LEIDINGEN	LEUTINGKLEMME	PIPE CLAMP
123	1	1449.00098702430	PRIO PLUNJER	PRIO KOLBEN	PRIO PLUNGER
124	1	409.178.184.115	HEFCILINDERLEIDING BODEM LI	LEITUNG	PIPE
125	2	03C06I10K10.320	SLANG 100R 1AT 3/8'X 3200	SCHLAUCH	HOSE
126	1	03F06I10K10.100	SLANG PREN 857/1SC 3/8"X 1000	SCHLAUCH	HOSE
127	1	03F06I10K10.160	SLANG PREN 857/1SC 3/8"X 1600	SCHLAUCH	HOSE
128	1	03C06I10K10.360	SLANG 100R 1AT 3/8'X 3600	SCHLAUCH	HOSE
129	1	03C04I06K06.065	SLANG 100R 1AT 1/4"X650	SCHLAUCH	HOSE
130	1	409.JA.51.01.00	KIPLEIDING STUURVENTIEL LINKS	LEITUNG	PIPE
131	2	53.175.1311.001	KIPCIL. 90/50 SL. 950	ZYLINDER	CYLINDER
132	1	044.030.008.008	L.KOPP. L 8MM PN315	KUPPLUNG	COUPLING

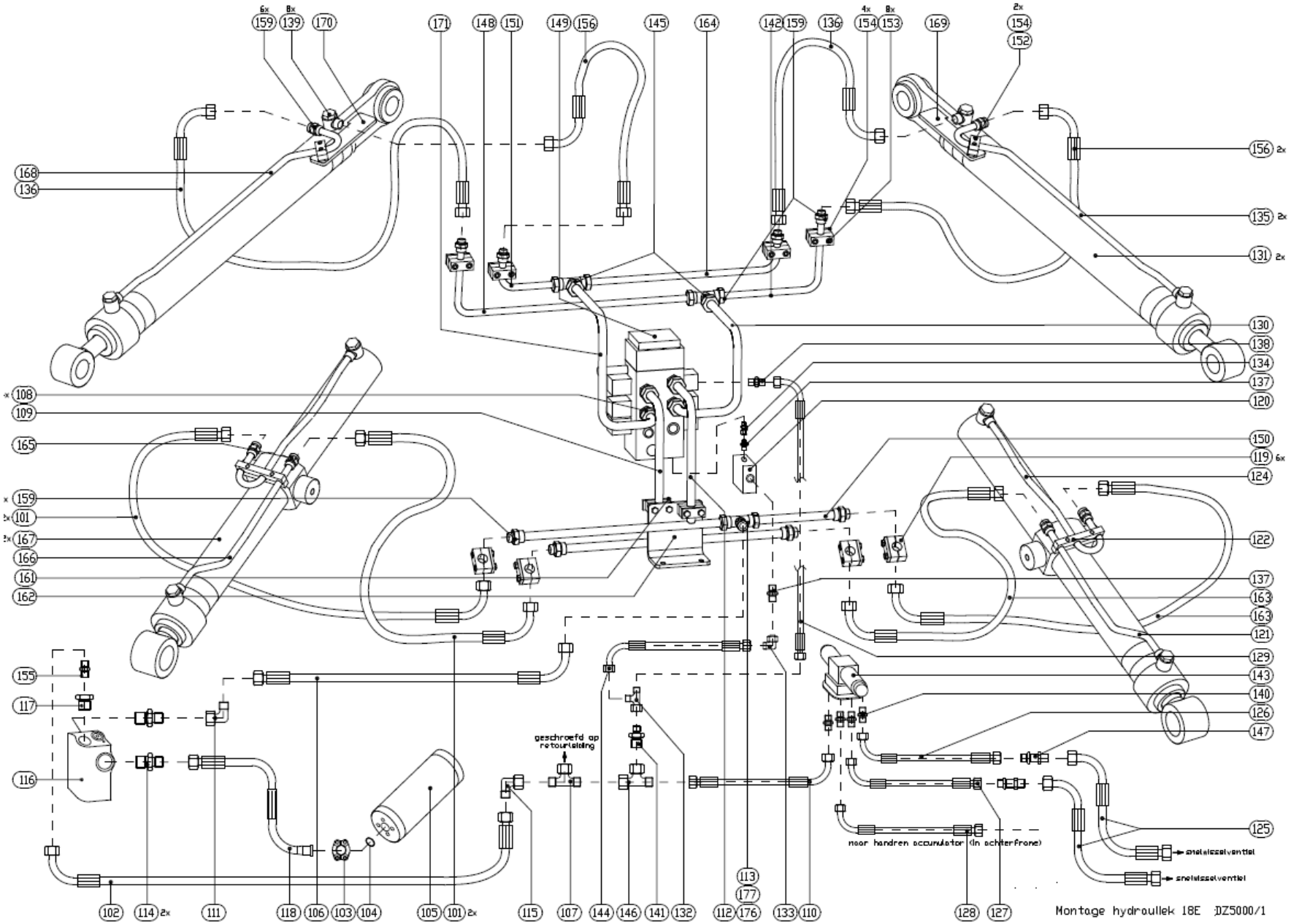
geschroefd op retourleiding
naar handrem accumulator (in achterframe)
snelsluitventiel
snelsluitventiel
Montage hydraulliek 18E DZ5000/1

HYDRAULIEK - HYDRAULIK - HYDRAULIC

TEKENINGNUMMER: DZ 5000-1

POS: POS: POS:	AANTAL: ANZAHL: QUANTITY:	ARTIKELNUMMER: ARTIKELNUMMER: PARTNUMBER:	BESCHRIJVING:	BESCHREIBUNG	DESCRIPTION:
133	1	042.030.008.008	KNIEKOPP. L 8MM ND250	KNIEKUPPLUNG	ELBOW COUPLING
134	1	047.004.008.004	P.NIPP. 8- 1/4'GDR ND250	NIPPEL	NIPPLE
135	1	409.178.184.113	KIPCILINDERLEID. LINKS	LEITUNG	PIPE
136	2	03P10N20T20.131R	SLANG 100R 9R 5/8'X1310 RECHTS	SCHLAUCH	HOSE
137	2	041.004.008.006	R.KOPP. 8- 3/8'GDR ND250	KUPPLUNG	COUPLING
138	1	041.004.008.004	R.KOPP. 8- 1/4'GDR ND250	KUPPLUNG	COUPLING
139	8	045.005.020.012	B.KOPP.20- 3/4'GDR ND400	KUPPLUNG	COUPLING
140	4	041.004.012.006	R.KOPP.12- 3/8'GDR ND250	KUPPLUNG	COUPLING
141	1	041.010.015.008	R.VERL.KOPP. 15- 8 ND250	KUPPLUNG	COUPLING
142	1	409.JA.51.05.00	KIPLEIDING VOORFRAME LO	LEITUNG	PIPE
143	1	365.516.061.001	STUURBLOK SNELWISSELAAR CPL.		
144	1	03F04I06K06.040	SLANG PREN 857/1SC 1/4"X 400	SCHLAUCH	HOSE
145	2	044.021.020.025	T.KOPP. 20-25-20 PN400	KUPPLUNG	COUPLING
146	1	044.030.015.015	L.KOPP. L 15MM PN315	KUPPLUNG	COUPLING
147	2	046.000.012.012	R.SCHOTKOPP.L 12MM PN315	KUPPLUNG	COUPLING
148	1	409.JA.51.06.00	KIPLEIDING VOORFRAME RECHTS ONDER	LEITUNG	PIPE
149	1	365.416.161.311	STUURVENTIEL 3M6-15	VENTIL	VALVE
150	1	757.025.030.275	PREC. BUIS LG= 275 MM	RORH	TUBE
151	1	409.JA.51.04.00	KIPLEIDING VOORFRAME RB	LEITUNG	HOSE
152	4	250.021.004.020	SET KAPPEN BEUGEL 20 MM	LEITUNGKLEMME	PIPE CLAMP
153	8	250.025.301.002	DEKPLAAT GR 02 MAXIFIX	DECKPLATTE	COVER PLATE
154	2	250.023.002.020	SET KAPPEN BEUGEL 20 MM	LEITUNGKLEMME	PIPE CLAMP
155	1	041.004.015.008	R.KOPP.15- 1/2'GDR ND250	KUPPLUNG	COUPLING
156	2	03P10N20T20.131L	SLANG 100R 9R 5/8'X1310 LINKS	SCHLAUCH	HOSE
157	-	OP AANVRAAG	-	-	-
158	-	OP AANVRAAG	-	-	-
159	14	040.011.025.020	R.VERL.KOPP. 25-20 ND250	REDUZIER KUPPLUNG	ADAPTER COUPLING
160	-	OP AANVRAAG	-	-	-
161	2	250.023.002.025	SET KAPPEN BEUGEL 25 MM	LEITUNGKLEMME	PIPE CLAMP
162	1	409.DW.51.16.00	STEUN HEFLEIDING	STÜTZE	SUPPORT
163	2	03P10N20T20.131R.K.S	SLANG 100R 9R 5/8'X1310 RE K. SPIRAAL	SCHLAUCH	HOSE
164	1	409.JA.51.03.00	KIPLEIDING VOORFRAME LB	LEITUNG	PIPE

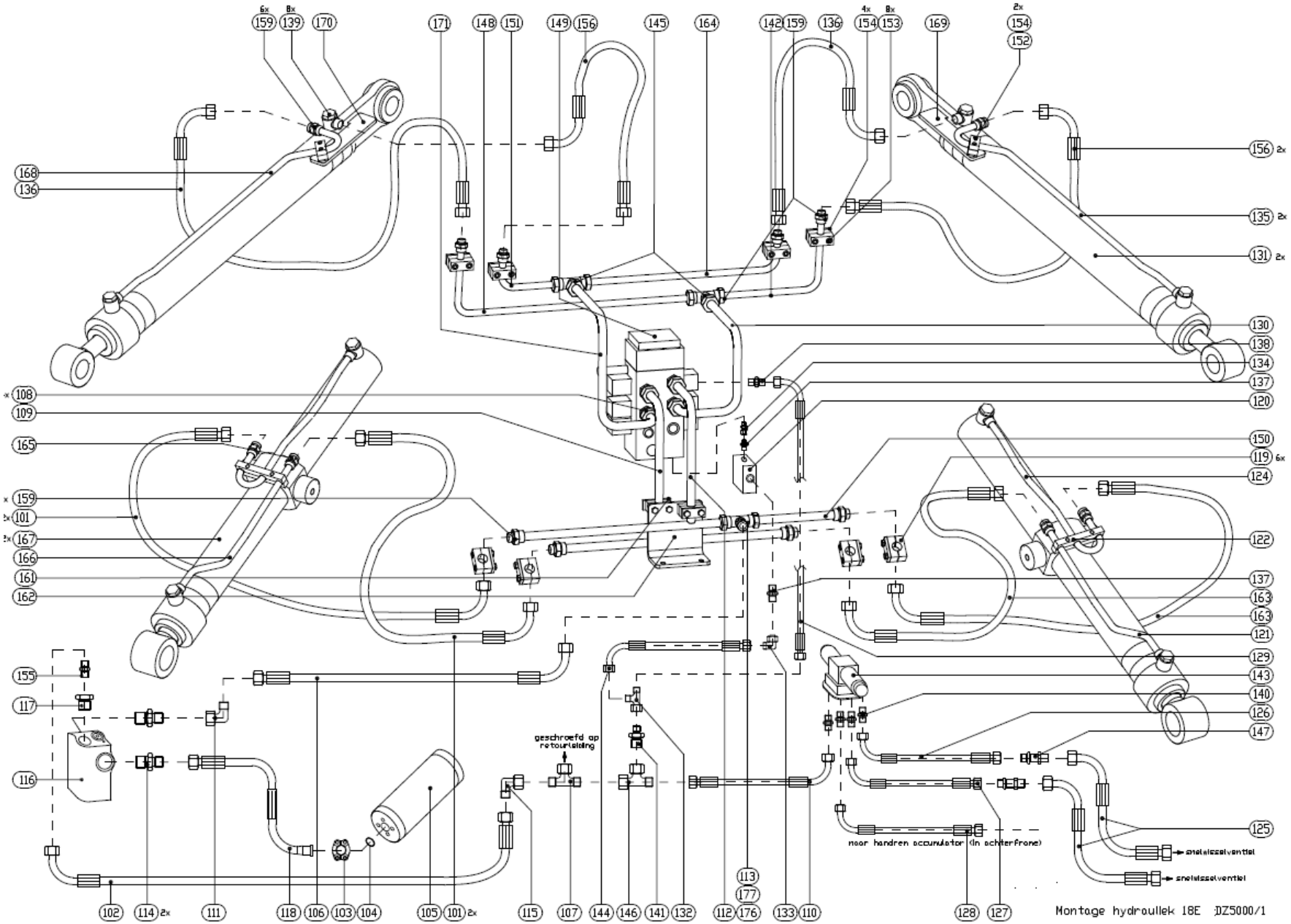
geschroefd op retourleiding
naar handren accumulator (in achterfrone)
snelsluitventiel
snelsluitventiel
Montage hydraulliek 18E DZ5000/1

HYDRAULIEK - HYDRAULIK - HYDRAULIC

TEKENINGNUMMER: DZ 5000-1

POS:	AANTAL:	ARTIKELNUMMER:	BESCHRIJVING:		
POS:	ANZAHL:	ARTIKELNUMMER:		BESCHREIBUNG	
POS:	QUANTITY:	PARTNUMBER:			DESCRIPTION:
165	1	409.178.184.116	HEFCILINDERLEIDING BODEM RECHTS	LEITUNG	PIPE
166	1	409.178.184.118	HEFCILINDERLEIDING DEKSEL RECHTS	LEITUNG	PIPE
167	2	53.125.1314.001	HEFCIL. 90/63 SL. 950	ZYLINDER	CYLINDER
168	1	409.178.184.114	KIPCILINDERLEID. RECHTS	LEITUNG	PIPE
169	1	409.DW.51.42.00	MONT. STEUN KIPCILLEID. L.	MONTAGE STÜTZE	ASSEMBLY SUPPORT
170	1	409.DW.51.43.00	MONT. STEUN KIPCILLEID. R.	MONTAGE STÜTZE	ASSEMBLY SUPPORT
171	1	409.JA.51.02.00	KIPLEIDING STUURVENTIEL RECHTS	LEITUNG	PIPE
	2	053.455.185.001	AFDICHTSET HEFCIL (A1) (BJ 2011)	DICHTSATZ HUBZYL. (A1) (BJ 2011)	SEALKIT LIFT CYL. (A1) (MY 2011)
	2	053.455.186.101	ADICHTSET HEFCIL (C) (BJ 2012)	DICHTSATZHUBZYL (C) (BJ 2012)	SEALKIT LIFT CYL. (C) (MY 2012)
	2	053.455.186.001	AFDICHTSET HEFCIL (A2) (VANAF BJ 2013)	DICHTSATZ HUBZYL (A2) (AB 2013)	SEALKIT LIFT CYL. (A2) (2013 ONWARDS)
	2	053.455.185.002	AFDICHTSET KIPCIL (A1) (BJ 2011)	DICHTSATZ KIPCIL WG18F (A1) (BJ 2011)	SEALKIT TILT CYL. (A1) (MY 2011)
	2	053.455.186.102	ADICTHSET KIPCIL (C) (BJ 2012)	DICHTSATZ KIPCIL WG18F (C) (BJ 2012)	SEALKIT TILT CYL (C) (MY 2012)
	2	053.455.186.002	AFDICHTSET KIPCIL (A2) (BJ 2013)	DICHTSATZ KIPCIL WG18F (A2) (AB 2013)	SEALKIT TILT CYL (A2) (2013 ONWARDS)
	2	053.455.185.003	AFD.SET STUURCIL (A1) (BJ 2011)	DICHTSATZ LENKZYL. (A1) (BJ 2011)	SEALKIT STEERING CYL (A1) (MY 2011)
	2	053.455.186.103	AFD.SET STUURCIL (C) (BJ 2012)	DICHTSATZ LENKZYL. (C) (BJ 2012)	SEALKIT STEERING CYL (C) (MY 2012)
	2	053.455.186.003	AFD.SET STUURCIL (A2) (BJ 2013)	DICHTSATZ LENKZYL. (A2) (AB 2013)	SEALKIT STEERING CYL (A2) (2013 ONW.)

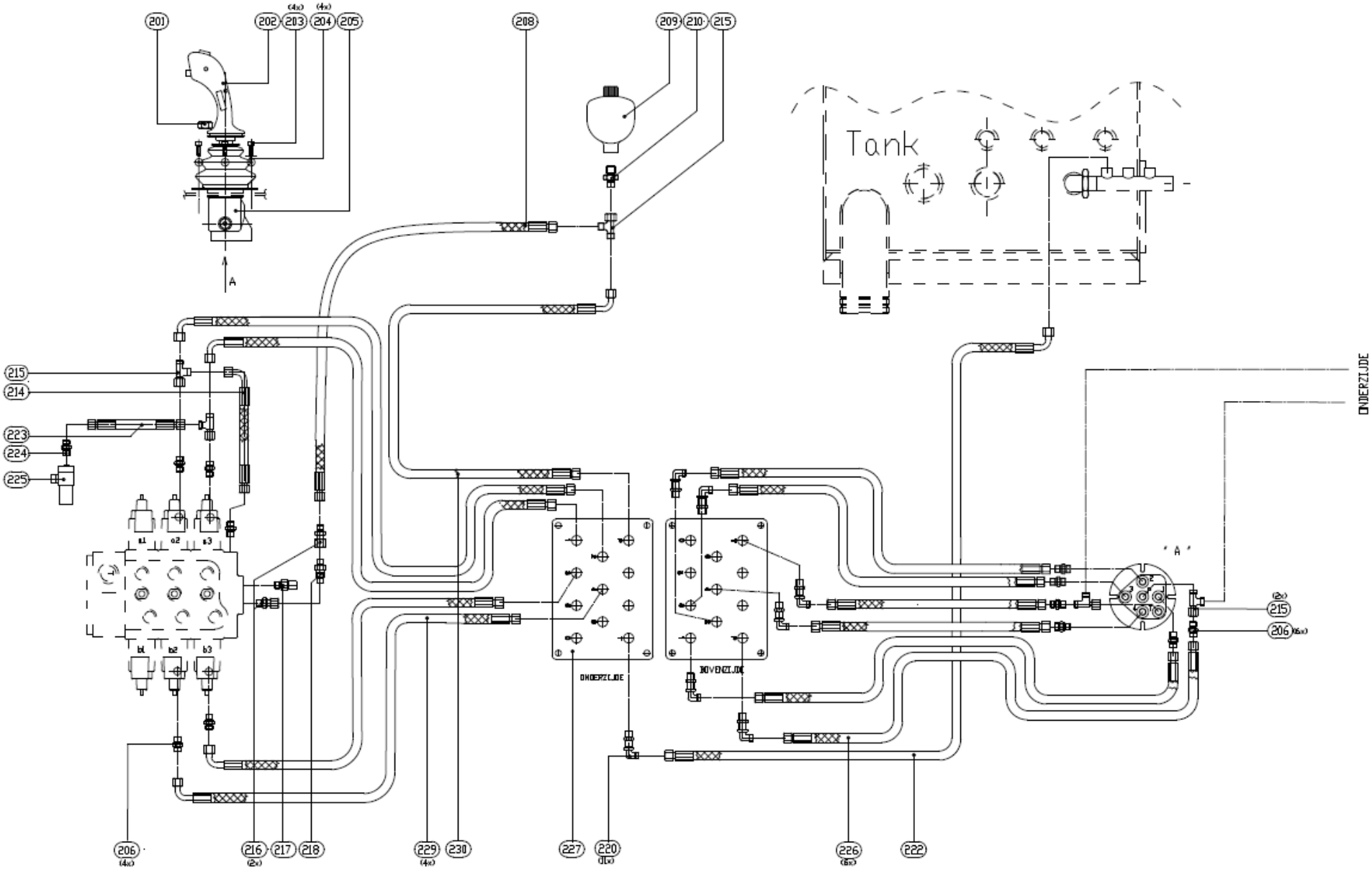
201
202
203
204
205
208
209
210
215
Tank
A
214
223
224
225
206
216
217
218
229
230
227
220
226
222
ONDERZIJDE
BOVENZIJDE

DW-3 HANDEL - DW3 HANDGRIFF - DW3-HANDLE

TEKENINGNUMMER: 500.DW.050.201B

POS: POS: POS:	AANTAL: ANZAHL: QUANTITY:	ARTIKELNUMMER: ARTIKELNUMMER: PARTNUMBER:	BESCHRIJVING:	BESCHREIBUNG	DESCRIPTION:
201	1	022.001.012.000	ZESKANTMOER ST.8 M 12	MUTTER	NUT
202	1	112.250.001.002	NIEUW TYPE V/R HANDLE	GRIFF	HANDLE
203	4	020.021.006.020	B.Z.K.BOUT 8.8 M. 6X 20	ZYL.SCHR. M. I.S.K.	HEX SOCKET HEADCAP SCR
204	4	025.004.006.000	SLUITRING STAAL M. 6	SCHEIBE	WASHER
205	1	409.DW.37.89.00	STRDR. HANDGEVER 4THF6Z	VORSTEUERGERÄT	PILOTVALVE
206	10	041.004.008.004	R.KOPP. 8- 1/4'GDR ND250	KUPPLUNG	COUPLING
208	1	03F04I06K06.260	SLANG PREN 857/1SC 1/4"X 2600	SCHLAUCH	HOSE
209	1	1449.0029800909	ACCUMULATOR 0.32 L	AKKUMULATOR	ACCUMULATOR
210	1	041.004.008.008	R.KOPP. 8- 1/2'GDR ND250	KUPPLUNG	COUPLING
214	1	03F04I06K06.055	SLANG PREN 857/1SC 1/4"X550	SCHLAUCH	HOSE
215	5	044.030.008.008	L.KOPP. L 8MM PN315	KUPPLUNG	COUPLING
216	2	047.004.008.004	P.NIPP. 8- 1/4'GDR ND250	NIPPEL	NIPPLE
217	1	041.116.686.226	MINIMESS KOPP. 8MM. VOSS	PRUFFNIPPEL	TESTING NIPPLE
218	1	094.311.008.003	TRSLKL.1BAR 8MM PB250	RÜCKSCHLAGVENTIL	NON RETURN VALVE
220	11	046.060.008.008	H.SCHOTKOPP.L 8MM ND250	KUPPLUNG	COUPLING
222	1	03F04I06K06.088	SLANG PREN 857/1SC 1/4"X 880	SCHLAUCH	HOSE
223	1	03F04I06I06.065	SLANG PREN 857/1SC 1/4"X 650	SCHLAUCH	HOSE
224	1	041.004.008.008	R.KOPP. 8- 1/2'GDR ND250	KUPPLUNG	COUPLING
225	1	368.316.310.001	DRUKSCHAKELAAR 0-50 BAR - P= 25 BAR	DRUCKSCHALTER	PRESSURE SWITCH
226	6	030.WG18.H039.0	SLANG	SCHLAUCH	HOSE
227	1	409.HB.66.40.00	SCHOTKOPPELING PLAAT REXROTH	SCHOTTSTUTZEN PLATTE	COUPLING PLATE
229	4	03A04I06K06.210	SLANG PILOT 1/4"X 2100	SCHLAUCH	HOSE
230	1	03F04I06K06.260	SLANG PREN 857/1SC 1/4"X 2600	SCHLAUCH	HOSE

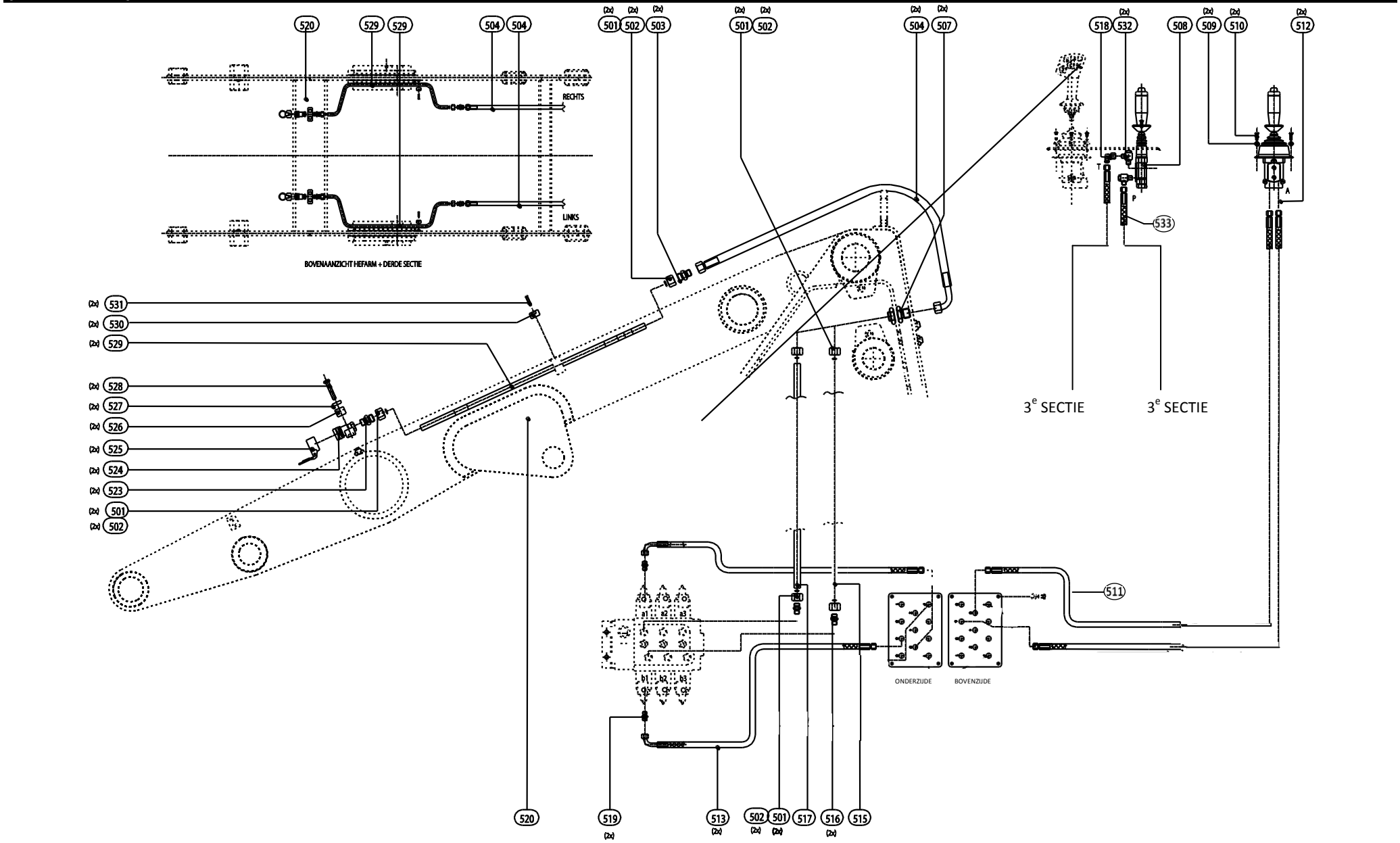
520
529
529
504
504
RECHTS
LINKS
BOVENAANZICHT HEFARM + DERDE SECTIE
501
502
503
501
502
504
507
518
532
508
509
510
512
533
3e SECTIE
3e SECTIE
531
530
529
528
527
526
525
524
523
501
502
511
ONDERZIJDE
BOVENZIJDE
520
519
513
502
501
517
516
515

(NORMAAL) DERDE SECTIE - DRITTEN SEKTION - THIRD SECTION

TEKENINGNUMMER: 509.DW.050.501A

POS:	AANTAL:	ARTIKELNUMMER:	BESCHRIJVING:		
POS:	ANZAHL:	ARTIKELNUMMER:		BESCHREIBUNG	
POS:	QUANTITY:	PARTNUMBER:			DESCRIPTION:
501	8	Z01.48.06.020	2S-RING S 20MM	RING	RING
502	8	Z01.49.01.020	WARTELMOER S 20MM	ÜBERWURFMUTTER	CAP NUT
504	2	03P10N20T20.131	SLANG 100R 9R 5/8'X1310	SCHLAUCH	HOSE
507	2	046.001.020.020	R.SCHOTKOPP.S 20MM PN400	KUPPLUNG	COUPLING
508	1	364.216.201.062	STRDR. HANDGEVER 1-2TH6	BEDIENUNGSHEBEL	CONTROL ARM
509	2	025.004.006.000	SLUITRING STAAL M. 6	FOLGRING	WASHER
510	2	020.021.006.020	B.Z.K.BOUT 8.8 M. 6X 20	ZYL.SCHR. M. I.S.K.	HEX SOCKET HEADCAP SCH
511	2	030.WG18.H039.0	SLANG	SCHLAUCH	HOSE
513	2	03A04I06I06.200	SLANG PILOT 1/4"X2000	SCHLAUCH	HOSE
514	1	409.DZ.66.40.00	BLOK V. SERVOAANSLUITING	BLOCK FÜR VERBINDUNG	BLOCK FOR CONNECTION
515	1	409.178.184.501	DERDE SECTIE LEIDING LI	LEITUNG	PIPE
516	2	041.005.020.012	R.KOPP.20- 3/4"GDR PB400	KUPPLUNG	COUPLING
517	1	409.178.184.502	DERDE SECTIE LEIDING RE	LEITUNG	PIPE
518	1	042.030.008.008	KNIEKOPP. L 8MM ND250	KNIEKUPPLUNG	ELBOW COUPLING
519	4	041.004.008.004	R.KOPP. 8- 1/4'GDR ND250	KUPPLUNG	COUPLING
520	1	409.DW.41.01.00	HEFARM 18D CPL.	HEBELARM	LIFTING ARM
523	2	041.005.020.008	R.KOPP.20- 1/2'GDR ND400	KUPPLUNG	COUPLING
524	2	048.004.001.008	HUIS SNELKOPP. 1/2'GDR	GEHÄUSE SCHNELL KUPP	QUICK DISC. COUPLING
525	2	048.021.001.050	KAP SNELKOPP. C 50	KAPPE SCHNELL KUPP	CAP Q.D. COUPLING
526	2	250.023.003.035	SET KAPPEN BEUGEL 35 MM	LEITUNGKLEMME	PIPE CLAMP
527	2	250.025.301.003	DEKPLAAT GR 03 MAXIFIX	DECKPLATTE	COVER PLATE
528	4	020.001.010.070	ZK.BOUT 8.8 M.10X 70	SECHKANTSCHRAUBE	HEX BOLT
529	2	409.178.184.503	DERDE-SECTIE-LEIDING HEF	LEITUNG	PIPE
530	2	250.021.004.020	SET KAPPEN BEUGEL 20 MM	LEITUNGKLEMME	PIPE CLAMP
531	4	021.104.006.030	C.K.METAALSCHR. M 6X 30	METALL SCHRAUBE	METAL SCREW
532	2	045.004.008.004	B.KOPP. 8- 1/4'GDR ND250	KUPPLUNG	COUPLING
533	2	030.WG18.H035.0	SLANG	SCHLAUCH	HOSE

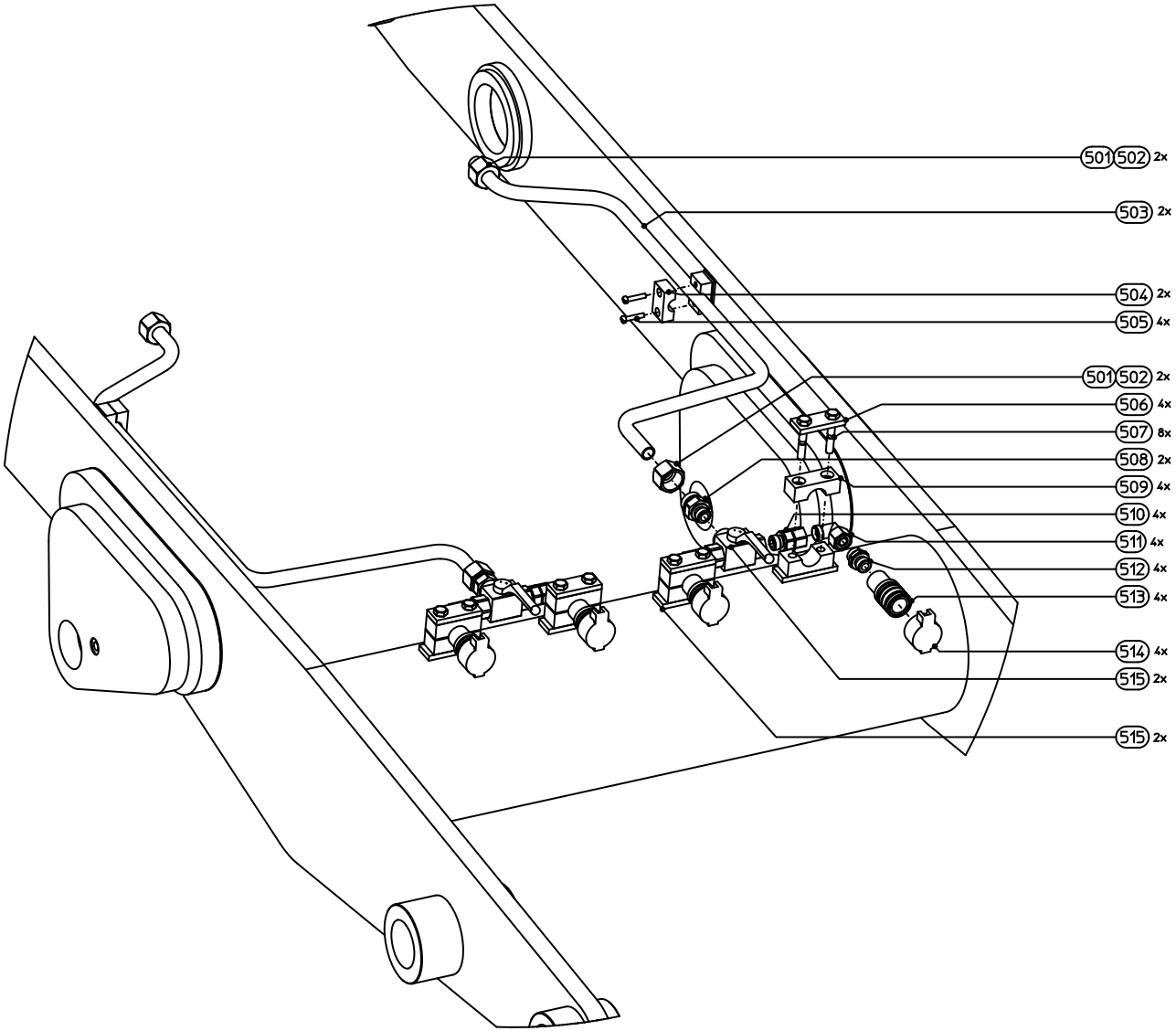
501 502 2x
503 2x
504 2x
505 4x
501 502 2x
506 4x
507 8x
508 2x
509 4x
510 4x
511 4x
512 4x
513 4x
514 4x
515 2x
515 2x

(DRIEWEGKRAAN) DERDE SECTIE - DRITTEN SEKTION - THIRD SECTION

TEKENINGNUMMER: DW5000-5 BLAD 2A

POS: POS: POS:	AANTAL: ANZAHL: QUANTITY:	ARTIKELNUMMER: ARTIKELNUMMER: PARTNUMBER:	BESCHRIJVING:	BESCHREIBUNG	DESCRIPTION:
501	4	Z01.49.01.020	WARTELMOER S 20MM	ÜBERWURFMUTTER	CAP NUT
502	4	Z01.48.06.020	2S-RING S 20MM	RING	RING
503	2	409.178.184.505	3e SECTIELEID. HEFARM 3-	LEITUNG	PIPE
504	2	250.021.004.020	SET KAPPEN BEUGEL 20 MM	LEITUNGKLEMME	PIPE CLAMP
505	4	021.104.006.030	C.K.METAALSCHR. M 6X 30	METALLSCHRAUBE	METAL SCREW
506	4	250.025.301.002	DEKPLAAT GR 02 MAXIFIX	DECKPLATTE	COVER PLATE
507	8	020.001.010.060	ZK.BOUT 8.8 M.10X 60	SECHKANTSCHRAUBE	HEX BOLT
508	2	041.005.020.008	R.KOPP.20- 1/2'GDR ND400	KUPPLUNG	COUPLING
509	4	250.023.002.030	SET KAPPEN BEUGEL 30 MM	LEITUNGKLEMME	PIPE CLAMP
510	4	047.004.015.008	P.NIPP.15- 1/2'GDR ND250	NIPPEL	NIPPLE
511	4	042.030.015.015	KNIEKOPP. L 15MM ND250	KNIEKUPPLUNG	ELBOW COUPLING
512	4	041.004.015.008	R.KOPP.15- 1/2'GDR ND250	KUPPLUNG	COUP[LING
513	4	048.004.001.008	HUIS SNELKOPP. 1/2'GDR	GEHÄUSE SCHNELL KUPP	QUICK DISC. COUPLING
514	4	048.021.001.050	KAP SNELKOPP. C 50	KAPPE SCHNELL KUPP	CAP Q.D. COUPLING
515	2	092.004.000.008	KOGELKRAAN 3-WEG 1/2'GDR	KUGELVENTIL	BALL VALVE
516	2	250.024.301.002	LASPLAAT GR 02 MAXIFIX	SCHWEIßPLATTE	WELDING PLATE

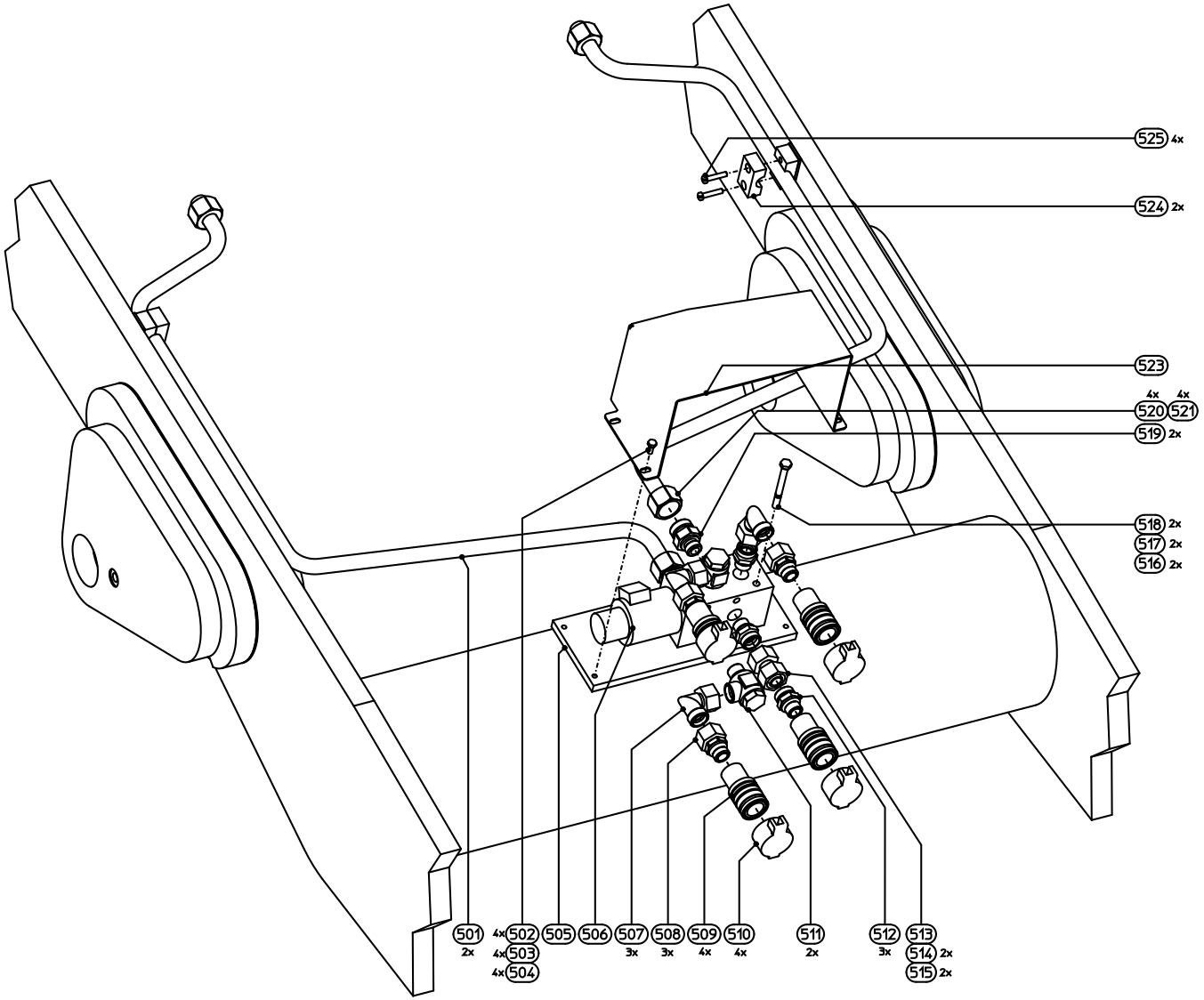
525 4x
524 2x
523
4x 4x
520 521
519 2x
518 2x
517 2x
516 2x
501 2x
4x 502
4x 503
4x 504
505
506
507 3x
508 3x
509 4x
510 4x
511 2x
512 3x
513
514 2x
515 2x

(KEUZEVENTIEL) DERDE SECTIE - DRITTEN SEKTION - THIRD SECTION

TEKENINGNUMMER: DW5000-5 BLAD 3B

POS:	AANTAL:	ARTIKELNUMMER:	BESCHRIJVING:		
POS:	ANZAHL:	ARTIKELNUMMER:		BESCHREIBUNG	
POS:	QUANTITY:	PARTNUMBER:			DESCRIPTION:
501	2	409.178.184.506	3E SECTIELEID. HEFARM OM	LEITUNG	PIPE
502	4	020.004.006.016	ZK.TAPBOUT 8.8 M. 6X 16	SECHKANTSCHRAUBE	HEX BOLT
503	4	025.011.006.000	VEERRING STAAL M. 6	FEDERSCHEIBE	SPRING WASHER
504	4	025.004.006.000	SLUITRING STAAL M. 6	FOLGRING	WASHER
505	2	409.DW55SP03.00	BEV.PLAAT KEUZEVENTIEL G	BEFESTIGUNGSPLATTE	FIXING PLATE
506	2	365.218.141.001	6/2 STUURVENTIEL GENG	VENTIL	VALVE
507	4	042.030.018.018	KNIEKOPP. L 18MM ND160	KNIEKUPPLUNG	COUPLING
508	4	047.004.018.008	P.NIPP.18- 1/2'GDR ND160	NIPPEL	NIPPLE
509	5	048.004.001.008	HUIS SNELKOPP. 1/2'GDR	GEHÄUSE SCHNELL KUPP	QUICK DISC. COUPLING
510	5	048.021.001.050	KAP SNELKOPP. C 50	KAPPE SCHNELL KUPP	CAP Q.D. COUPLING
511	3	045.004.018.008	B.KOPP.18- 1/2'GDR ND100	KUPPLUNG	COUPLING
512	4	041.004.018.008	R.KOPP.18- 1/2'GDR ND160	KUPPLUNG	COUPLING
513	2	757.018.020.050	PREC. BUIS LG= 50 MM	ROHR	TUBE
514	2	Z01.49.00.018	WARTELMOER L 18MM	ÜBERWURFMUTTER	CAP NUT
515	2	Z01.48.05.018	2S-RING L 18MM	RING	RING
516	2	020.001.008.080	ZK.BOUT 8.8 M. 8X 80	SECHKANTSCHRAUBE	HEX BOLT
517	2	025.011.008.000	VEERRING STAAL M. 8	FEDERSCHEIBE	SPRING WASHER
518	2	025.004.008.000	SLUITRING STAAL M. 8	FOLGRING	WASHER
519	2	041.005.020.008	R.KOPP.20- 1/2'GDR ND400	KUPPLUNG	COUPLING
520	4	Z01.49.01.020	WARTELMOER S 20MM	ÜBERWURFMUTTER	CAP NUT
521	4	Z01.48.06.020	2S-RING S 20MM	RING	RING
523	1	409.DW55SP04.00	BESCHERMKAP KEUZEVENTIEL	SCHUTZKAPPE VENTIL	PROTECTING CAP VALVE
524	2	250.021.004.020	SET KAPPEN BEUGEL 20 MM	LEITUNGKLEMME	PIPE CLAMP
525	4	021.104.006.030	C.K.METAALSCHR. M 6X 30	METALLSCHRAUBE	METAL SCREW

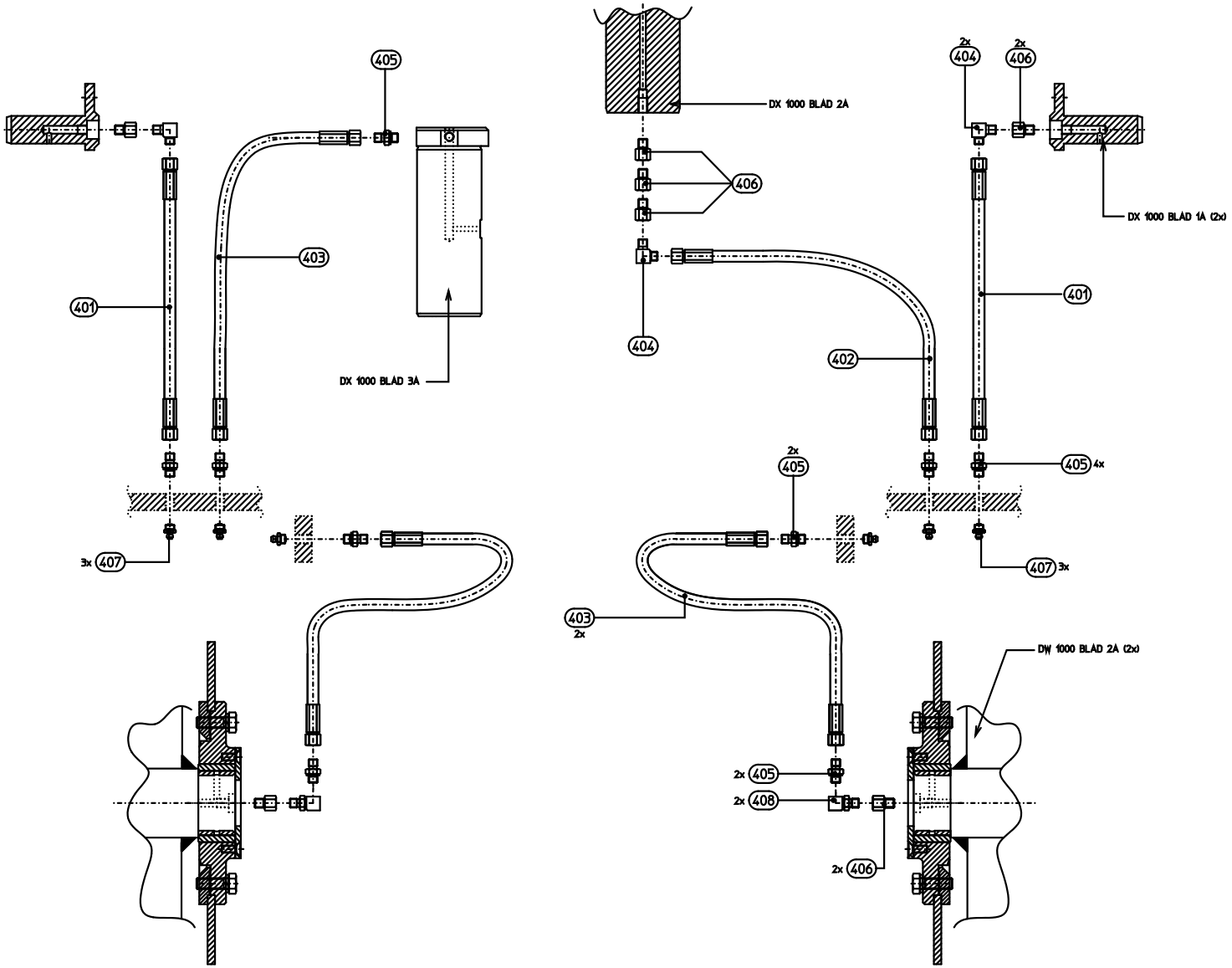
405
403
401
DX 1000 BLAD 3A
3x 407
DX 1000 BLAD 2A
406
404
402
2x 404
2x 406
DX 1000 BLAD 1A (2x)
401
405 4x
407 3x
2x 405
403 2x
DW 1000 BLAD 2A (2x)
2x 405
2x 408
2x 406

JA.5400.A

SMEERSYSTEMEN - SCHMIERSYSTEM - GREASE SYSTEM

TEKENINGNUMMER: DW5000-4 BLAD 1A

POS:	AANTAL:	ARTIKELNUMMER:	BESCHRIJVING:		
POS:	ANZAHL:	ARTIKELNUMMER:		BESCHREIBUNG	
POS:	QUANTITY:	PARTNUMBER:			DESCRIPTION:
401	2	034.001.006.065	KUNSTSTOFSLANG 6X 650	SCHLAUCH	SCHLAUCH
402	1	034.001.006.135	KUNSTSTOFSLANG 6X1350	SCHLAUCH	SCHLAUCH
403	3	034.001.006.120	KUNSTSTOFSLANG 6X1200	SCHLAUCH	SCHLAUCH
404	3	042.005.006.002	KNIEKOPP.L. 6- 1/8' GDR	KNIEKUPPLUNG	KNIEKUPPLUNG
405	9	041.004.006.002	R.KOPP. 6- 1/8'GDR ND250	KUPPLUNG	KUPPLUNG
406	7	047.114.002.002	VERL.NIPP. 1/8'- 1/8'GDR	REDUZIERNIPPEL	REDUZIERNIPPEL
407	6	210.001.120.002	SMEERNIPPEL 180 G 1/8'	SCHMIERNIPPEL	SCHMIERNIPPEL
408	2	046.850.002.002	SWIVEL INW1/8"BSP-UITW1/	KNIEKUPPLUNG	KNIEKUPPLUNG

HOOFDSTUK 6

ELEKTRISCHE INSTALLATIE	ELEKTRISCHE ANLAGE	ELECTRIC INSTALLATION
KABELBOOM DASHBOARD	DRAHTBÜNDEL ARMATURENBRETT	CABLE TREE DASHBOARD
KABELBOOM CABINE	DRAHTBÜNDEL KABINE	CABLE TREE CABIN
KABELBOOM PRINTPLAAT	DRAHTBÜNDEL LEITERPLATTE	CABLE TREE PRINTED CIRCUIT
KABELBOOM BOVEN CABINE	DRAHTBÜNDEL OBEN KABINE	CABLE TREE ABOVE CABIN
KABELBOOM TRANSMISSIE	DRAHTBÜNDEL GETRIEBE	CABLE TREE TRANSMISSION
KABELBOOM ONDER CABINE	DRAHTBÜNDEL UNTEN KABINE	CABLE TREE UNDER CABIN
KABELBOOM VOORFRAME	DRAHTBÜNDEL VORDERRAHMEN	CABLE TREE FRONT FRAME
KABELBOOM ACHTERFRAME	DRAHTBÜNDEL HINTEN RAHMEN	CABLE TREE REAR FRAME
KABELBOOM MOTOR	DRAHTBÜNDEL MOTOR	CABLE TREE ENGINE
KABELBOOM ECM	DRAHTBÜNDEL ECM	CABLE TREE ECM
KABELBOOM ZUIL	DRAHTBÜNDEL SPALTE	CABLE TREE COLUMN
KABELBOOM TRANSMISSIE CABINEDEEL	DRAHTBÜNDEL ÜBERTRAGUNG	CABLE TREE TRANSMISSION
MASSASTRIPPEN	MASSESTREIFEN	MASS STRIP

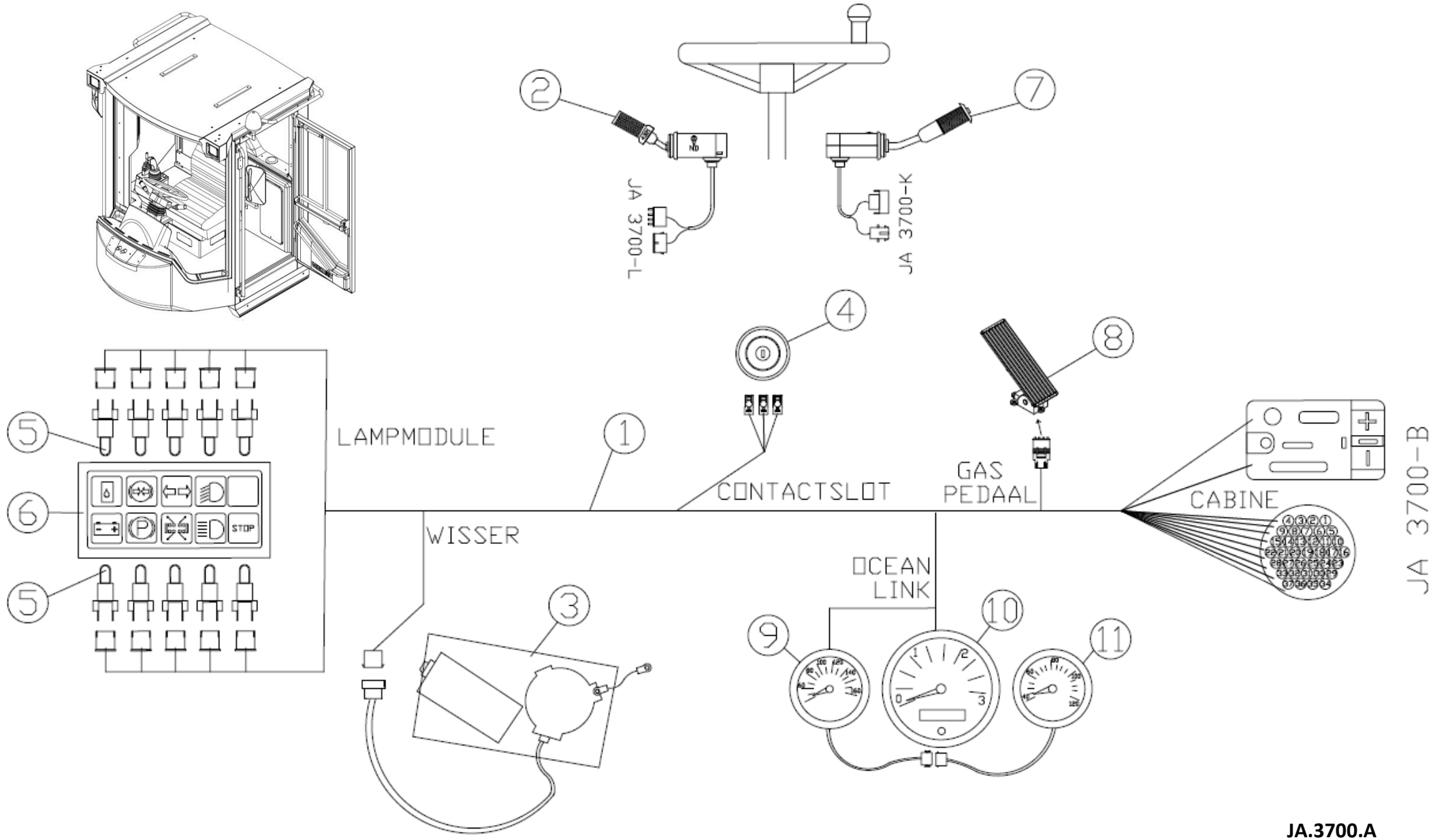
2
7
JA 3700-L
JA 3700-K
4
8
5
6
5
LAMPMODULE
1
CONTACTSLOT
GAS
PEDAAL
CABINE
JA 3700-B
WISSER
3
OCEAN
LINK
9
10
11
STOP

JA.3700.A

KABELBOOM DASHBOARD - DRAHTBÜNDEL ARMATURENBRETT - CABLE TREE DASHBOARD

TEKENINGNUMMER: JA.3700.A

POS:	AANTAL:	ARTIKELNUMMER:	BESCHRIJVING:		
POS:	ANZAHL:	ARTIKELNUMMER:		BESCHREIBUNG	
POS:	QUANTITY:	PARTNUMBER:			DESCRIPTION:
001	1	108.400.106.026	KABELBOOM DASHBOARD F-CABINE	DRAHTBÜNDEL	CABLE TREE
002	1	141.0501.210702	RIJ SCHAKELAAR DW3	STEUERSÄULE	STEERIN COLUM SWITCH
003	1	409.DW.37.71.00	RUITENWISSERMOTOR VOOR	WISCHERMOTOR	WIPER MOTOR
004	1	112.002.001.003	GLOEI- STARTSCHAKELAAR	GLÜH- ANLASSSCHALTER	GLOW- STARTER SWITCH
005	10	114.150.002.006	LAMP/FITTING 24V MODUL/C	LAMPE/FITTING	SOCKET / OUTLET
006	1	114.151.001.005	MODULCOCKPIT 24V/8	MODULCOCKPIT	MODULCOCKPIT
007	1	112.005.001.001	STUURKOLOMSCHAKELAAR	STEUERSÄULE SCHALTER R	STEERING COLUMN SWITCH
008	1	164.000.519.877	GASPEDAAL ELECTRONIC	GASPEDAL	ACCELERATOR
009	1	114.125.311.056	VDO CAN OCEANLINK ENGINE	OCEANLINK ENGINE	OCEANLINK ENGINE
010	1	114.125.012.920	VDO CAN OCEANLINK MASTER TOEREN	OCEANLINK MASTER RPM	OCEANLINK MASTER RPM
011	1	114.125.311.536	VDO CAN OCEANLINK TRANSMISSIE	OCEANLINK ÜBERTRAGUNG	OCEANLINK TRANSMISSION

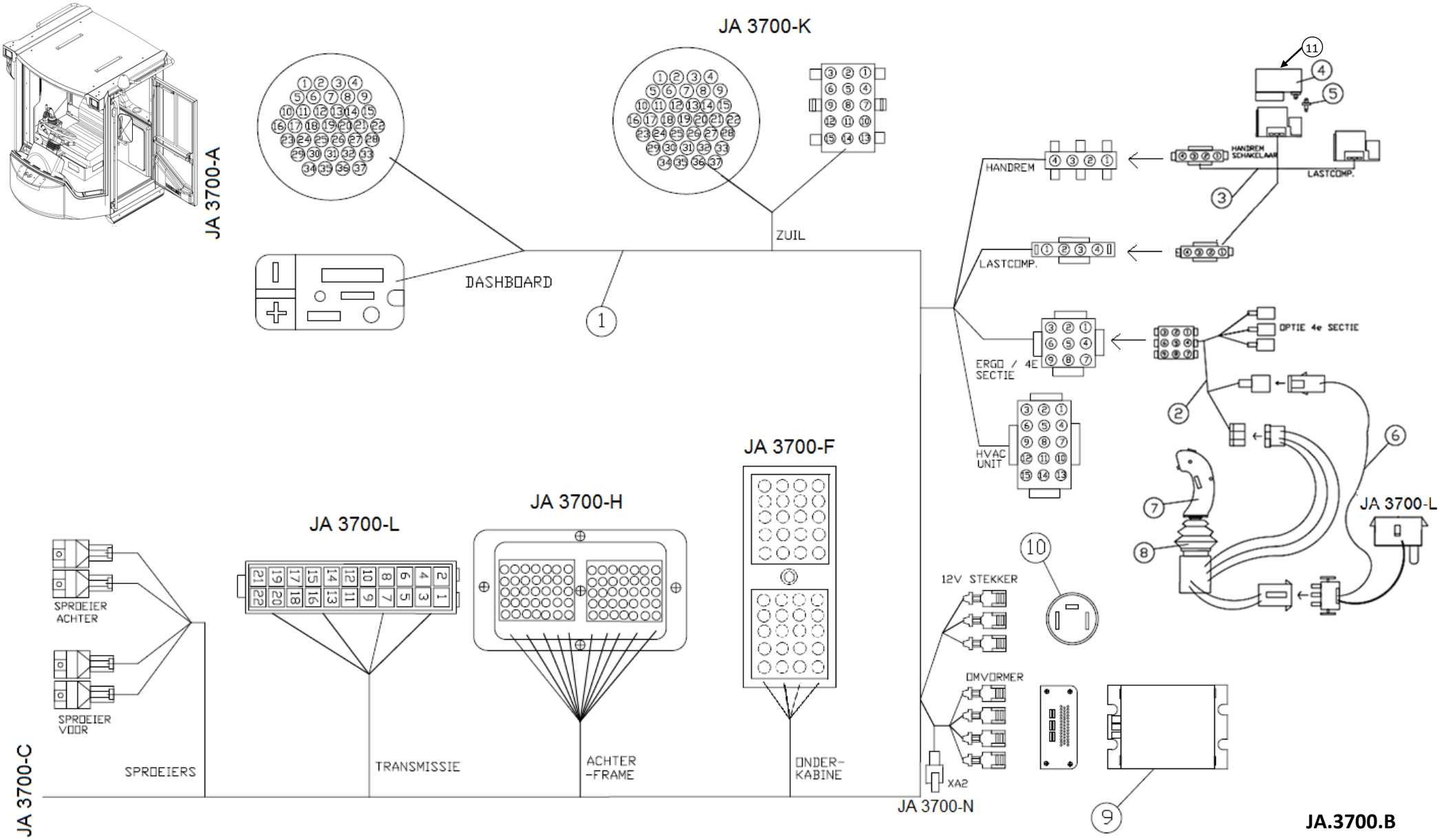
JA 3700-A
JA 3700-K
ZUIL
DASHBOARD
1
HANDREM
LASTCOMP.
HANDREM SCHAKELAAR
LASTCOMP.
ERGO / 4E SECTIE
OPTIE 4e SECTIE
HVAC UNIT
JA 3700-F
JA 3700-H
JA 3700-L
JA 3700-L
12V STEKKER
OMVORMER
XA2
JA 3700-N
SPROEIER ACHTER
SPROEIER VOOR
SPROEIERS
TRANSMISSIE
ACHTER -FRAME
ONDER- KABINE
JA 3700-C
JA.3700.B

KABELBOOM CABINE – DRAHTBÜNDEL KABINE – CABLE TREE CABIN

TEKENINGNUMMER: JA.3700.B

POS:	AANTAL:	ARTIKELNUMMER:	BESCHRIJVING:		
POS:	ANZAHL:	ARTIKELNUMMER:		BESCHREIBUNG	
POS:	QUANTITY:	PARTNUMBER:			DESCRIPTION:
001	1	108.400.106.025	KABELBOOM CABINE	DRAHTBÜNDEL	CABLE TREE
002	1	108.400.000.013	KABELBOOM ERGO/4E SECTIE	DRAHTBÜNDEL	CABLE TREE
003	2	108.400.106.013	KABELBOOM CONSOLE SCHAKELAARS	DRAHTBÜNDEL	CABLE TREE
004	2	112.231.511.239	SCHAKELAAR WISSEL	SCHALTER	SWITCH
005	2	112.230.596.710	SIGNAALLAMPJE MET SOCKEL	SIGNAL LAMPE	SIGNAL LIGHT
006	1	108.400.000.033	KABELBOOM V/R HANDEL	DRAHTBÜNDEL	CABLE TREE
007	1	112.250.001.002	V/R HANDEL	V/R HANDLE	V/R HANDLE
008	1	059.002.100.003	RUBBERBALG VOOR HANDGEVER	GUMMIBALG	RUBBER BELLOWS
009	1	119.006.003.020	OMVORMER 24V-12V 20 AMP	KONVERTER	CONVERTER
010	1	119.001.028.024	2-POLIGE POWER STEKKERDOOS	ZWEIPOLIG STECKDOSE	BIPOLAR SOCKET
011	1	112.230.596.173	SYMBOOL INLEGPL. HANDREM	SYMBOL HANDBREMSE	SYMBOL HAND BRAKE

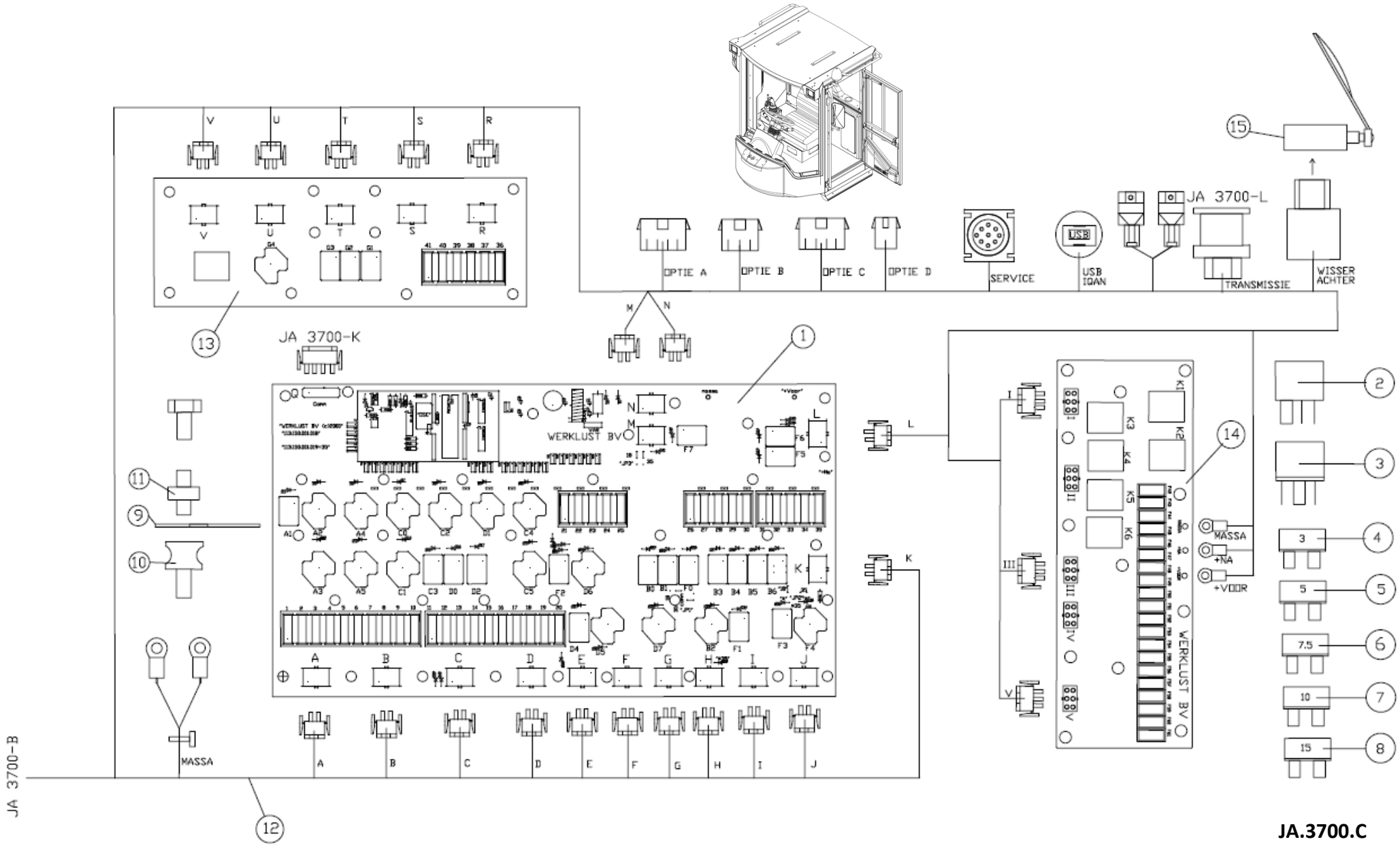
JA 3700-K
JA 3700-L
JA 3700-B
OPTIE A
OPTIE B
OPTIE C
OPTIE D
SERVICE
USB
USB IQAN
TRANSMISSIE
WISSER ACHTER
WERKLUST BV
MASSA
+NA
+VOOR
K1
K2
K3
K4
K5
K6
1
2
3
4
5
6
7
8
9
10
11
12
13
14
15

JA.3700.C

KABELBOOM PRINTPLAAT - DRAHTBÜNDEL LEITERPLATTE - CABLE TREE PRINTED CIRCUIT

TEKENINGNUMMER: JA.3700.C

POS:	AANTAL:	ARTIKELNUMMER:	BESCHRIJVING:		
POS:	ANZAHL:	ARTIKELNUMMER:		BESCHREIBUNG	
POS:	QUANTITY:	PARTNUMBER:			DESCRIPTION:
001	1	113.150.001.018	PRINTPLAAT ZEKERING	LEITERPLATTE	PRINTED CIRCUIT-BOARD
002	19	112.101.011.001	OMSCHAKELRELAIS MICRO	UMSCHALTRELAIS	SWITCHING RELAIS
003	13	112.101.001.001	OMSCHAKELRELAIS	UMSCHALTRELAIS	SWITCHING RELAIS
004	8	118.102.003.003	STEEKZEKERING 3 AMPERE	SICHERUNG	FUSE
005	5	118.102.005.003	STEEKZEKERING 5 AMPERE	SICHERUNG	FUSE
006	12	118.102.075.003	STEEKZEKERING 7.5 AMPERE	SICHERUNG	FUSE
007	5	118.102.010.003	STEEKZEKERING 10 AMPERE	SICHERUNG	FUSE
008	1	118.102.015.003	STEEKZEKERING 15 AMPERE	SICHERUNG	FUSE
009	1	409.HB.66.78.00	ELECTRA PLAAT	PLATTE	PLATE
010	6	261.004.302.055	TAILLE BUFFER B 55 SH	TAILLENPUFFER	BUFFER
011	46	022.360.001.001	HEYMAN 1/4 SLAG NYLATCH	HEYMAN 1/4 SLAG NYLATCH	HEYMAN 1/4 SLAG NYLATCH
012	1	108.400.106.025	KABELBOOM CABINE	DRAHTBUNDEL	CABLE TREE
013	1	113.150.001.022	PRINTPLAAT EXTENSIE E	LEITERPLATTE	PRINTED CIRCUIT-BOARD
014	1	113.150.001.026	OPTIEPRINT 2012	DRUCKOPTION	OPTION PRINT
015	1	409.DW.37.69.00	RUITENWISSERMOTOR ACHTER	WISCHERMOTOR HINTEN	WIPER MOTOR BACK

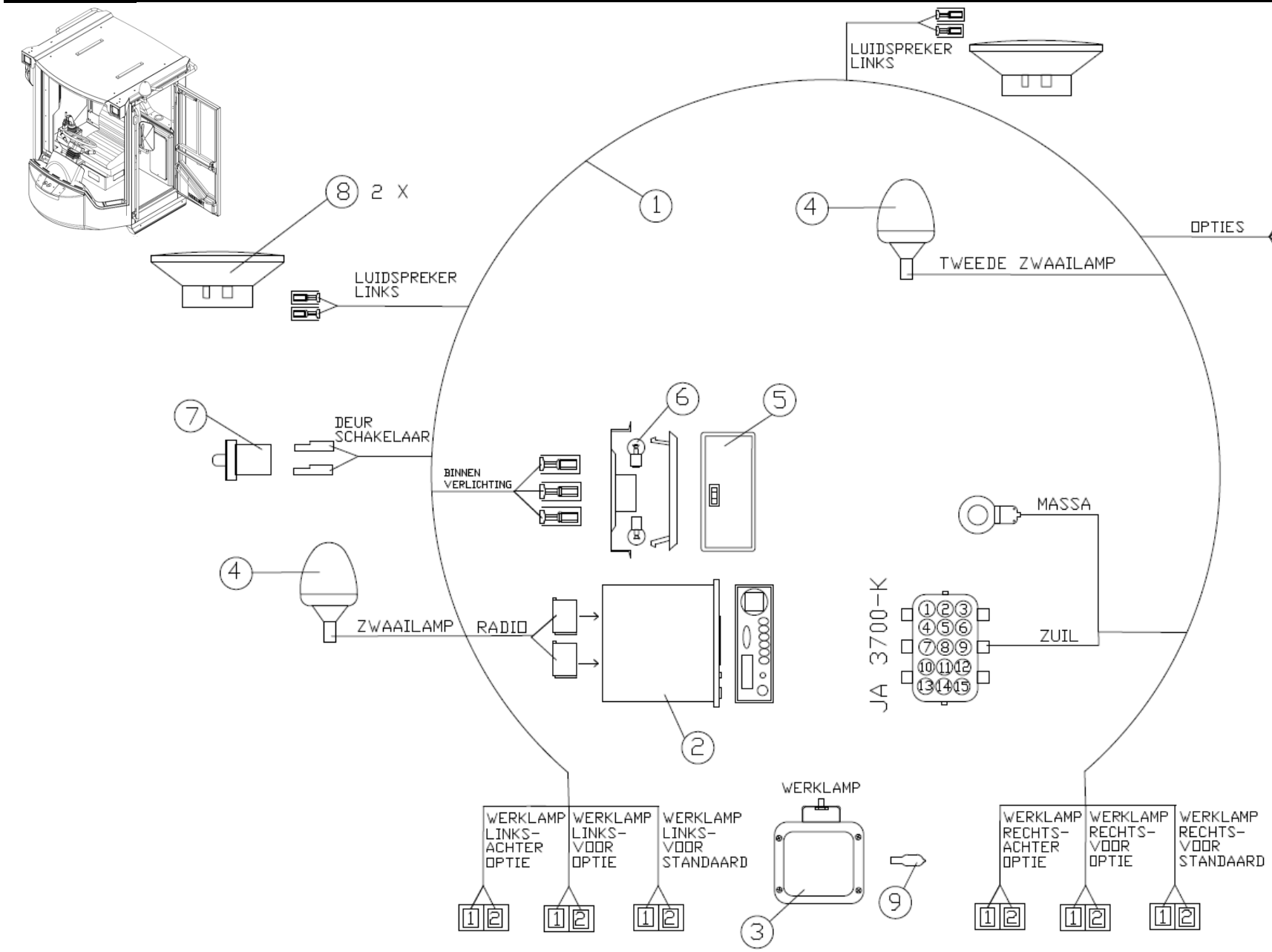
LUIDSPREKER LINKS
8 2 X
LUIDSPREKER LINKS
1
4
TWEEDE ZWAAILAMP
OPTIES
3 1
4 2
3 1
4 2
7
DEUR SCHAKELAAR
BINNEN VERLICHTING
6
5
MASSA
4
ZWAAILAMP
RADIO
JA 3700-K
ZUIL
2
WERKLAMP
WERKLAMP LINKS-ACHTER OPTIE
WERKLAMP LINKS-VOOR OPTIE
WERKLAMP LINKS-VOOR STANDAARD
3
9
WERKLAMP RECHTS-ACHTER OPTIE
WERKLAMP RECHTS-VOOR OPTIE
WERKLAMP RECHTS-VOOR STANDAARD

JA.3700.D

KABELBOOM BOVEN CABINE - DRAHTBÜNDEL OBEN KABINE - CABLE TREE ABOVE CABIN

TEKENINGNUMMER: JA.3700.D

POS:	AANTAL:	ARTIKELNUMMER:	BESCHRIJVING:		
POS:	ANZAHL:	ARTIKELNUMMER:		BESCHREIBUNG	
POS:	QUANTITY:	PARTNUMBER:			DESCRIPTION:
001	1	108.400.106.028	KABELBOOM BOVENCABINE	DRAHTBÜNDEL KABINE	CABLE TREE
002	1	181.001.005.013	RADIO CD SPELER 12V	RADIO	RADIO
003	2	113.004.003.001	WERKLAMP ULTRA BEAM FF	WEITSTRAHLER	FAR-BEAM LIGHT
004	1	113.006.001.007	ZWAAILAMP	RUNDUMKENNLEUCHT	WARNING LIGHT
005	1	113.007.001.006	PLAFONIER INBOUW	DECKELBELEUCHTUNG	CEILING LIGHT
006	2	111.101.024.021	LAMP P21W 24 V/21 W	LAMPE	BULB-LIGHT
007	1	112.209.001.002	DEURSCHAKELAAR BINNENVERL	TÜRSCHALTER	DOOR SWITCH
008	1	181.002.004.001	SET LUIDSPREKERS	LAUDSPRECHER SATZ	LOUD SPEAKER SET
009	2	111.101.024.070	LAMP H3 24 V/70 W	LAMPE	BULB-LIGHT

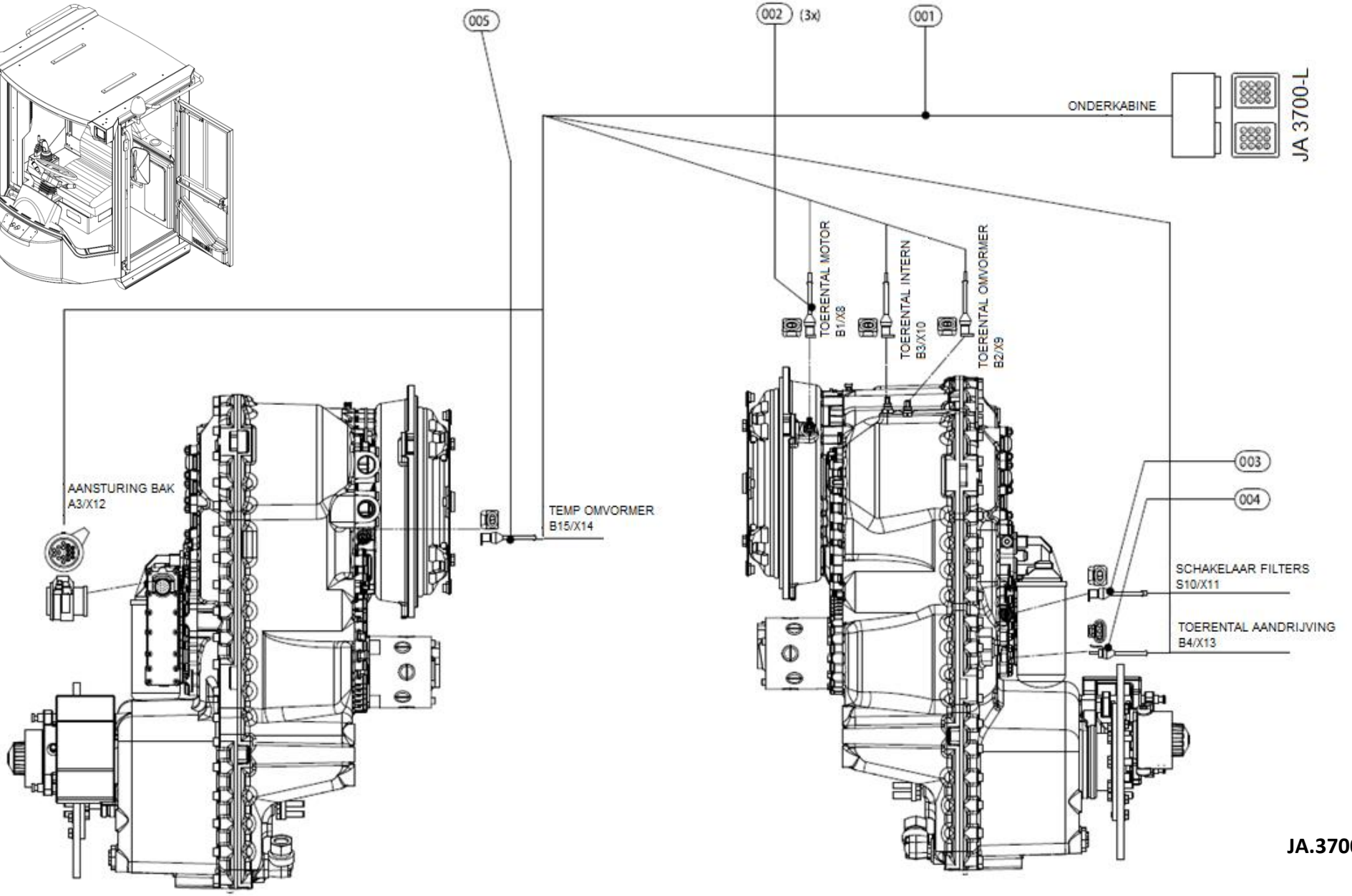
005
002 (3x)
001
ONDERKABINE
JA 3700-L
TOERENTAL MOTOR
B1/X8
TOERENTAL INTERN
B3/X10
TOERENTAL OMVORMER
B2/X9
AANSTURING BAK
A3/X12
TEMP OMVORMER
B15/X14
003
004
SCHAKELAAR FILTERS
S10/X11
TOERENTAL AANDRIJVING
B4/X13

JA.3700.E

KABELBOOM TRANSMISSIE - DRAHTBÜNDEL GETRIEBE - CABLE TREE TRANSMISSION

TEKENINGNUMMER: JA.3700.E

POS: POS: POS:	AANTAL: ANZAHL: QUANTITY:	ARTIKELNUMMER: ARTIKELNUMMER: PARTNUMBER:	BESCHRIJVING:	BESCHREIBUNG	DESCRIPTION:
001	1	108.400.005.020	KABELBOOM TRANSMISSIE	DRAHTBÜNDEL	CABLE TREE
002	3	141.0501.209719	ZENDER TOERENTAL ERGOPOWER	TRANSMITTER TOURENZAHL	TRANSMITTER
003	1	141.0501.210966	DRUKSCHAKELAAR FILTER	DRUCKSCHALTER FILTER	PRESSURE SWITCH
004	1	141.0501.317949	ZENDER	TRANSMITTER	TRANSMITTER
005	1	141.0501.322532	TEMP ZENDER	TEMP TRANSMITTER	TEMP TRANSMITTER

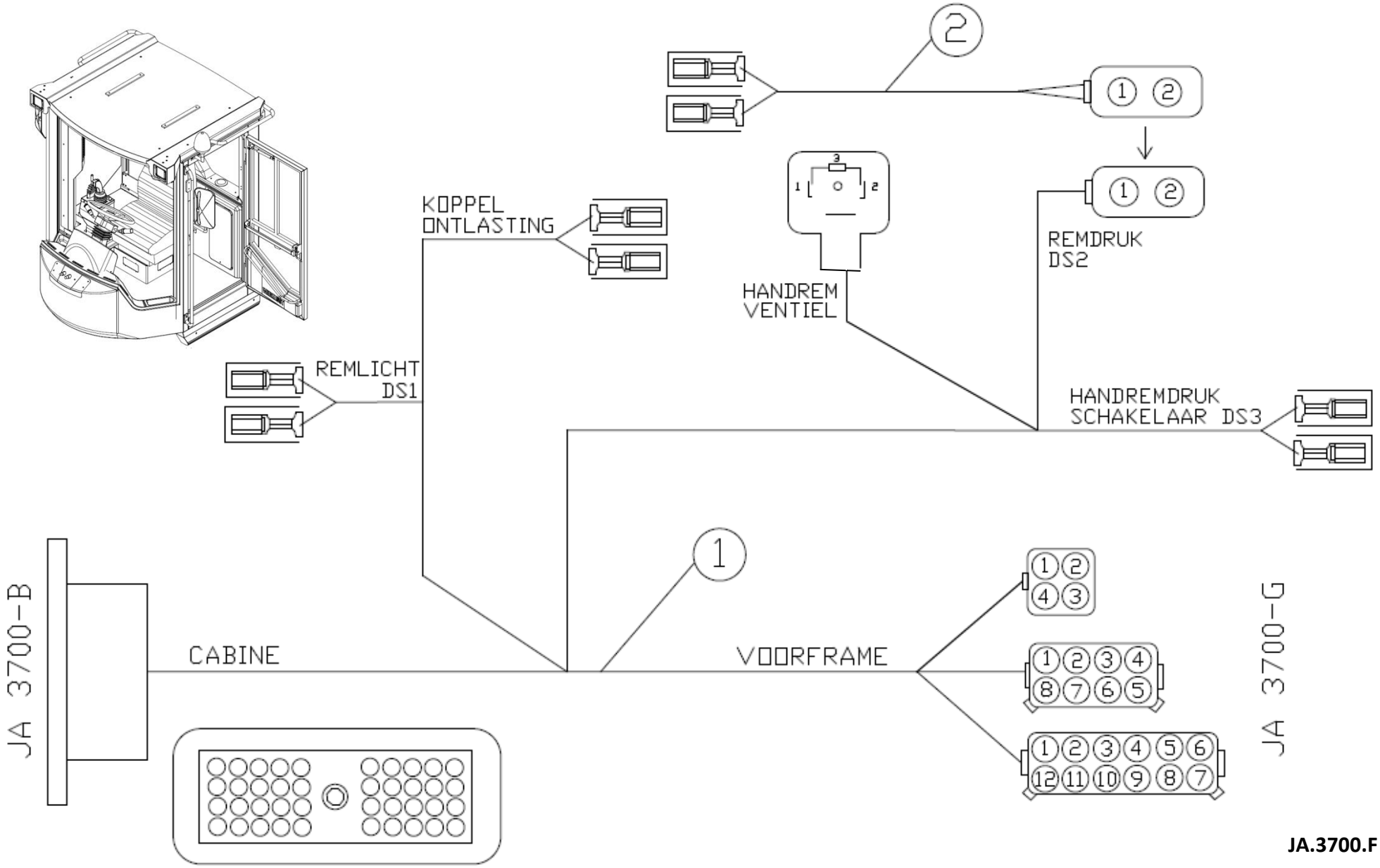
2
1 2
1 2
KOPPEL
ONTLASTING
REMDRUK
DS2
HANDREM
VENTIEL
REMLICHT
DS1
HANDREMDRUK
SCHAKELAAR DS3
1
JA 3700-B
CABINE
VOORFRAME
JA 3700-G
JA.3700.F

KABELBOOM ONDER CABINE - DRAHTBÜNDEL UNTEN KABINE - CABLE TREE UNDER CABIN

TEKENINGNUMMER: JA.3700.F

POS:	AANTAL:	ARTIKELNUMMER:	BESCHRIJVING:		
POS:	ANZAHL:	ARTIKELNUMMER:		BESCHREIBUNG	
POS:	QUANTITY:	PARTNUMBER:			DESCRIPTION:
1	1	108.400.106.004	KABELBOOM ONDERCABINE	DRAHTBÜNDEL KABINE	CABLE TREE CABIN UNDER
2	1	108.400.106.003	KABELBOOM REMDRUK DS2	DRAHTBÜNDEL BREMSDRUCK DS2	CABLE TREE BRAKE PRESSURE

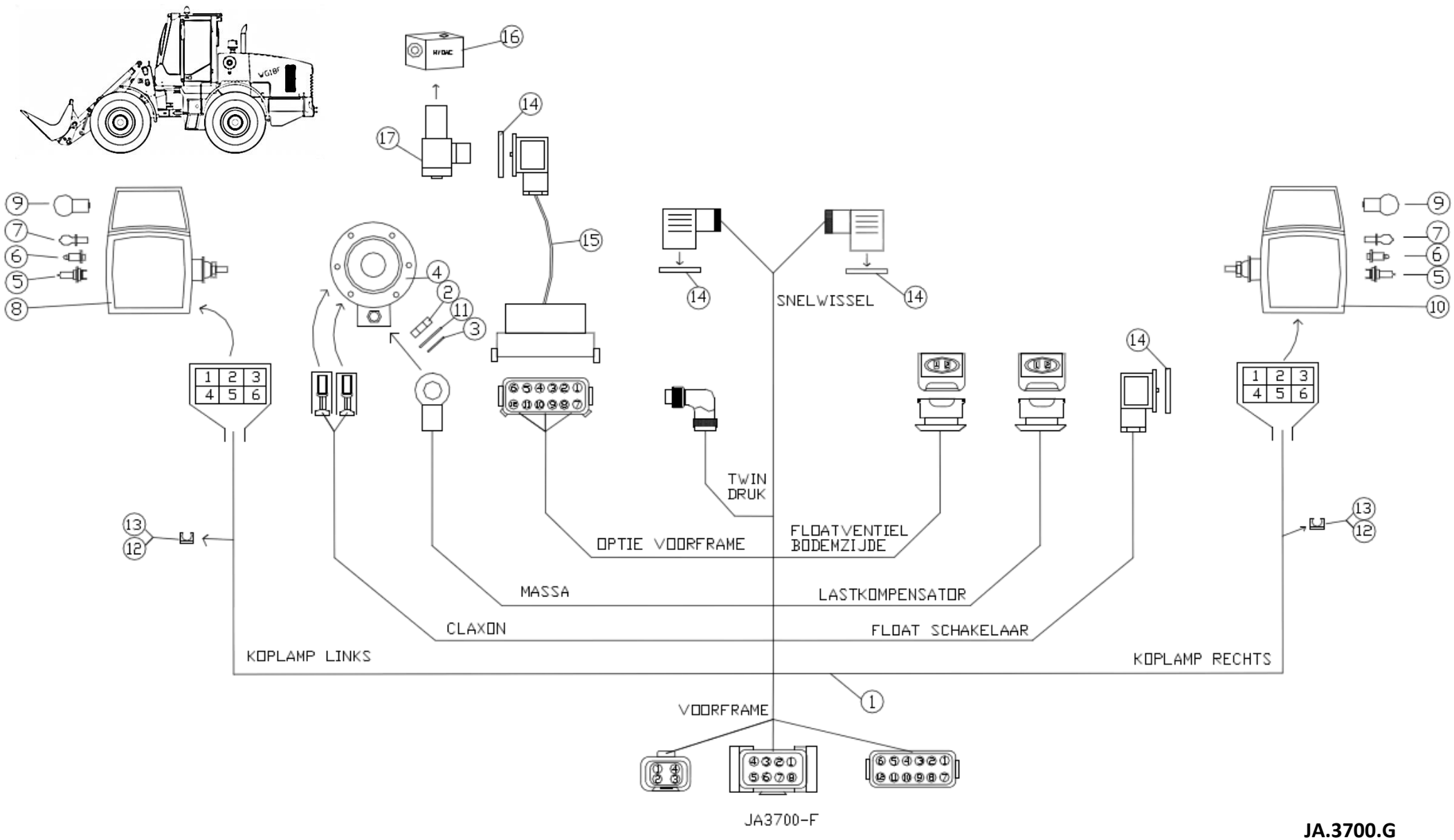
HYDAC
SNELWISSEL
TWIN DRUK
OPTIE VOORFRAME
FLOATVENTIEL BODEMZIJDE
MASSA
LASTKOMPENSATOR
CLAXON
FLOAT SCHAKELAAR
KOPLAMP LINKS
KOPLAMP RECHTS
VOORFRAME
JA3700-F

JA.3700.G

KABELBOOM VOORFRAME - DRAHTBÜNDEL VORDERRAHMEN - CABLE TREE FRONT FRAME

TEKENINGNUMMER: JA.3700.G

POS: POS: POS:	AANTAL: ANZAHL: QUANTITY:	ARTIKELNUMMER: ARTIKELNUMMER: PARTNUMBER:	BESCHRIJVING:	BESCHREIBUNG	DESCRIPTION:
1	1	108.400.005.006	KABELBOOM VOORFRAME	DRAHTBÜNDEL	CABLE TREE
2	1	022.001.008.000	ZESKANTMOER ST.8 M 8	MUTTER	NUT
3	1	025.011.008.000	VEERRING STAAL M. 8	FEDERSCHEIBE	SPRING WASHER
4	1	119.003.001.002	CLAXON 100 MM 8 MM	HUPE	HORN
5	2	111.107.024.070	DUPLO H7 LAMP 24V 70W	BILUXLAMPE	DUAL FILAMENT LAMP
6	2	111.101.024.004	LAMP T4W 24 V/ 4 W	GLÜHLAMPE T4W	BULB-LIGHT
7	2	111.101.024.070	LAMP H3 24 V/70 W	LAMPE H3	BULB-LIGHT
8	1	113.001.001.019	KOPLAMP OPBOUW LINKS	AUFBAU SCHEINWERFER RECHTS	BUILDING KIT HEADL. R.
9	2	111.101.024.021	LAMP P21W 24 V/21 W	GLÜHLAMPE P21W	BULB-LIGHT
10	1	113.001.001.029	KOPLAMP OPBOUW RECHTS	AUFBAU SCHEINWERFER LINKS	BUILDING KIT HEADL. L.
11	1	025.004.008.000	SLUITRING STAAL M. 8	SCHEIBE	WASHER
12	8	118.010.000.007	SLANGBEVEST.CLIP NW 7	SCHLAUCHKLEMME	HOSE CLAMP
13	8	021.104.004.016	C.K.METAALSCHR. M 4X 16	METALLSCHRAUBE	METAL SCREW
14	3	115.550.002.002	43650-B PROFIEL AFDICHT	ABDICHTUNG	SEAL
15	1	108.400.005.053	KABELBOOM FANVENTIEL	DRAHTBÜNDEL	CABLE TREE
16	1	368.116.806.001	MONTAGEBLOK G3/8"	MONTAGEBLOK	MOUNTING BLOCK
17	1	1449.000987266146	PRIO PLUNJER	PRIO KOLBEN	PRIO PLUNGER

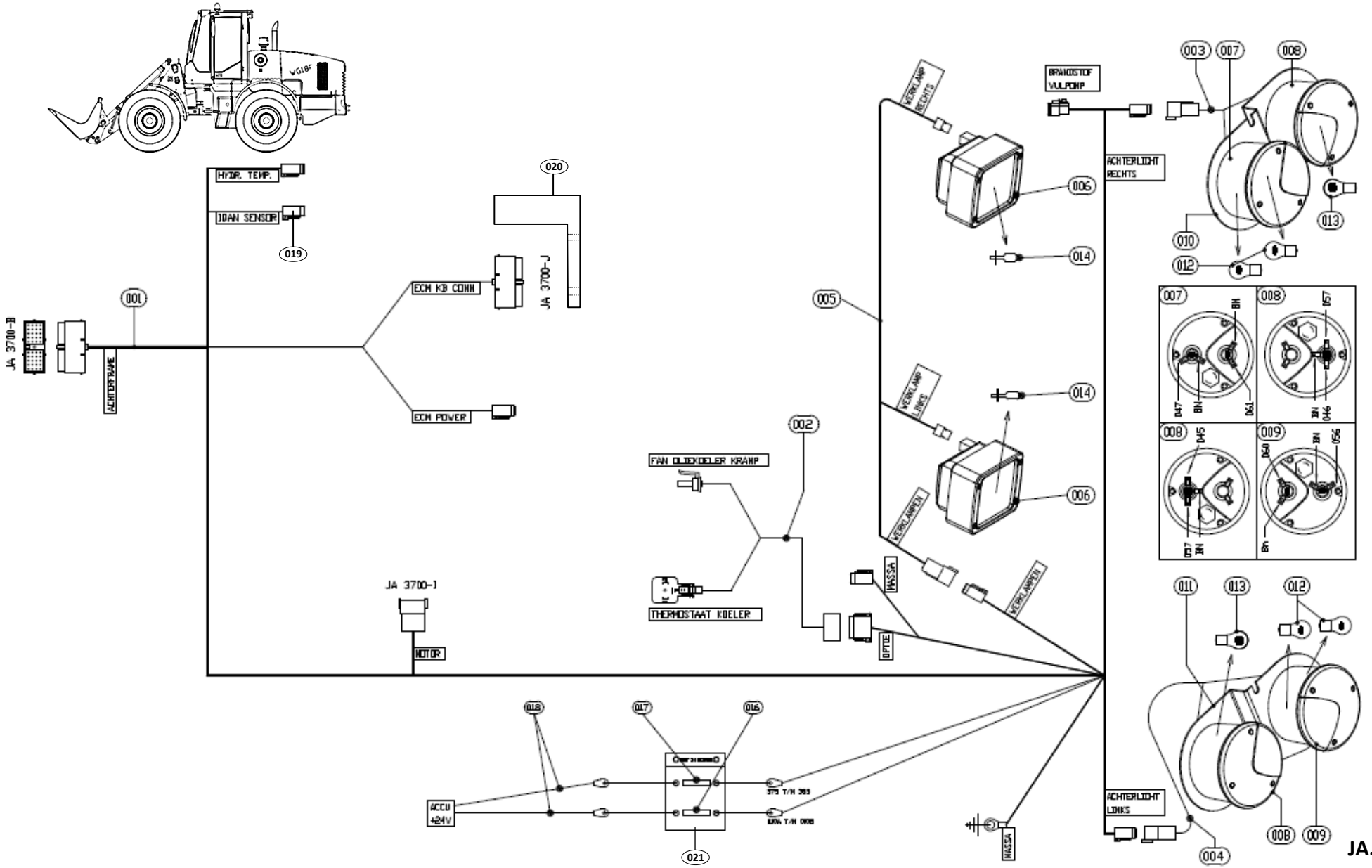
JA 3700-B
ACHTERFRAME
001
HYDR. TEMP.
IDAN SENSOR
019
020
ECM KB CONN
JA 3700-J
ECM POWER
005
VERLAMP RECHTS
006
014
VERLAMP LINKS
VERLAMPEN
BRANDSTOF VULPOMP
ACHTERLICHT RECHTS
003
007
008
010
012
013
002
FAN OLIEKOELER KRANP
THERMOSTAAT KOELER
JA 3700-I
MOTOR
MASSA
OPTIE
011
ACHTERLICHT LINKS
004
009
016
017
018
021
ACCU +24V

JA.3700.H

KABELBOOM ACHTERFRAME - DRAHTBÜNDEL HINTEN RAHMEN - CABLE TREE REAR FRAME

TEKENINGNUMMER: JA.3700.H

POS: POS: POS:	AANTAL: ANZAHL: QUANTITY:	ARTIKELNUMMER: ARTIKELNUMMER: PARTNUMBER:	BESCHRIJVING:	BESCHREIBUNG	DESCRIPTION:
001	1	108.400.106.030	KABELBOOM ACHTERFRAME	DRAHTBÜNDEL	CABLE TREE
002	1	108.400.005.043	KABELBOOM FAN OLIEKOELER KRAMP	DRAHTBÜNDEL	CABLE TREE
003	1	108.400.000.011	KABELBOOM ACHTERLICHT R	DRAHTBÜNDEL LEUCHTE	CABLE TREE LIGHT R
004	1	108.400.000.010	KABELBOOM ACHTERLICHT L	DRAHTBÜNDEL LEUCHTE	CABLE TREE LIGHT L
005	1	108.400.000.008	KABELBOOM WERKLAMPEN	DRAHTBÜNDEL	CABLE TREE
006	2	113.004.002.001	WERKLAMPEN ULTRA BEAM FF	WEITSTRAHLER	FAR-BEAM LIGHT
007	1	113.011.003.001	ACHTERUITRIJLAMP/KNIPPER	RÜCKWÄRTSFAHR LAMPE	REVERSE LIGHT
008	2	113.002.004.001	ACHTERLICHT MET REFLECTO	HECKLICHT	REAR LIGHT
009	1	113.008.003.001	MISTLAMP/KNIPPERLICHT AC	NEBELLAMPE	FOG LIGHT
010	1	409.DW.37.02.00	VOORBEREIDING ACHTERLI R	HECKLEUCHT VORB.	REARLIGHT PREPARE
011	1	409.DW.37.03.00	VOORBEREIDING ACHTERLI L	HECKLEUCHT VORB.	REARLIGHT PREPARE
012	4	111.101.024.021	LAMP P21W 24V / 21W	GLÜHLAMPE	BULB-LIGHT
013	2	111.103.024.021	DUPLOLAMP 24V / 5-21W	BILUXLAMPE	DUAL FILAMENT BULB-LIGHT
014	2	111.101.024.070	LAMP H3 24 V/70 W	LAMPE H3	BULB-LIGHT H3
016	1	118.151.060.001	ZEKERING MIDI 60 AMPERE	SICHERUNG	FUSE
017	1	118.151.030.001	ZEKERING MIDI 30 AMPERE	SICHERUNG	FUSE
018	3	108.400.000.020	KABELB. ACCU/ZEKERINGHOUD	DRAHTBÜNDEL	CABLE TREE
019	1	1500.0020073659	IQAN SENSOR	IQAN SENSOR	IQAN SENSOR
020	1	409.DY.31.28.00	PLAAT 40 POLIG	PLATTE 40 POLE	PLATE 40 POLE
021	1	118.150.001.004	ZEKERINGHOUDER	SICHERUNGSHALTER	FUSE HOLDER

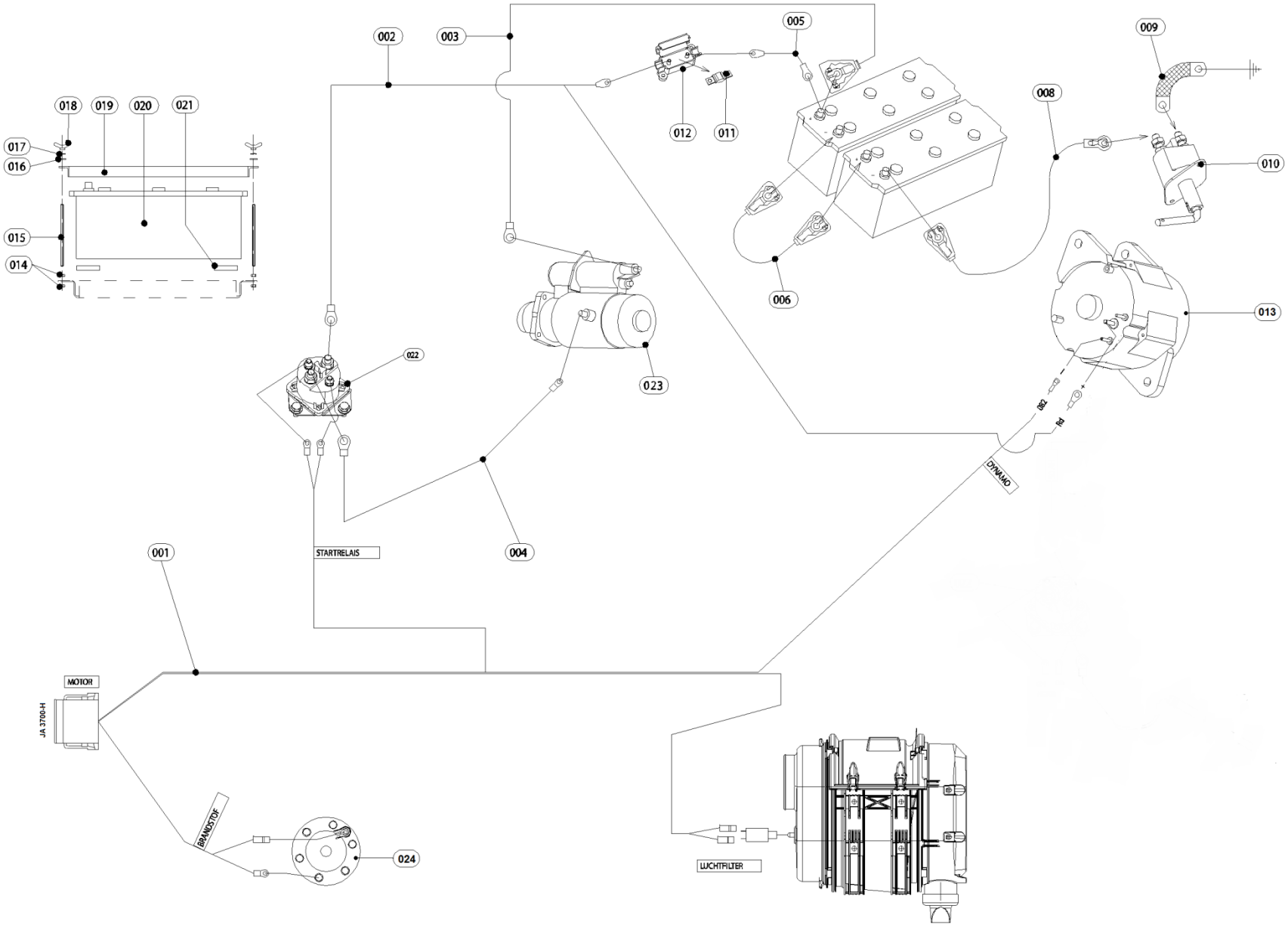
001
002
003
004
005
006
008
009
010
011
012
013
014
015
016
017
018
019
020
021
022
023
024
STARTRELAIS
DYNAMO
MOTOR
JA 3700-H
BRANDSTOF
LUCHTFILTER

JA.3700.I

KABELBOOM MOTOR - DRAHTBÜNDEL MOTOR - CABLE TREE ENGINE

TEKENINGNUMMER: JA.3700.I

POS:	AANTAL:	ARTIKELNUMMER:	BESCHRIJVING:		
POS:	ANZAHL:	ARTIKELNUMMER:		BESCHREIBUNG	
POS:	QUANTITY:	PARTNUMBER:			DESCRIPTION:
001	1	108.400.005.035	KABELBOOM MOTOR JD TIER3	DRAHTBÜNDEL	CABLE TREE
002	1	108.400.005.037	KABELBOOM ACCU	DRAHTBÜNDEL	CABLE TREE
003	1	108.400.000.026	KABELBOOM PLUS ACCU	DRAHTBÜNDEL	CABLE TREE
004	1	108.400.005.056	STARTKABEL STARTMOTOR JD	DRAHTBÜNDEL	CABLE TREE
005	1	108.400.005.050	KABELBOOM ACCU /ZEKERING	DRAHTBÜNDEL	CABLE TREE
006	1	108.400.000.017	KABELB. VERBINDING ACCU	DRAHTBÜNDEL	CABLE TREE
008	1	108.400.000.016	KABELBOOM MIN ACCU	DRAHTBÜNDEL	CABLE TREE
009	1	108.400.000.019	MASSA LITZE ACHTERFRAME	MASSAKABEL	MASS CABLE
010	1	112.009.001.001	MASSASCHAKELAAR	MASSASCHALTER	MASS SWITCH
011	1	118.151.125.001	ZEKERING MEGA 125 AMPERE	SICHERUNG	FUSE
012	1	118.150.001.002	ZEKERINGHOUDER MEGA	SICHERUNGHALTER	FUSE HOLDER
013	1	164.000.300.167	DYNAMO	DYNAMO	DYNAMO
014	4	022.001.008.000	ZESKANTMOER ST.8 M 8	MUTTER	NUT
015	2	409.023.008.215	DRAADSTANG M 8 X 215	GEWINDE STANGE	THREADED ROD
016	4	025.004.008.000	SLUITRING STAAL M 8	SCHEIBE	WASHER
017	4	025.011.008.000	VEERRING STAAL M 8	FEDERSCHEIBE	SPRING WASHER
018	2	022.500.008.000	VLEUGELMOER DIN 315 M 8	FLÜGELMUTTER	WING NUT
019	1	409.CF.37.01.00	ACCURAAM	BATTERIE RAHMEN	BATTERY FRAME
020	2	117.005.120.000	ACCU 12V	BATTERIE	BATTERY
021	4	179.103.040.006	RUBBERSTIP	GUMMI STREIFEN	RUBBER STRIP
022	1	164.000.504.839	STARTRELAIS	RELAIS	RELAIS
023	1	164.000.070.961	STARTMOTOR JD NIEUW	START MOTOR NEU	START ENGINE NEW
	1	164.000.501.407	STARTMOTOR JD RUIL	START MOTOR WECHSEL	START ENGINE SWAP
024	1	112.006.004.002	BUISVLOTTER 54 LG=372.5M	ROHR VLOTTER	TUBE FLOAT

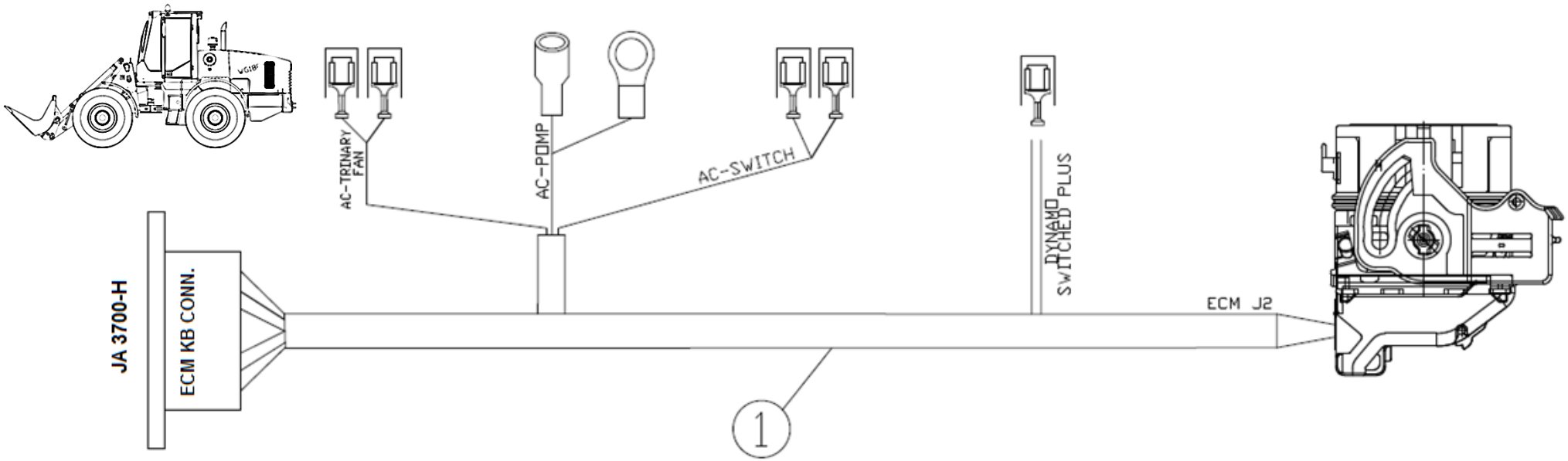
AC-TRINARY FAN
AC-POMP
AC-SWITCH
DYNAMO SWITCHED PLUS
JA 3700-H
ECM KB CONN.
ECM J2
1

JA.3700.J

KABELBOOM ECM - DRAHTBÜNDEL ECM - CABLE TREE ECM

TEKENINGNUMMER: JA.3700.J

POS:	AANTAL:	ARTIKELNUMMER:	BESCHRIJVING:		
POS:	ANZAHL:	ARTIKELNUMMER:		BESCHREIBUNG	
POS:	QUANTITY:	PARTNUMBER:			DESCRIPTION:
1	1	108.400.005.041	KABELBOOM ECM JOHN DEERE	DRAHTBÜNDEL	CABLE TREE

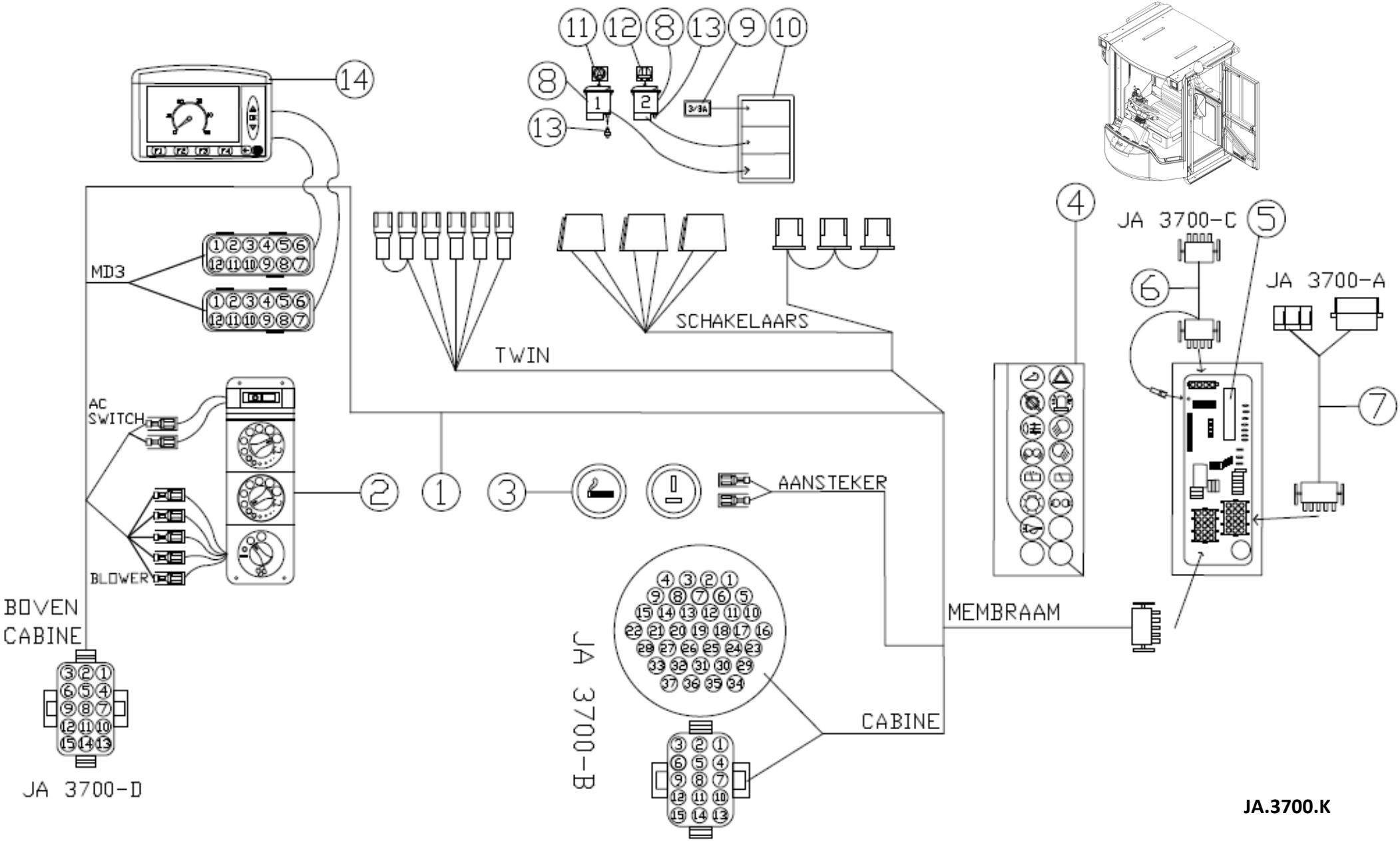
MD3
AC SWITCH
BLOWER
BOVEN CABINE
JA 3700-D
TWIN
SCHAKELAARS
AANSTEKER
JA 3700-B
CABINE
MEMBRAAM
JA 3700-C
JA 3700-A
JA.3700.K

KABELBOOM ZUIL - DRAHTBÜNDEL SPALTE - CABLE TREE COLUMN

TEKENINGNUMMER: JA.3700.K

POS: POS: POS:	AANTAL: ANZAHL: QUANTITY:	ARTIKELNUMMER: ARTIKELNUMMER: PARTNUMBER:	BESCHRIJVING:	BESCHREIBUNG	DESCRIPTION:
1	1	108.400.106.029	KABELBOOM ZUIL	DRAHTBÜNDEL SPALTE	CABLE TREE COLUMN
2	1	282.015.003.001	COMPACTCONTROLUNIT (MECH)	KOMPAKT KONTROLL (MECH)	COMPACT CONTR. (MECH)
	1	282.015.003.002	COMPACTCONTROLUNIT (ELEKTR)	KOMPAKT KONTROLL (ELEKTR)	COMPACT CONTR. (ELECT)
3	1	119.002.001.001	SIGARETTENAANSTEKER 24V	ZIGARETTENANZÜNDER	CIGARETTE LIGHTER
4	1	113.150.001.025	MEMBRAAMTOETSENBORD F-SERIE	FOLIENTASTATUR	MEMBRANE KEYBOERD
5	1	113.400.018.009	PROC. MEMB. MST18EO1	PROZ. MEMBRAN	PROC. MEMBRANE
6	1	108.400.106.086	KABELBOOM SERIEELE VERBINDING	DRAHTBÜNDEL	CABLE TREE
7	1	108.400.106.032	KABELBOOM STUURHANDEL -> MEMBRAAMT.	DRAHTBÜNDEL	CABLE TREE
8	2	112.231.511.006	SCHAKELAAR AAN/UIT GOLFPROFIEL	WECHSELN	SWITCH
9	4	112.230.596.273	AFDEKPLAAT	ABDECKPLATTE	COVER PLATE
10	2	112.230.595.502	INBOUWRAAM 3-VOUDIG	EINBAURAHMEN	MOUNTING FRAME
11	1	112.230.596.173	SYMB. INLEGPL.HANDREM	EINLEGPLATTE HANDBREMSE	INSERT HANDBRAKE
12	1	112.230.596.182	SYMB. INLEGPL. AUTOMAAT	EINLEGPLATTE AUTOMAT	INSERT PLATE AUTOMOTON
13	2	112.230.596.710	SIGNAALLAMPJE MET SOCKEL	SIGNALLAMPE	SIGNALLAMP
14	1	1500.0020072409	DISPLAY F-SERIE	ANZEIGETAFEL F-SERIE	DISPLAY F-SERIE

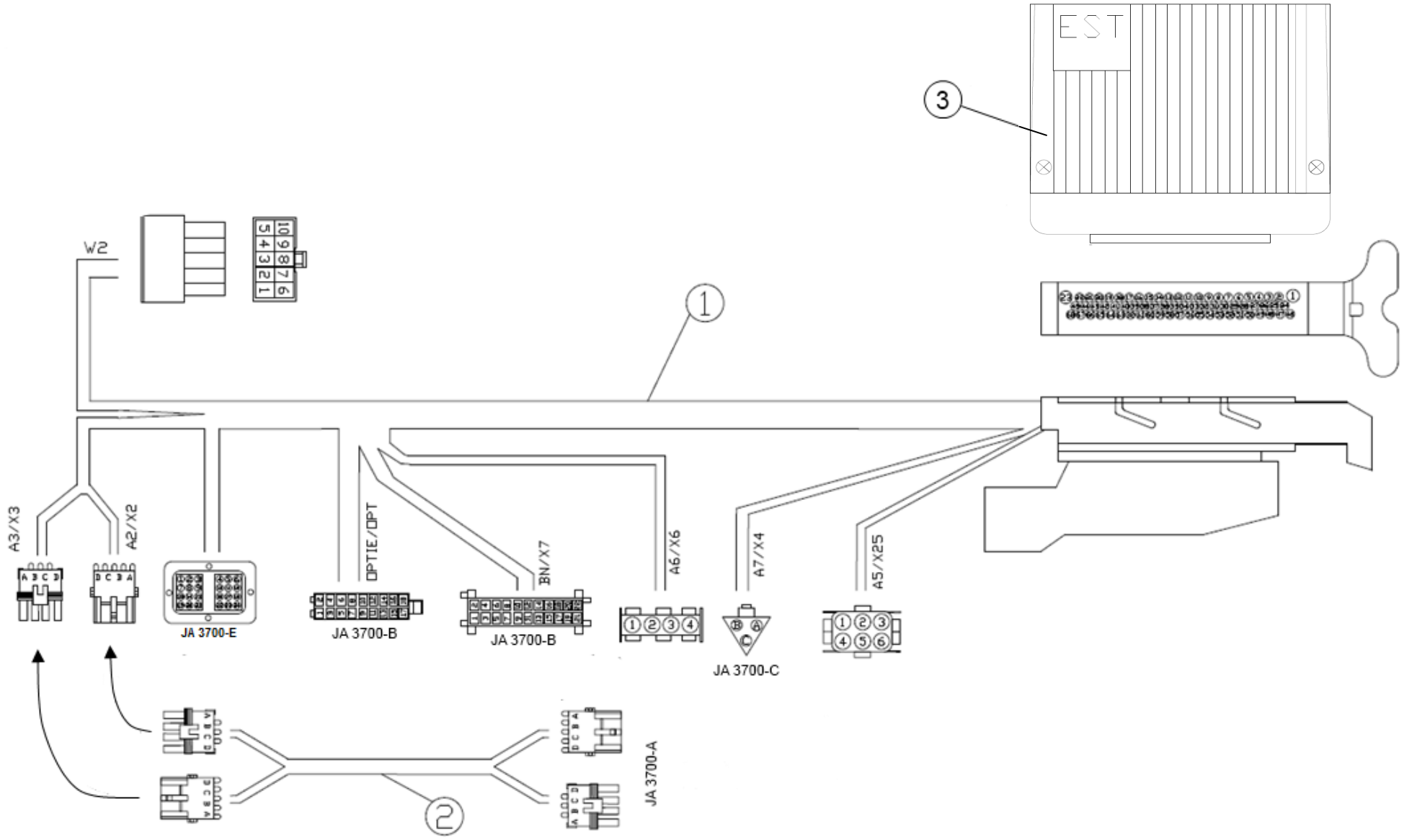
EST
3
W2
1
A3/X3
A2/X2
JA 3700-E
OPTIE/OPT
JA 3700-B
BN/X7
JA 3700-B
A6/X6
A7/X4
JA 3700-C
A5/X25
JA 3700-A
2

JA.3700.L

KABELBOOM TRANSMISSIE CABINEDEEL – DRAHTBÜNDEL – CABLE TREE

TEKENINGNUMMER: JA.3700.L

POS: POS: POS:	AANTAL: ANZAHL: QUANTITY:	ARTIKELNUMMER: ARTIKELNUMMER: PARTNUMBER:	BESCHRIJVING:	BESCHREIBUNG	DESCRIPTION:
1	1	108.400.106.019	KABELBOOM TRANSMISSIE CABINEDEEL	DRAHTBÜNDEL ÜBERTRAGUNG	CABLE TREE TRANSMISSION
2	1	108.400.005.028	KABELBOOM VERLENG ZF ERGO / DW3	DRAHTBÜNDEL ZF ERGO / DW3	CABLE TREE ERGO / DW3
3	1	141.6009.092755	STUUREENHEID	STEUER EINHEIT	CONTROL UNIT

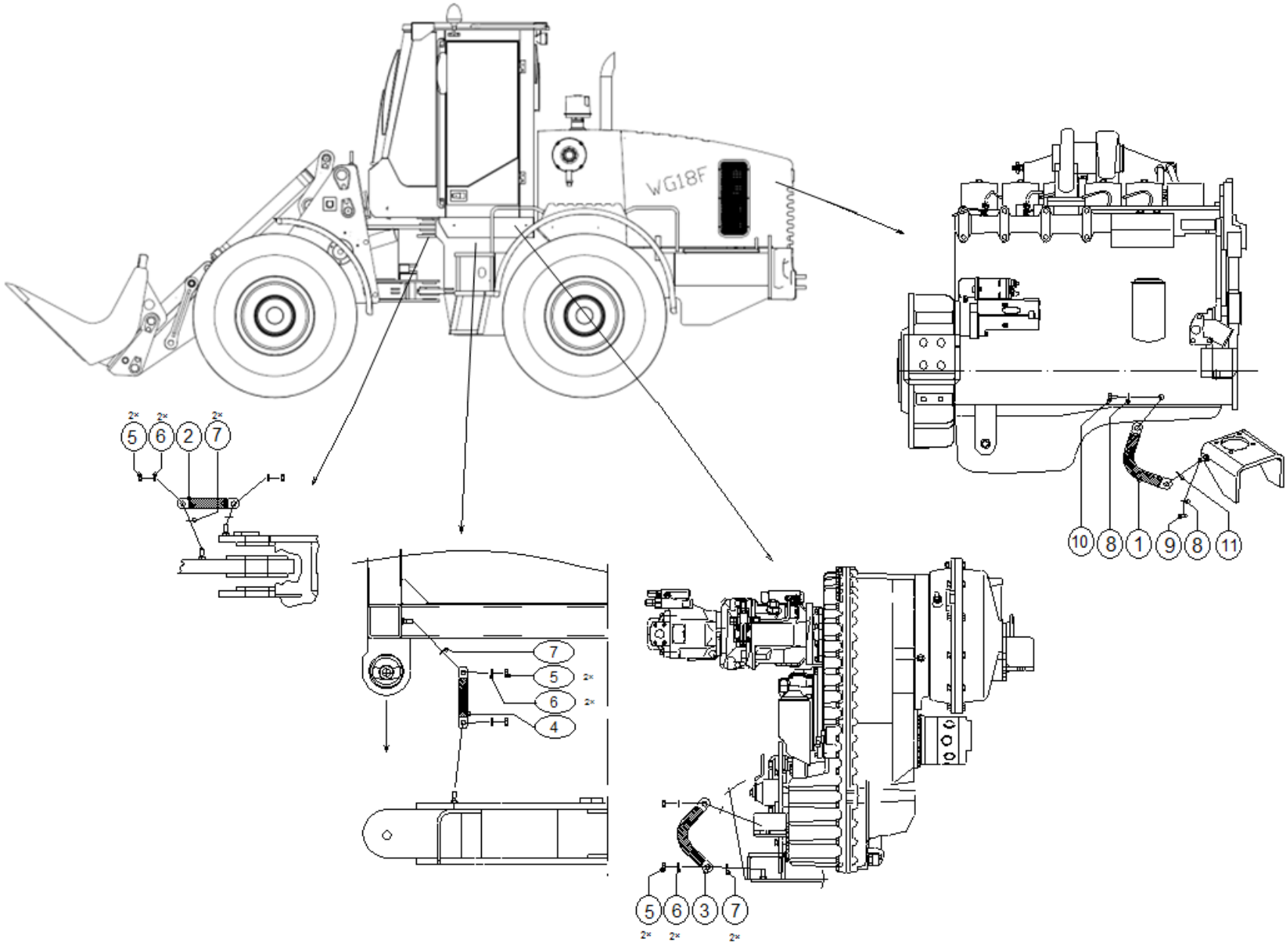

JA.3700.M

MASSASTRIPPEN - MASSESTREIFEN - MASS STRIP

TEKENINGNUMMER: JA.3700.M

POS: POS: POS:	AANTAL: ANZAHL: QUANTITY:	ARTIKELNUMMER: ARTIKELNUMMER: PARTNUMBER:	BESCHRIJVING:	BESCHREIBUNG	DESCRIPTION:
1	1	108.400.000.018	MASSA LITZE MOTOR / ACHTERFR.	MASSAKABEL MOTOR / ÜBERTRAGUNG	MASSA CABLE MOTOR / BEHIND FR.
2	1	108.400.005.021	MASSAKABEL KNIKPUNT	MASSAKABEL NICKENPUNKT	MASSA CABLE BRAKPOINT
3	1	108.400.000.019	MASSA LITZE ACHTERFR. / MASSA	MASSAKABEL HINTERFRAME / MASSA	MASSA CABLE BEHIND FR. / MASSA
4	1	110.995.010.300	MASSA LITZE 25MM M10/M10	MASSAKABEL 25MM M10/M10	MASSA CABLE 25MM M10/M10
5	6	022.001.010.000	ZESKANTMOER ST.8 M10	MUTTER	NUT
6	6	025.011.010.000	VEERRING STAAL M10	FEDERSCHEIBE	SPRING WASHER
7	5	025.004.010.000	SLUITRING STAAL M10	SCHEIBE	WASHER
8	2	025.011.012.000	VEERRING STAAL M12	FEDERSCHEIBE	SPRING WASHER
9	1	022.001.012.000	ZESKANTMOER ST.8 M12	MUTTER	NUT
10	1	020.004.012.016	ZK. TAPBOUT 8.8 M12 × 16	SECHSKANTSCHRAUBE	HEX BOLT
11	1	025.004.012.000	SLUITRING STAAL M12	SCHEIBE	WASHER

HOOFDSTUK 7

OVERIGE ONDERDELEN

MEEGELEVERDE ONDERDELEN

ÜBRIGEN KOMPONENTEN

MITGELIEFERTEN KOMPONENTEN

OTHER COMPONENTS

SUPPLIED COMPONENTS

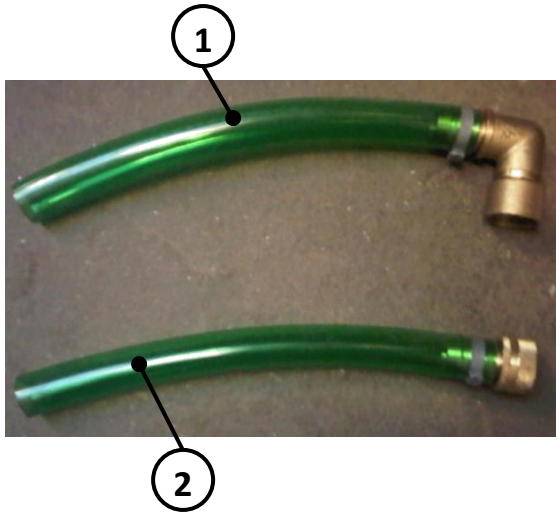
1
2

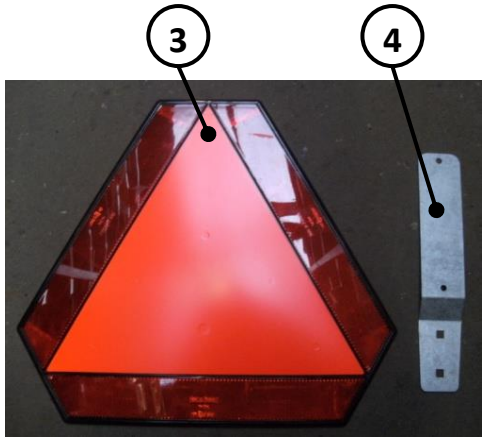
3
4

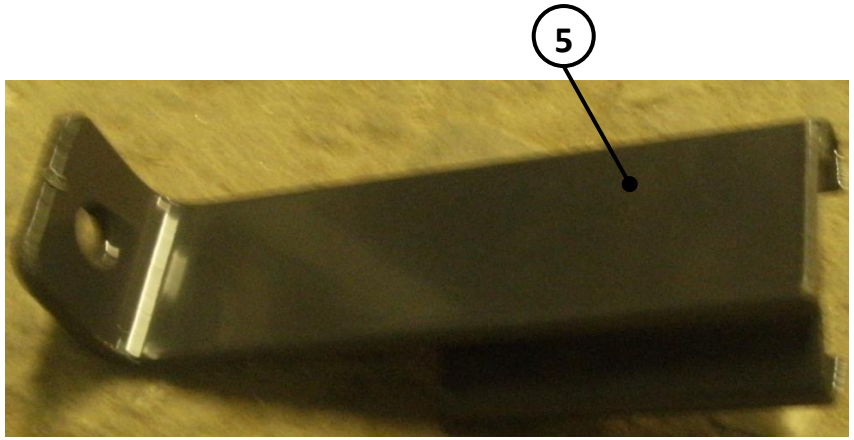
5

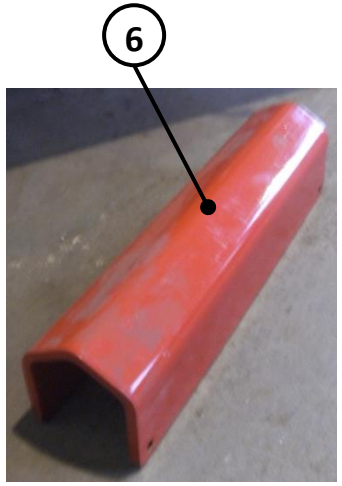
6

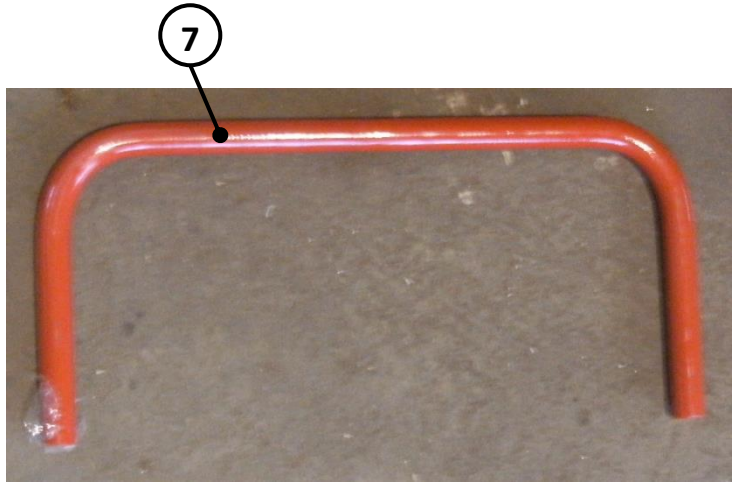
7

MEEGELEVERDE ONDERDELEN – MITGELIEFERTEN KOMPONENTEN – SUPPLIED COMPONENTS

TEKENINGNUMMER:

POS: POS: POS:	AANTAL: ANZAHL: QUANTITY:	ARTIKELNUMMER: ARTIKELNUMMER: PARTNUMBER:	BESCHRIJVING:	BESCHREIBUNG	DESCRIPTION:
1	1	213.183.200.002	HAAKSE AFTAPSTUK SLANG	ABTROPF WINKEL STÜCK	ANGLE DRAIN PIECE
2	1	213.183.200.001	AFTAPSTUK M. SLANG	ABTROPF STÜCK	DRAIN PIECE
3	1	181.501.001.002	GEVARENDRIEHOEK HELLA	WARNDREIECK	WARNING TRIANGLE
4	1	181.501.001.003	STEUN GEVARENDRIEHOEK	STÜTZE WARNDREIECK	SUPPORT WARNING TRIANGLE
5	1	409.DW.12.80.00	STEUN GEVARENDRIEHOEK CPL	STÜTZE WARNDREIECK	SUPPORT WARNING TRIANGLE
6	1	409.DW66SP45.00	BORGBEUGEL 420 MM	HALTEBÜGEL	BAIL BRACKET
7	1	409.EA.46.01.00	HEFARMBEVEILIGING	ARMSCHÜTZER	ARM PROTECTION